MANUAL DE INSTALACIÓN Y DE USUARIO

Kit Puro-Air

HFB1-P-U02

HFB1-P-U04

Lea atentamente este manual antes de utilizar el producto y consérvelo para futuras consultas.

Prefacio

Estimado usuario:

Gracias por utilizar nuestro Kit Puro-Air.

Para poder hacer un uso seguro de este producto, instálelo correctamente. Lea detenidamente las precauciones y los métodos de instalación de este manual antes de la instalación. Una instalación incorrecta puede hacer que el producto no funcione o provocar fallos mecánicos o accidentes.
Este manual se ha elaborado para utilizarlo con el Kit Puro-Air. Las instrucciones que se entregan con la unidad interior sirven se deben utilizar como referencia.

Póngase en contacto con su agente local un mes antes de poner en marcha el aire acondicionado en verano y la calefacción en invierno para encargar la limpieza, el mantenimiento, la revisión o la reparación del producto. De este modo evitará inconvenientes a la hora de utilizar el producto.

Índice

Advertencias de seguridad

Precauciones de seguridad 1

Descripción del producto

Contenido del paquete 3
Componentes 3
Configuración y parámetros 3

Instalación

Antes de iniciar la instalación 4
Método de instalación 5
Instalación del conducto de aire 6
Cableado eléctrico 7
Rendimiento del ventilador 7

Otras notas

Sustitución de lámparas 7
Ficha de sustituciones y reparaciones 8

Advertencias de seguridad

Precauciones de seguridad

Nota

Lea atentamente este manual antes de utilizar el producto y hágalo siguiendo al pie de la letra estas instrucciones. Si no utiliza el producto de acuerdo con este manual, podrían producirse daños en el producto, pérdidas materiales o lesiones personales.

⚠ Advertencia

- Este producto se conecta con el lado de retorno del aire de la unidad interior.
- El modelo debe seleccionarse en función del caudal de aire de la unidad interior con la que vaya a utilizarse.
- Antes de la instalación, confirme el caudal de aire de la unidad interior a la que va a conectar de acuerdo con la tabla de configuración.
- Antes de manipular o instalar este producto, o sus piezas, o de sustituir el Kit Puro-Air, póngase una mascarilla, gafas de protección, guantes u otros equipos de protección.
- El equipo de protección es necesario para evitar lesiones si el producto entra en contacto con el cuerpo o para evitar lesiones con los bordes metálicos del filtro u otros componentes.
- Instálelo de forma que la entrada de aire exterior quede alejada de zonas con presencia de gases inflamables.
- Una instalación incorrecta puede provocar que los niveles de oxígeno interior disminuyan y provocar accidentes.
- Instálelo de forma que la entrada de aire exterior quede alejada de zonas con presencia de gases inflamables, como pinturas o combustibles. Utilizar la unidad en entornos con gases puede afectar al rendimiento del filtro o incluso provocar un incendio.
- Durante el transporte, el intervalo de temperatura debe ser de -10 °C a 82 °C y la humedad relativa del 10 % al 90 % (sin condensación). Si la temperatura ambiente supera los 65 °C, deje de utilizar el producto inmediatamente.
- No utilice el producto en lugares húmedos al aire libre ni en lugares donde haya fuentes de calor o gases inflamables. No intente nunca reparar el producto por su cuenta. Podría sufrir lesiones y anularía la garantía.
- La radiación UV es peligrosa para los ojos y la piel. No utilice el emisor de UV-C fuera del aparato.
- Este aparato no está diseñado para que lo utilicen personas (incluidos niños) con facultades físicas, sensoriales o mentales reducidas, o sin experiencia o conocimiento, a menos que la persona responsable de su seguridad les proporcione la correspondiente supervisión o información relativa al uso del aparato.
- Es importante supervisar a los niños para asegurarse de que no juegan con el equipo.
- Este aparato lo pueden utilizar niños de 8 años en adelante, personas con capacidades físicas, sensoriales o mentales reducidas, o bien carentes de experiencia y conocimientos en su manejo, siempre y cuando sean supervisados o hayan recibido las correspondientes instrucciones para utilizar este aparato de manera segura y entiendan los riesgos que implica el uso del mismo.
- Asegúrese de que los niños no jueguen con este aparato.
- Los niños no deben realizar ninguna tarea de limpieza o mantenimiento sin supervisión.
- Instale la unidad siguiendo la normativa nacional sobre cableado.
- No utilice el emisor de UV-C cuando esté desmontado del aparato.
- El método, la frecuencia de la limpieza y las precauciones que se deben adoptar se describen en los apartados «Sustitución de lámparas» de «Otras notas».
- Este aparato contiene un emisor de UV-C.
- El uso inadecuado del aparato o si la carcasa resulta dañada puede provocar una radiación peligrosa de UV-C. La radiación de UV-C puede, incluso a pequeñas dosis, dañar los ojos y la piel. No utilice nunca aparatos que presenten daños evidentes.
- Cuando deba sustituir el emisor de UV-C, desconecte el aparato de la alimentación eléctrica.
- Si el cable de alimentación resulta dañado, póngase en contacto con el fabricante, la persona encargada del servicio técnico o con otra persona cualificada para pedir que lo sustituyan y evitar situaciones de peligro.

⚠ Precaución

- Instale este producto y su conducto en un espacio interior aislado.
- Si instala el producto en exteriores, su rendimiento podría ser menor o podría formarse condensación.
- Si el caudal de aire de la unidad interior es superior al rango normal, se reducirá la eficacia de la esterilización.
- Antes de utilizar, mantener o reparar el Kit Puro-Air, apáguelo y lea detenidamente las advertencias de seguridad. El kit solo lo pueden sustituir técnicos profesionales.
- Si el volumen de radiación de UV-C es insuficiente, es posible que no se alcancen los efectos de esterilización necesarios. Los rayos UV-C pueden acelerar el envejecimiento de los materiales no metálicos (p. ej., plásticos o caucho). Antes de utilizar este producto, proteja los materiales no metálicos que estén directa o indirectamente expuestos al alcance de la radiación UV-C.
- Las lámparas incluidas con este producto contienen HG. Respete las leyes y los reglamentos aplicables para desechar los residuos.
- La unidad funciona de forma estable cuando la temperatura se encuentra en los rangos indicados en la tabla anterior. Si la temperatura interior no se encuentra dentro del rango de funcionamiento normal de la unidad, esta podría detenerse y mostrar un código de error.
- Instale la unidad siguiendo la normativa nacional sobre cableado.

En la tabla siguiente se incluye el rango de temperaturas de funcionamiento en el que la unidad funciona de forma estable.

	Modo Refrigeración	Modo Calefacción
Temperatura interior	17~32 °C (DB)	15~27 °C (DB)
Humedad interior	≤80 % (a)	
(a) Si la humedad interior es superior al 80 %, se formará condensación en la superficie de la unidad y el agua goteará.		

ELIMINACIÓN

- No elimine este producto como residuos urbanos sin clasificar. La unidad es un residuo que debe eliminarse por separado para que reciba un tratamiento especial.
- No se deshaga de sus electrodomésticos como si se trataran de residuos urbanos sin clasificar; utilice instalaciones de recogida selectiva.
- Para obtener más información sobre los sistemas de recogida disponibles, póngase en contacto con las autoridades locales.
- Si los aparatos eléctricos se desechan en vertederos o basureros, podrían filtrarse sustancias peligrosas en las aguas freáticas y entrar en la cadena alimentaria, lo cual es perjudicial para la salud y el bienestar.

Descripción del producto

Contenido del paquete

Kit Puro-Air x 1 Manual x 1

Componentes

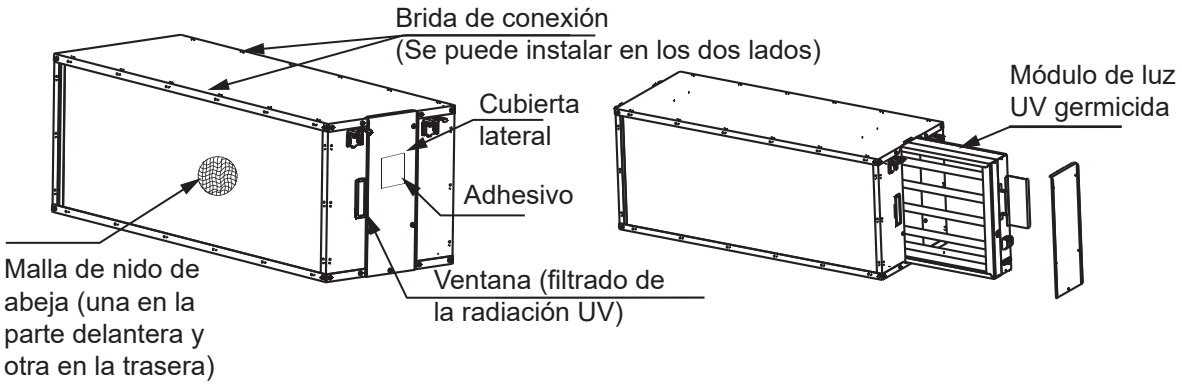

Configuración y parámetros

Tabla de configuración

N.º serie	Modelo	Modelo del módulo		Caudal de aire
1	HFB1-P-U02	GLX.SJ-02-60W	(2 lámparas)	≤2600 m^3/h
2	HFB1-P-U04	GLX.SJ-04-120W	(4 lámparas)	≤4300 m^3/h

Instalación

Antes de iniciar la instalación

- Para obtener detalles sobre la posición de instalación, consulte el manual de la unidad interior en la que vaya a conectar el Kit Puro-Air.
  Nota: El Kit Puro-Air debe conectarse al tubo lateral de retorno del aire de la unidad interior conectada.
- Deberán taladrarse orificios en el techo de acuerdo con los requisitos de instalación (si el techo es antiguo). Antes de taladrar los orificios en el techo, solidifique la estructura del techo para evitar que vibre. Para operaciones específicas, consulte a un arquitecto o especialista en revestimientos.
- Instale los pernos de suspensión. Prepárelos en el emplazamiento de la instalación. Se recomienda utilizar pernos de tamaño M10.
  Para asegurarse de que el techo podrá soportar el peso del producto, utilice pernos de anclaje (preparados in situ) para fijar el producto si el techo es antiguo; o utilice pernos ocultos y pernos de tracción ocultos (preparados in situ) si el techo es nuevo.
- Reserve una zona de reparación (como se muestra en la Figura 1) para poder sustituir y reparar el Kit Puro-Air y las lámparas. El Kit Puro-Air puede instalarse en el espacio disponible sin tener en cuenta la dirección de la salida del aire. Una vez instalado el Kit Puro-Air, utilice materiales aislantes en su superficie para evitar que se forme condensación.
- Anote la fecha de instalación como referencia en caso de que deba sustituir el producto. Si las lámparas se utilizan durante ocho horas al día, se atenuarán un 20 % en un plazo de tres años.

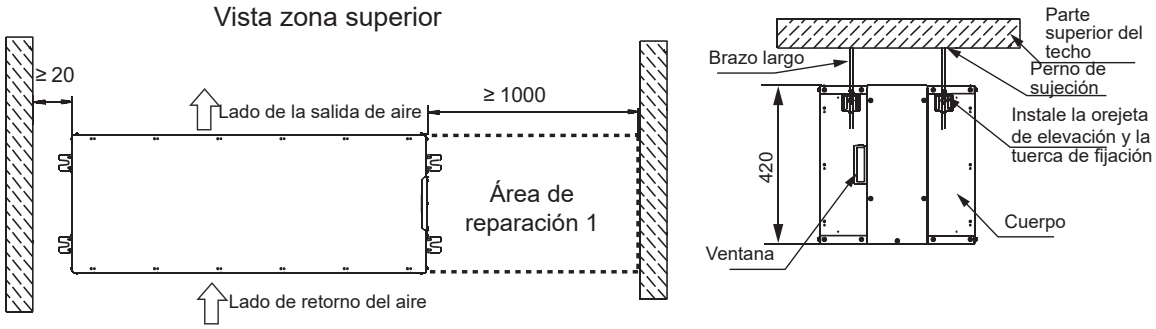

Figura 1

Dimensiones (mm)

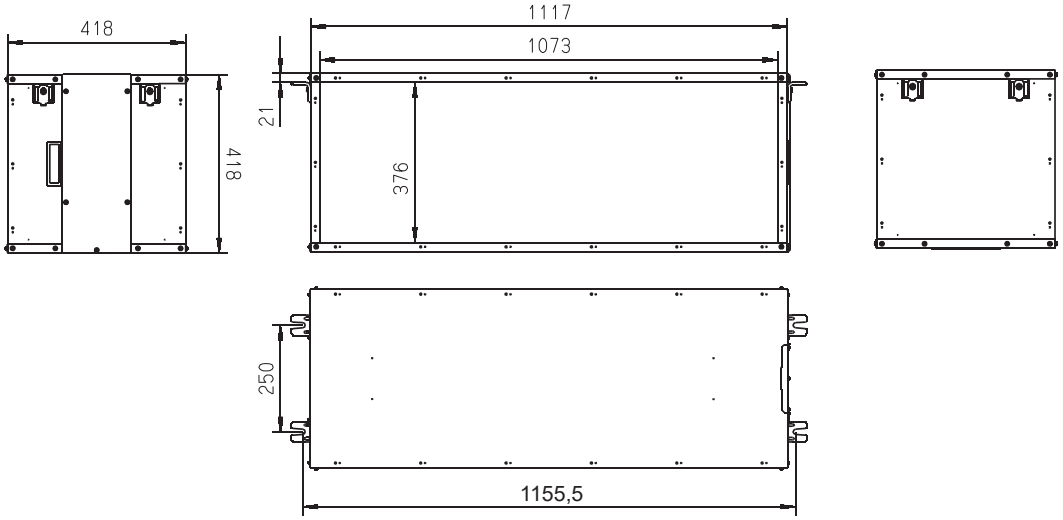

Método de instalación

1. Instalación del cuerpo.

- Coloque el Kit Puro-Air en el lado de retorno del aire de la unidad interior a la que se va a conectar. Localice su posición e instale la orejeta de elevación en el perno de suspensión (como se muestra en la siguiente figura).
- Utilice tuercas M10 y arandelas (preparadas in situ) en los lados superior e inferior de la orejeta de elevación para fijarla.
- La salida de aire del Kit Puro-Air puede ajustarse en cualquier dirección según el espacio disponible.
- Los materiales de instalación del Kit Puro-Air deben cumplir los requisitos de prevención de la radiación y el envejecimiento.

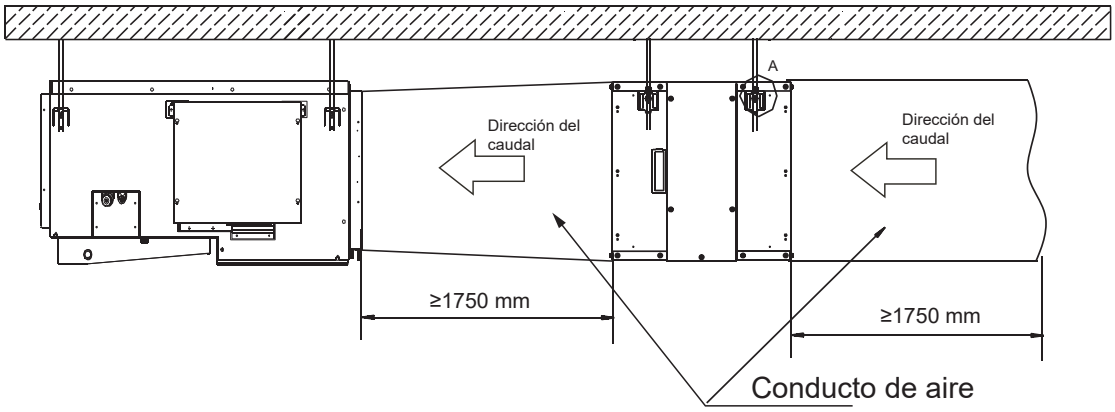

Nota: Los conductos de aire situados a ambos lados del armario deben estar fabricados con materiales metálicos. (Longitud ≥1750 mm, como se muestra en la figura)

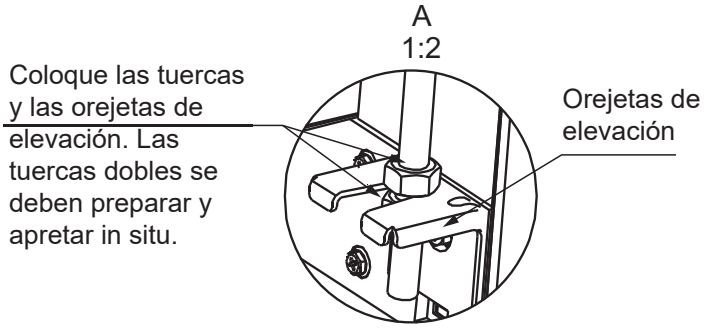

2. Ajuste la altura.
3. Utilice un nivel u otra herramienta para confirmar que el producto está instalado horizontalmente. (Ángulo de inclinación <1°)
4. Apriete la tuerca (preparada in situ) de la parte superior para fijar el cuerpo.

Instalación del conducto de aire

1. Conecte la brida de la entrada de aire y la brida de la salida de aire a los conductos de aire.
2. Selle las piezas de conexión de la brida y el conducto de aire con cinta de papel de aluminio.
3. Utilice los tornillos (preparados in situ) para conectar el conducto de aire a la unidad.

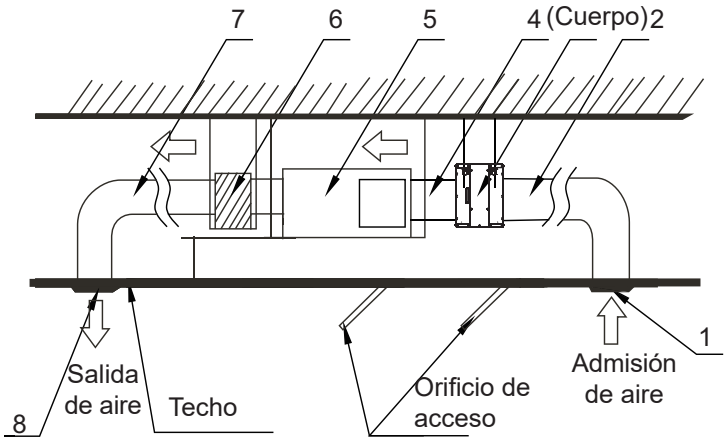

Leyenda	
1	Malla de la entrada de aire (preparada in situ)
2	Conducto de la entrada de aire (preparado in situ)
3	Kit Puro-Air
4	Conducto de aire (preparado in situ)
5	Unidad maestra de aire acondicionado
6	Cámara de aire (preparada in situ)
7	Conducto de la salida de aire (preparado in situ)
8	Salida de aire (preparada in situ)

⚠ Precaución

- Asegúrese de que el ángulo de inclinación mínimo formado entre el conducto de aire y el exterior sea de al menos 1/100.
- Si el armario es de materiales metálicos, la distancia mínima entre la caja y el conducto de aire debe ser de 1,75 m para evitar la radiación UV.
- Coloque materiales aislantes en el conducto de la entrada/salida de aire y en la caja para evitar que se forme condensación.
- Excepto el Kit Puro-Air, los demás componentes deben prepararse in situ.

4. Está prohibido utilizar los métodos de instalación de tuberías que se indican en la siguiente figura.
5. Compruebe que el lado de la entrada de aire del conducto está inclinado hacia abajo para evitar que se acumule agua.
6. Conecte el conducto de aire de manera que el lado de la entrada de aire pueda tomar el aire del exterior; de lo contrario, la unidad no funcionará con normalidad.
7. La conexión de la brida y la orejeta de elevación utilizadas en el conducto de aire y en el cuerpo se deben aislar para evitar que se forme condensación (material: lana de vidrio o polietileno expandido; espesor: 25 mm).
8. Si se utiliza un conducto de aire metálico para introducirlo en paneles de hierro o metálicos de un edificio de madera, tome las medidas necesarias para aislar el conducto de aire de la pared.
9. Al soldar el conducto de aire, evite que la escoria caiga en el producto.

Curvado extremo	Reducción del diámetro del tubo de conexión	Múltiples codos	Codo cerca de la entrada/salida de aire
			Cuerpo

Cableado eléctrico

- En la siguiente figura se muestra el terminal del cable de alimentación. Conecte una fuente de alimentación según se indica en la siguiente figura.

Cableado del Kit Puro-Air

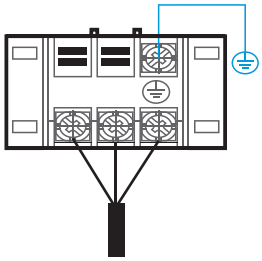

Con la unidad interior CN3: 220 V a 240 V, 50 Hz

Diagrama del Kit Puro-Air

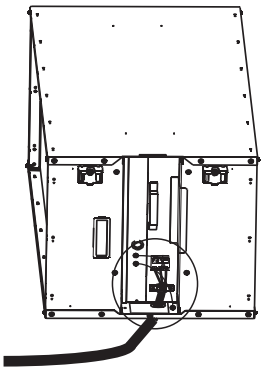

Con la unidad interior CN3: 220 V a 240 V, 50 Hz

Cableado del lado de la unidad interior

Ejemplo 1: Presión estática alta de CA

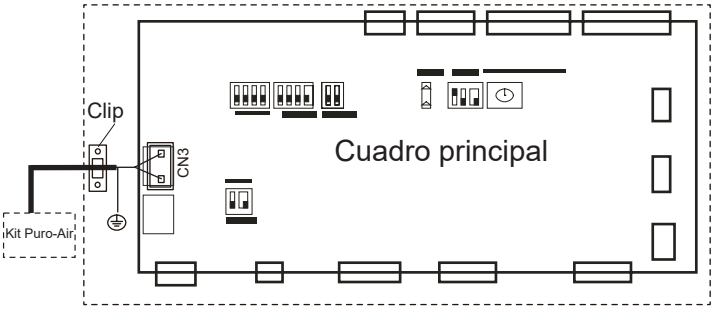

Ejemplo 2: Presión estática alta de CC

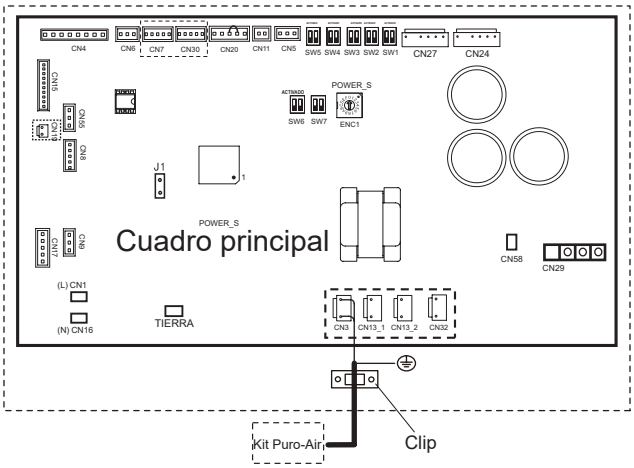

Rendimiento del ventilador

HFB1-P-U02
HFB1-P-U04

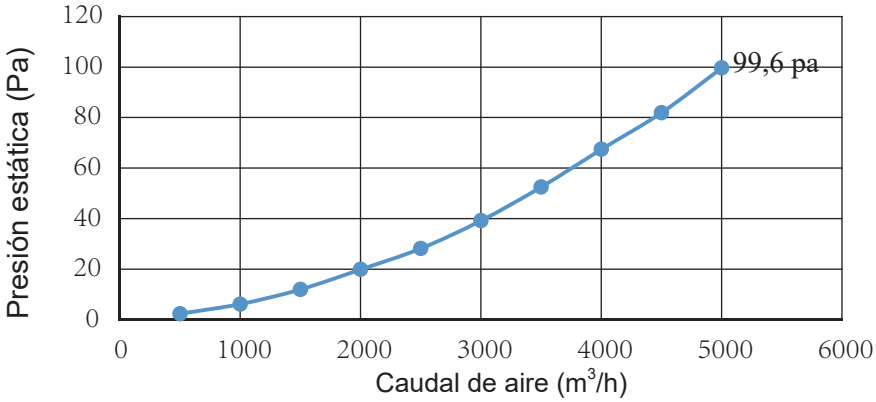

Otras notas

Sustitución de lámparas

Modelo	Modelo del módulo	Cantidad
HFB1-P-U02	GLX.SJ-02-60W	2 lámparas
HFB1-P-U04	GLX.SJ-04-120W	4 lámparas

Para sustituir las lámparas o el módulo, póngase en contacto con un agente local o con el centro de servicio posventa. No utilice componentes de otros fabricantes como repuesto. Si lo hace, el efecto de filtración no estará garantizado. La reparación y el mantenimiento de los productos deben realizarlos profesionales.

Modelo de lámpara HNS 30W G13

Potencia de la lámpara 30 W
Tensión de la lámpara 96 V
Corriente de la lámpara 0,37 A
(Sugerencia: cambie la lámpara una vez cada 9000 horas de funcionamiento)

Pasos

1. Póngase una mascarilla, gafas de protección, guantes u otros elementos de protección. De lo contrario, podría sufrir lesiones si el producto entra en contacto con el cuerpo o para evitar lesiones con los bordes metálicos del Kit Puro-Air u otros componentes.
2. Antes de cambiar las lámparas, observe los daños que presentan a través de la ventana situada en el lateral de la carcasa. Después, desconecte la alimentación eléctrica de la unidad interior y abra la cubierta lateral.
3. Afloje los tornillos de la placa central, desconecte el cable de alimentación y el de tierra, y saque el módulo de luz UV germicida (Figura a). Al sacar el módulo de luz UV germicida, sujételo con ambas manos para evitar que se caiga.
4. Afloje las placas protectoras de ambos extremos (Figura b), sujete la lámpara por ambos extremos y gírela 90° para sacarla (Figura c).
5. Instale una lámpara nueva, coloque las placas de protección e inserte el módulo en la carcasa.
6. Conecte el cable de alimentación y el de tierra, e instale la cubierta lateral.
7. Las lámparas usadas se deben tratar de acuerdo con la normativa vigente para el tratamiento de residuos clasificados.

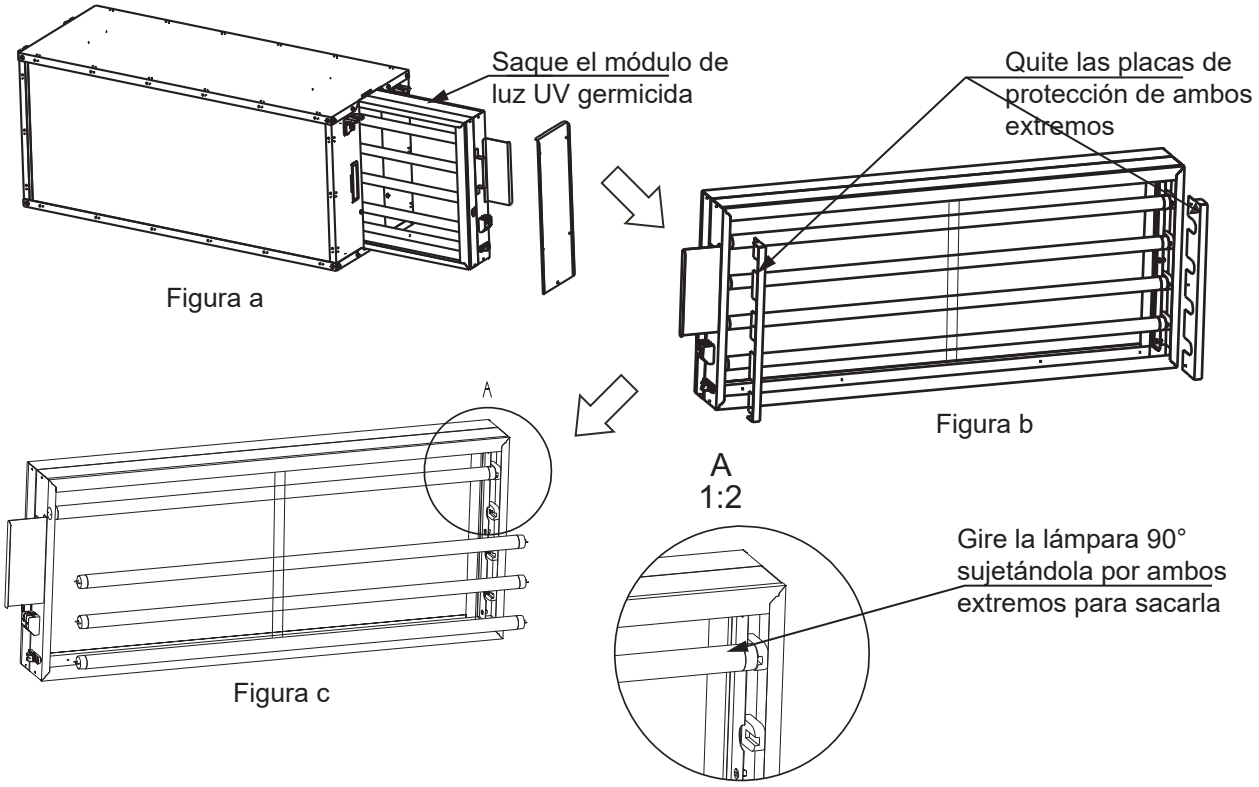

Ficha de sustituciones y reparaciones

1. Repuestos
   a. Módulo (02: GLX.SJ-02-60W; 04: GLX.SJ-04-120W)
   b. Lámpara (anote el orden ① , ② , ③ , ④ de abajo arriba)
2. Registros
   Marque el punto correspondiente y anote la fecha de la sustitución y la persona que la llevó a cabo.

Leyenda

Fecha		2020.07.03	2023.07.03	2023.07.03
Elemento	Módulo		04	
	Lámpara	① , ③		① , ② , ④
Nombre		Alan	Alan	Alan

Fecha							
Elemento	Módulo						
	Lámpara						
Nombre							

Fecha							
Elemento	Módulo						
	Lámpara						
Nombre							

Fecha							
Elemento	Módulo						
	Lámpara						
Nombre							

WP-MD20U-030A-EN

16126000A20321

Distribuido por frigicoll

OFICINA CENTRAL
Blasco de Garay, 4-6
08960 Sant Just Desvern
(Barcelona)
Tel. +34 93 480 33 22
http://www.frigicoll.es
http://www.midea.es

MADRID
Senda Galiana, 1
Polígono Industrial Coslada
Coslada (Madrid)
Tel. +34 91 669 97 01
Fax. +34 91 674 21 00
madrid@frigicoll.es