ESPAÑOL
FR
EN
IDIOMAS

Suelo/Techo
Twins Axial Current Loop

FICHA PRODUCTO

RG10A(B2S)/BGEF
Control recomendado

R-32 · 50/60 Hz · A

CARACTERÍSTICAS

Modelo interior / Modelo exterior	2x MUEU-18NX / MO-36N8-Q
Capacidad frigorífica (interior)	2x 5,28 kW
Capacidad calorífica (interior)	2x 5,57 kW
Caudal de aire (interior)	723 / 839 / 958 m^3/h
Presión sonora (interior)	37 / 41 / 44 dB(A)
Caudal de aire (exterior)	3800 m^3/h
Presión sonora (exterior)	62 dB(A)
Alimentación	220-240 V / 1 / 50 Hz
Interruptor automático / Fusible	50 / 40 A
Cableado alimentación (exterior)	(2+T)x4 mm^2
Cableado interconexión (exterior - interior)	(3+T)x1 mm^2
Cableado comunicación control	2x0,5 mm^2 (c20 m) / 2x0,75-1,25 mm^2 (c50 m)
BUS comunicación XYE (apantallado)	3x0,75 mm^2

ESQUEMA CONEXIONES

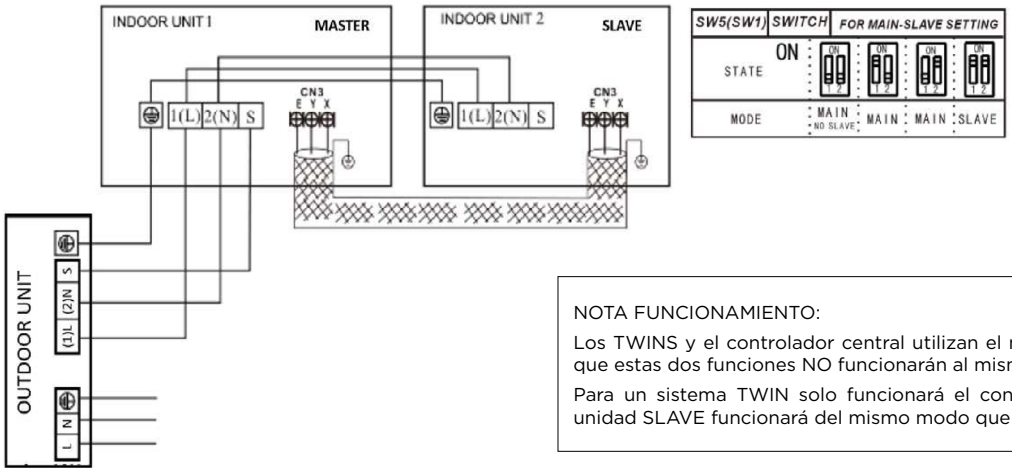

NOTA FUNCIONAMIENTO:

Los TWINS y el controlador central utilizan el mismo terminal XYE, por lo que estas dos funciones NO funcionarán al mismo tiempo.

Para un sistema TWIN solo funcionará el control de la unidad MAIN, la unidad SLAVE funcionará del mismo modo que la unidad MAIN.

NOTAS:
(1) Los datos y especificaciones presentes en esta ficha pueden variar sin previo aviso.
(2) Las imágenes de esta ficha son de carácter orientativo, pudiendo ser diferentes a la máquina final.

frigicoll

CONEXIONES FRIGORÍFICAS

Modelo	2x MUEU-18NX / MO-36N8-Q
Tuberías frigoríficas (L)	Ø3/8" / Ø5/8"
Tuberías frigoríficas (L1 y L2)	Ø1/4" / Ø1/2"
Carga fábrica	2,40 kg
Tubería salida desagüe int.	Ø25 mm
Longitud máx. tuberías	50 m
Desnivel máx. entre exterior e interior (H1)	20 m
Desnivel máx. entre unidades interiores (H2)	0,50 m
Longitud máx. tuberías (L1 y L2)	15 m
Diferencia tuberías (L1-L2)	10 m

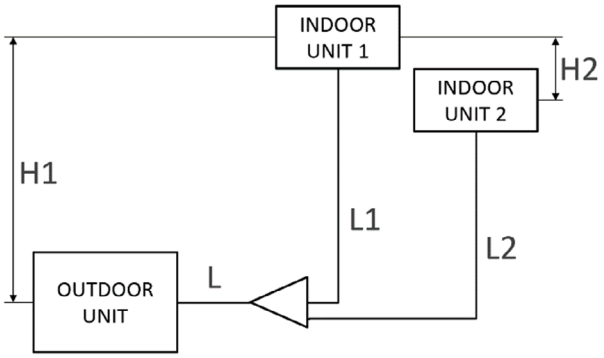

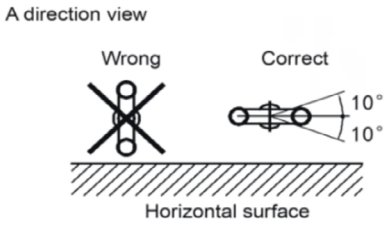

DIMENSIONES Y PESO INTERIOR

Modelo	MUEU-18NX
Ancho	1.068 mm
Alto	235 mm
Fondo	675 mm
Peso	28 kg

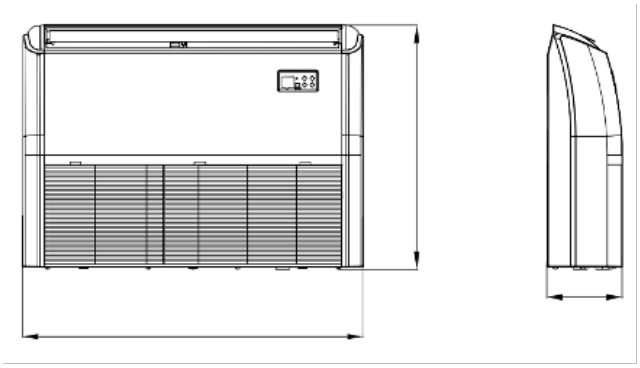

DIMENSIONES Y PESO EXTERIOR

Modelo	MO-36N8-Q
Ancho	946 mm
Alto	810 mm
Fondo	410 mm
Peso	52,8 kg

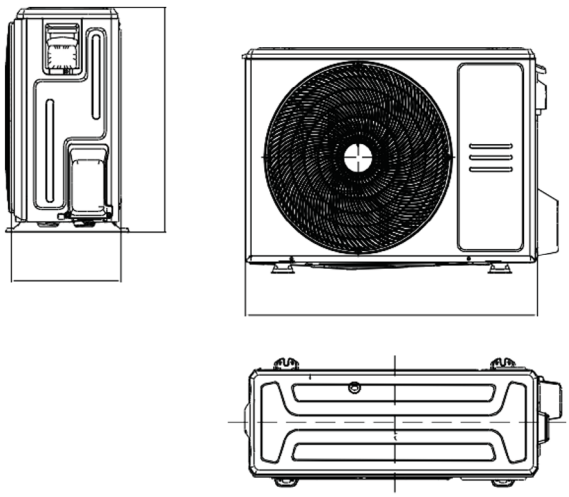

ESPAÑOL
FR
EN
IDIOMAS

Suelo/Techo
Twins Axial Current Loop

FICHA PRODUCTO

RG10A(B2S)/BGEF
Control recomendado

R-32 · 50/60 Hz · A

CARACTERÍSTICAS

Modelo interior / Modelo exterior	2x MUEU-18NX / MO-36N8-R
Capacidad frigorífica (interior)	2x 5,28 kW
Capacidad calorífica (interior)	2x 5,57 kW
Caudal de aire (interior)	723 / 839 / 958 m^3/h
Presión sonora (interior)	37 / 41 / 44 dB(A)
Caudal de aire (exterior)	4.000 m^3/h
Presión sonora (exterior)	63 dB(A)
Alimentación	380-415 V / 3 / 50 Hz
Interruptor automático / Fusible	25 / 20 A
Cableado alimentación (exterior)	(4+T)x2,50 mm^2
Cableado interconexión (exterior - interior)	(3+T)x1 mm^2
Cableado comunicación control	2x0,5 mm^2 (c20 m) / 2x0,75-1,25 mm^2 (c50 m)
BUS comunicación XYE (apantallado)	3x0,75 mm^2

ESQUEMA CONEXIONES

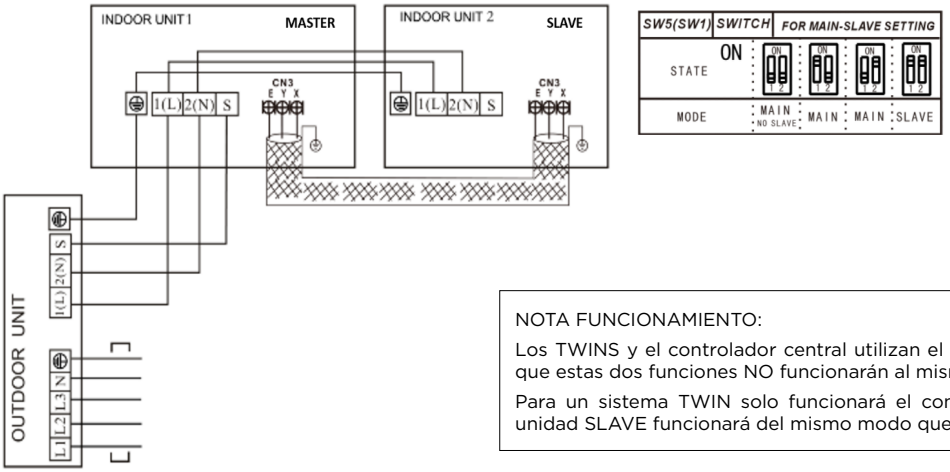

NOTA FUNCIONAMIENTO:

Los TWINS y el controlador central utilizan el mismo terminal XYE, por lo que estas dos funciones NO funcionarán al mismo tiempo.

Para un sistema TWIN solo funcionará el control de la unidad MAIN, la unidad SLAVE funcionará del mismo modo que la unidad MAIN.

NOTAS:
(1) Los datos y especificaciones presentes en esta ficha pueden variar sin previo aviso.
(2) Las imágenes de esta ficha son de carácter orientativo, pudiendo ser diferentes a la máquina final.

frigicoll

CONEXIONES FRIGORÍFICAS

Modelo	2x MUEU-18NX / MO-36N8-R
Tuberías frigoríficas (L)	Ø3/8" / Ø5/8"
Tuberías frigoríficas (L1 y L2)	Ø3/8" / Ø5/8"
Carga fábrica	2,40 kg
Tubería salida desagüe int.	Ø25 mm
Longitud máx. tuberías	50 m
Desnivel máx. entre exterior e interior (H1)	20 m
Desnivel máx. entre unidades interiores (H2)	0,50 m
Longitud máx. tuberías (L1 y L2)	15 m
Diferencia tuberías (L1-L2)	10 m

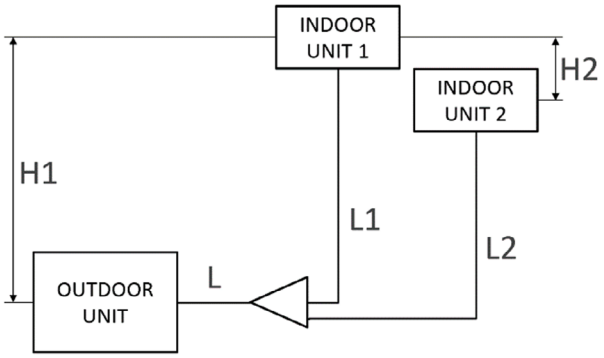

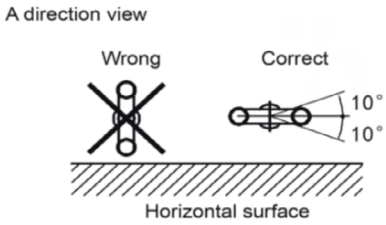

DIMENSIONES Y PESO INTERIOR

Modelo	MUEU-18NX
Ancho	1.068 mm
Alto	235 mm
Fondo	675 mm
Peso	28 kg

DIMENSIONES Y PESO EXTERIOR

Modelo	MO-36N8-R
Ancho	946 mm
Alto	810 mm
Fondo	410 mm
Peso	66,9 kg

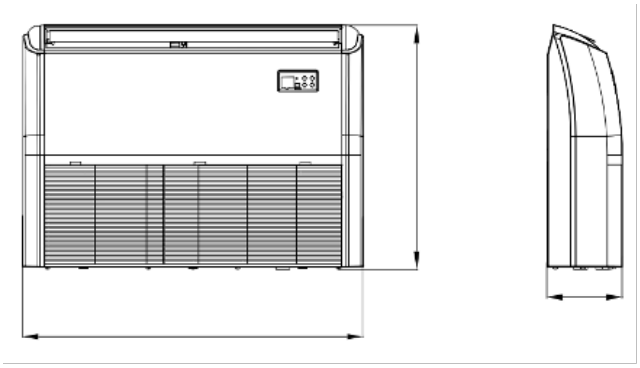

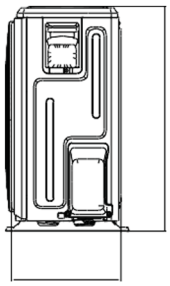

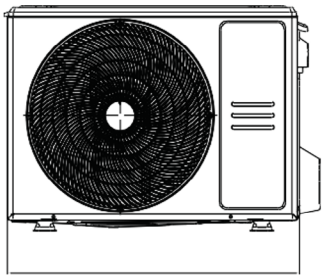

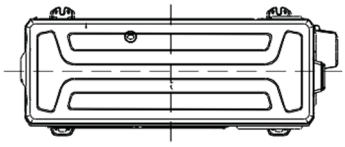

ESPAÑOL
FR
EN
IDIOMAS

Suelo/Techo
Twins Axial Current Loop

FICHA PRODUCTO

RG10A(B2S)/BGEF
Control recomendado

R-32 · 50/60 Hz · A

CARACTERÍSTICAS

Modelo interior / Modelo exterior	2x MUE-24NX / MO-48N8-R
Capacidad frigorífica (interior)	2x 7,03 kW
Capacidad calorífica (interior)	2x 7,62 kW
Caudal de aire (interior)	853 / 1023 / 1192 m^3/h
Presión sonora (interior)	43 / 47 / 51 dB(A)
Caudal de aire (exterior)	7.500 m^3/h
Presión sonora (exterior)	63,5 dB(A)
Alimentación	380-415 V / 3 / 50 Hz
Interruptor automático / Fusible	32 / 25 A
Cableado alimentación (exterior)	(4+T)x2,50 mm^2
Cableado interconexión (exterior - interior)	(3+T)x1 mm^2
Cableado comunicación control	2x0,5 mm2 (c20 m) / 2x0,75-1,25 mm^2 (c50 m)
BUS comunicación XYE (apantallado)	3x0,75 mm^2

ESQUEMA CONEXIONES

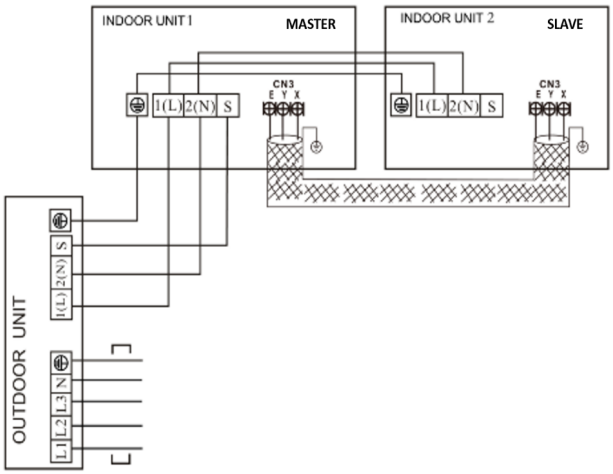

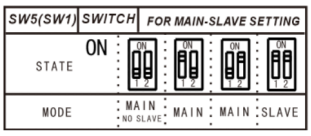

NOTA FUNCIONAMIENTO:

Los TWINS y el controlador central utilizan el mismo terminal XYE, por lo que estas dos funciones NO funcionarán al mismo tiempo.

Para un sistema TWIN solo funcionará el control de la unidad MAIN, la unidad SLAVE funcionará del mismo modo que la unidad MAIN.

NOTAS:
(1) Los datos y especificaciones presentes en esta ficha pueden variar sin previo aviso.
(2) Las imágenes de esta ficha son de carácter orientativo, pudiendo ser diferentes a la máquina final.

frigicoll

CONEXIONES FRIGORÍFICAS

Modelo	2x MUE-24NX / MO-48N8-R
Tuberías frigoríficas (L)	Ø3/8" / Ø5/8"
Tuberías frigoríficas (L1 y L2)	Ø3/8" / Ø5/8"
Carga fábrica	2,40 kg
Tubería salida desagüe int.	Ø25 mm
Longitud máx. tuberías	65 m
Desnivel máx. entre exterior e interior (H1)	20 m
Desnivel máx. entre unidades interiores (H2)	0,50 m
Longitud máx. tuberías (L1 y L2)	15 m
Diferencia tuberías (L1-L2)	10 m

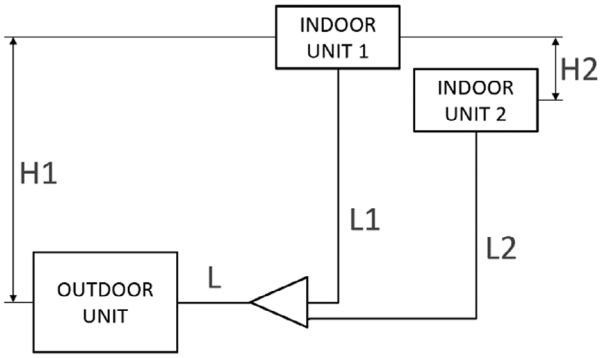

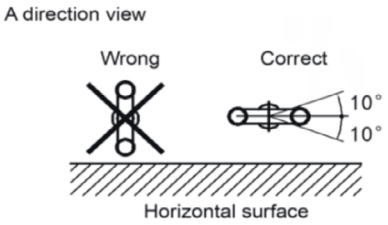

DIMENSIONES Y PESO INTERIOR

Modelo	MUE-24NX
Ancho	1.068 mm
Alto	235 mm
Fondo	675 mm
Peso	28 kg

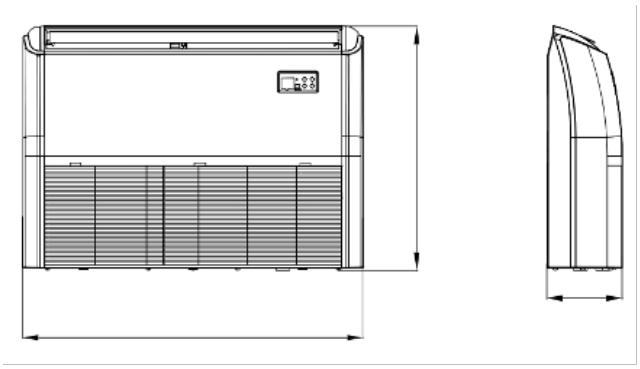

DIMENSIONES Y PESO EXTERIOR
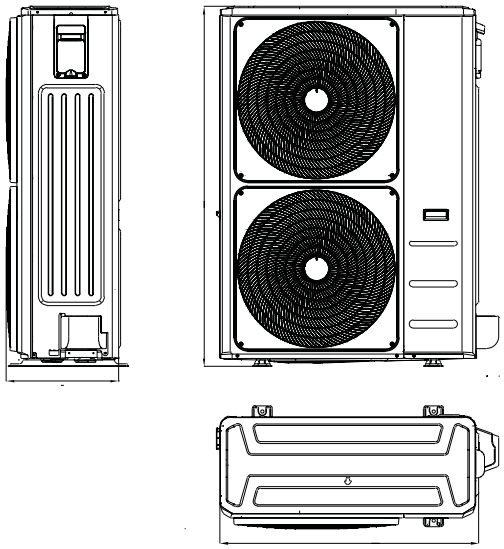
Modelo	MO-48N8-R
Ancho	952 mm
Alto	1.333 mm
Fondo	415 mm
Peso	103,70 kg