FICHA DE PRODUCTO

MCO6072PMM

CARACTERÍSTICAS

MODELO		MCO6072PMM
Código EAN		8431312216865
Tipo		Horno multifunción con microondas
Capacidad	L	72
Clasificación energética		-
Potencia	W	2880
Tensión / Alimentación	V/Hz	220-240 / 50-60
Tipo de control		2 mandos + touch control
Guías Telescópicas		No
Recordatorio fin cocción		Sí
Numero cristales puerta		4
Ventilador refrigeración		Sí
Numero de Funciones		13
Funciones		Iluminación, descongelación, calor inferior, convencional, convencional + ventilador, grill, grill doble, grill doble + ventilador, convección, pizza, precalentamiento, fermentación y microondas
Dimensiones y Peso - Neto	Ancho/Alto/fondo	595 / 596 / 566 mm - 45 Kilos
Dimensiones y Peso (embalaje) - Bruto	Ancho/Alto/fondo	648 / 672 / 719 mm - 49 Kilos

NOTAS:
(1) Los datos y especificaciones presentes en esta fiche pueden variar sin previo aviso.
(2) Las imágenes de esta ficha son de carácter orientativo, pudiendo ser diferentes a la máquina final.

FICHA DE PRODUCTO

MCO6072PMM

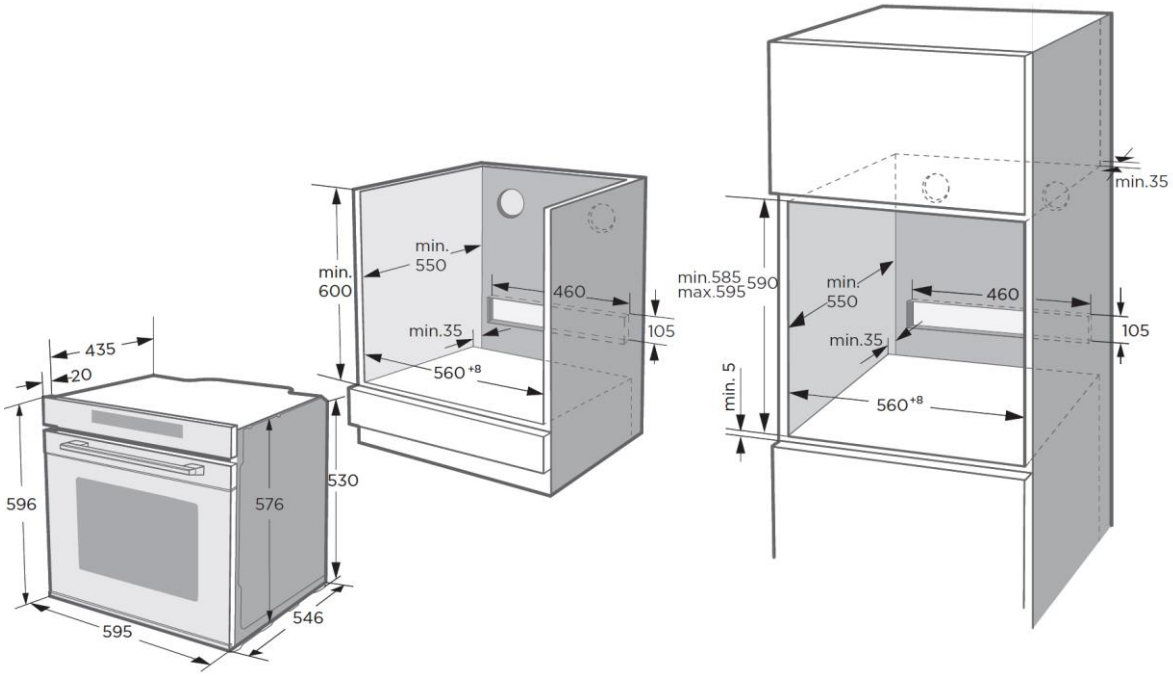

ESPECIFICACIONES

Modelo		MCO6072PMM
Ancho	mm	595
Alto	mm	596
Fondo con puerta	mm	566
Fondo sin puerta	mm	546

NOTAS:
(1) Los datos y especificaciones presentes en esta fiche pueden variar sin previo aviso.
(2) Las imágenes de esta ficha son de carácter orientativo, pudiendo ser diferentes a la máquina final.