ORIGINAL MANUAL

frigicoll

Manual de Instalación y de Usuario

Kit Online IDU

MCAC-PIDU

Le agradecemos la compra de nuestro producto.
Antes de usar la unidad, lea este manual detenidamente y consérvelo para posibles consultas.

- Este manual proporciona una descripción detallada de las precauciones que se deben adoptar durante el funcionamiento.

- Para garantizar un servicio correcto del kit online de la IDU, lea este manual cuidadosamente antes de usar la unidad.

- Para posibles consultas futuras, conserve este manual después de leerlo.

CONTENIDO **PÁGINA**

FUNCIONAMIENTO.....1

I. PRECAUCIONES DE SEGURIDAD.....2

II. PRINCIPALES PARÁMETROS Y FUNCIONES.....5

INSTALACIÓN 6

I. INSTALACIÓN DE LOS ACCESORIOS.....7

II. MÉTODO DE INSTALACIÓN 9

FUNCIONAMIENTO

I. Precauciones de seguridad

El manual de funcionamiento consta de los siguientes contenidos, uso, precauciones contra daños personales y daños en la propiedad, y métodos para usar el producto de forma correcta y segura. Después de comprender completamente los siguientes contenidos (identificadores e iconos), lea el texto y observe las siguientes reglas.

■ Descripción del identificador

Identificador	Significado
⚠ Atención	Significa que una manipulación inadecuada puede provocar lesiones graves.
⚠ Cuidado	Significa que la manipulación inadecuada puede provocar lesiones o daños en la propiedad.

[Nota]:
Daños personales como lesiones, quemaduras o descargas eléctricas que requieren tratamiento a largo plazo pero no necesitan hospitalización.

■ Descripción del icono

Icono	Significado
	Indica que está prohibidas. Las operaciones prohibidas se indica por medio del icono o con imágenes o caracteres aparte.
	Indica la implementación obligatoria. Los temas obligatorios se indican por medio del icono o con imágenes o caracteres aparte.

Atención	Instalación delegada	Deje en manos del distribuidor o de técnicos cualificados la instalación de la unidad. Los instaladores deben tener los conocimientos técnicos pertinentes. La instalación incorrecta realizada por el usuario sin permiso puede provocar incendios, descargas eléctricas, lesiones personales o fugas de agua.

Advertencia de uso	Prohibido	No rocíe aerosoles inflamables directamente sobre kit online de la IDU. De lo contrario, puede producirse un incendio.
	Prohibido	No lo haga funcionar con las manos mojadas ni permita que el agua entre en el control por cable. De lo contrario, puede producirse una descarga eléctrica.

ATENCIÓN

- Todos los componentes eléctricos deben cumplir con las leyes y regulaciones locales, y lo que se establece en este manual de instalación. Los trabajos de instalación deben ser realizados por un electricista profesional y cualificado. Una falta de capacidad del suministro eléctrico o una instalación eléctrica mal realizada pueden provocar descargas eléctricas o incendios.

- El sistema de aire acondicionado debe estar apagado antes de conectar los controles o accesorios.

- Use solo cables eléctricos que cumplan con las especificaciones. Todo el cableado en la instalación debe llevarse a cabo de acuerdo con el diagrama de conexión que se entrega con el equipo. Asegúrese de que no haya fuerzas ni tensiones externas que actúen sobre los terminales y los cables. Un cableado y una instalación inadecuados pueden provocar un incendio.

- Asegúrese de que la unidad esté conectada a tierra y que la conexión a tierra cumpla con la legislación local.

- La unidad no incluye un dispositivo con un conmutador de seguridad. Asegúrese de que en la instalación se incluya un dispositivo con conmutador de seguridad que pueda desconectar completamente todas las polaridades, y que el dispositivo de seguridad se pueda desconectar por completo cuando se produzca una sobretensión (como por ejemplo en la caída de un rayo).

II. Principales parámetros y funciones

● Parámetros principales

Voltaje de entrada	24 V CA, 50/60 Hz
Voltajes admitidos	220~240 V CA, 50/60 Hz
Temperatura ambiente	-25~50 °C
Humedad ambiental	RH 40%~RH 90%

● Funciones

MCAC-PIDU se utiliza para inspeccionar la fuente de alimentación de 220 V CA de la unidad interior.

Cuando la alimentación de 220 V CA de la unidad interior está apagada, aporte una corriente débil de 5 V / 12 V a la unidad interior y apague la unidad interior.

INSTALACIÓN

I. Instalación de los accesorios

1 Seleccionar el lugar de la instalación

No lo instale en lugares que contengan aceite, vapor y aire con azufre, de lo contrario provocará la deformación del producto y provocará un mal funcionamiento.

Preparación antes de la instalación
1) Confirme la presencia de todas las partes indicadas a continuación.

N.º	Nombre	Cant.	Observaciones
1	MCAC-PIDU	1	————
2	ST 3,9 × 10 Tornillos autoperforantes de cabeza Phillips	2	————
3	M4 × 20 tornillos de cabeza plana Phillips para madera	2	————
4	Tubos de plástico	2	————
5	Instrucciones de instalación	1	————
6	Grupos de cables de conexión MCAC-PIDU (3 metros de largo)		Se utiliza para conectar MCAC-PIDU a la PCB principal de la IDU
7	Brida para cables	3	Se usa para limpiar el grupo de líneas
8	Terminal de conexión	1	Se usa para conectar 24 V CA al CN2 de MCAC-PIDU

2) Los siguientes conjuntos deben prepararse en el emplazamiento de la instalación local.

N.º	Nombre	Cant.	Observaciones
1	Conducto de cableado (manguito aislado)	1	Preempotrado en la pared, el cableado más largo es de 3 m
2	Destornillador cabeza Phillips	1	Se utiliza para montar tornillos de cabeza plana tipo Phillips y abrir la cubierta de la placa de reserva de energía

NOTA

- Esta instrucción describe el método de instalación y las instrucciones de operación del kit online de la IDU.

II. Método de instalación

1. Diagrama de cableado de MCAC-PIDU

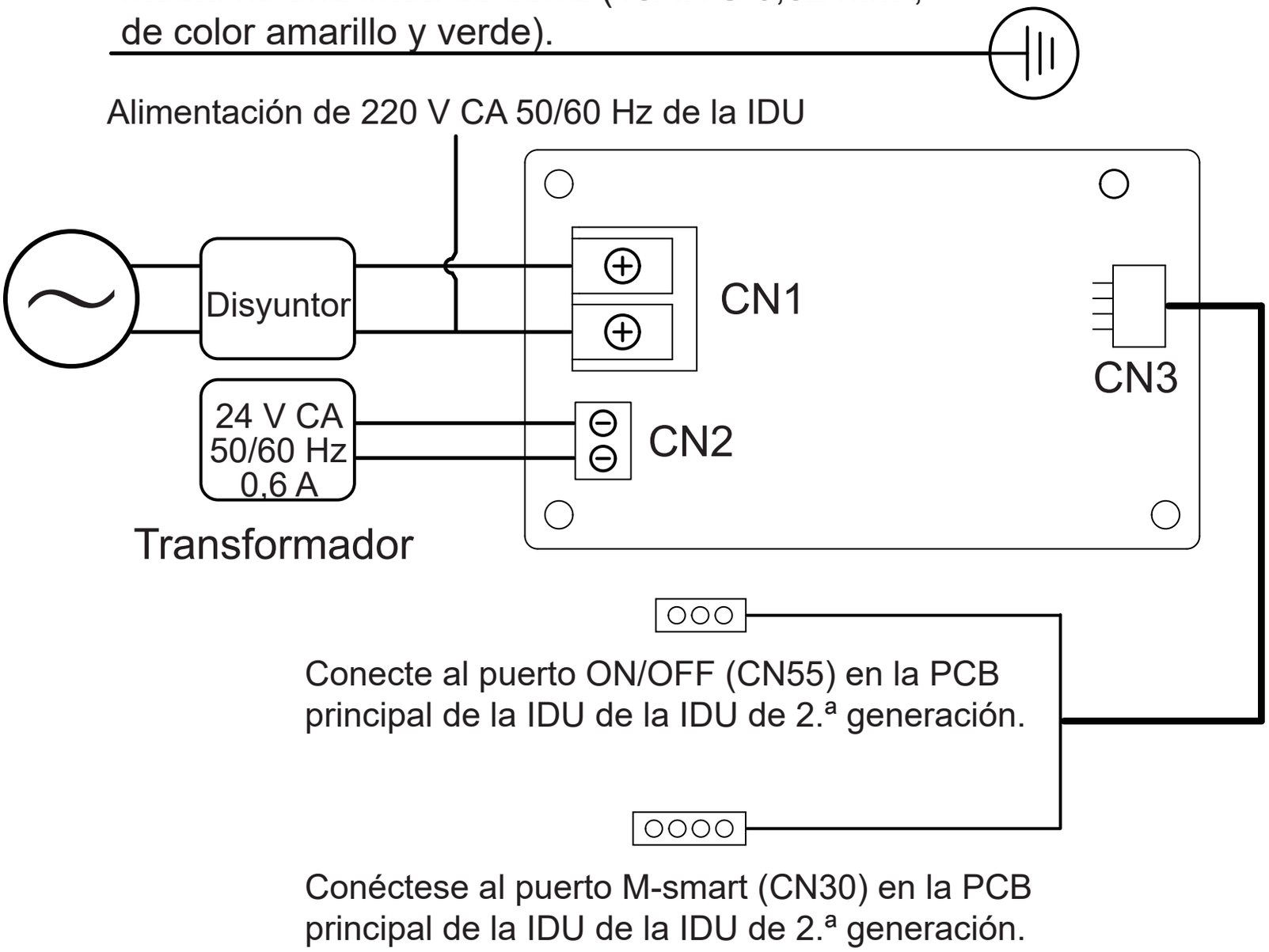

2. Emplazamiento de la instalación

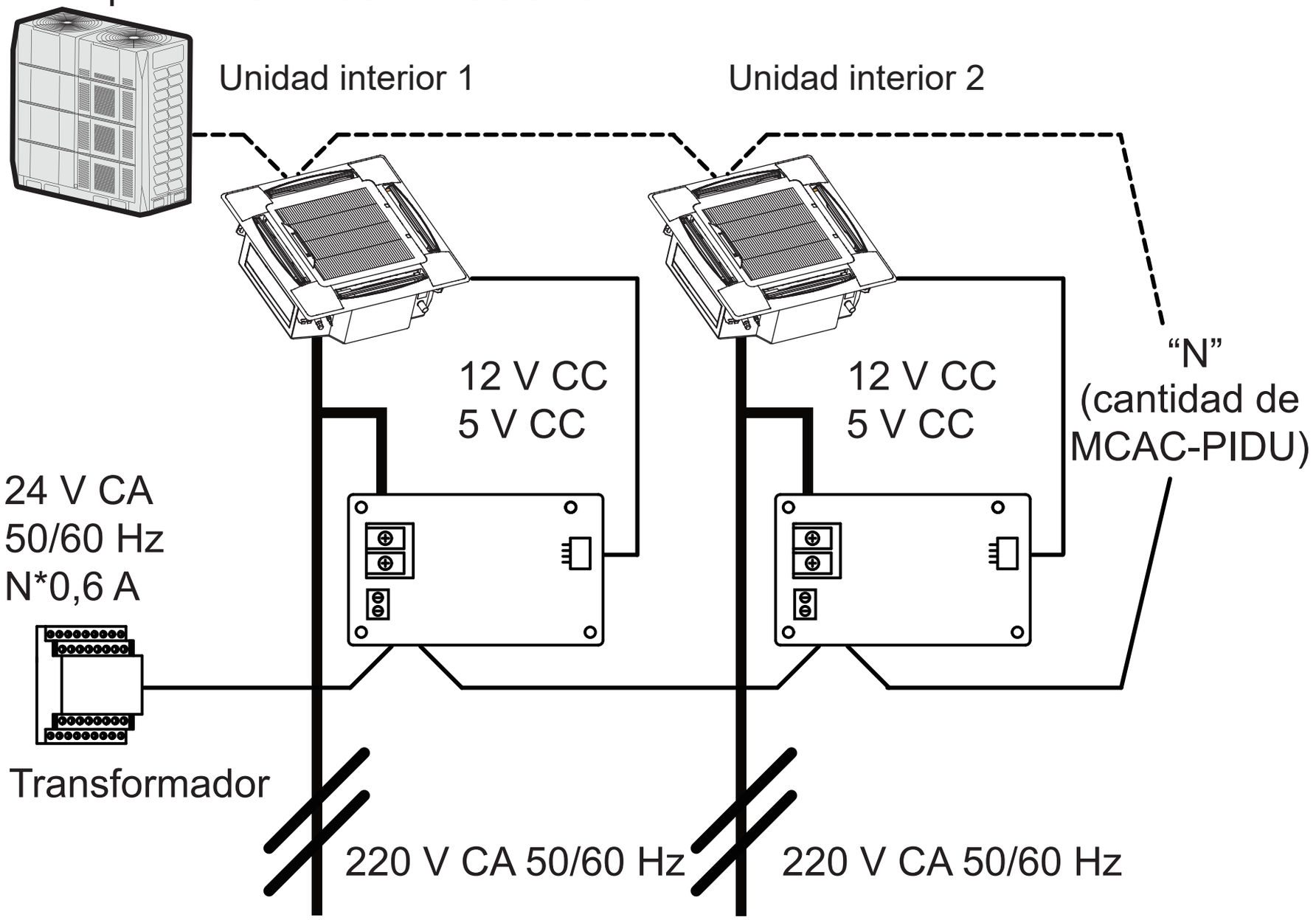

NOTA

- La fuente de alimentación de la unidad interior y la fuente de alimentación del transformador deben ser diferentes.
- Cuando suministre el kit online de la IDU, debe asegurarse de que la intensidad del transformador sea lo suficientemente grande como para alimentar a tantos kits.

3. MCAC-PIDU Pasos de instalación

1) Antes de la instalación, consulte las siguientes cotas de la instalación y las medidas generales del producto (unidad: mm).

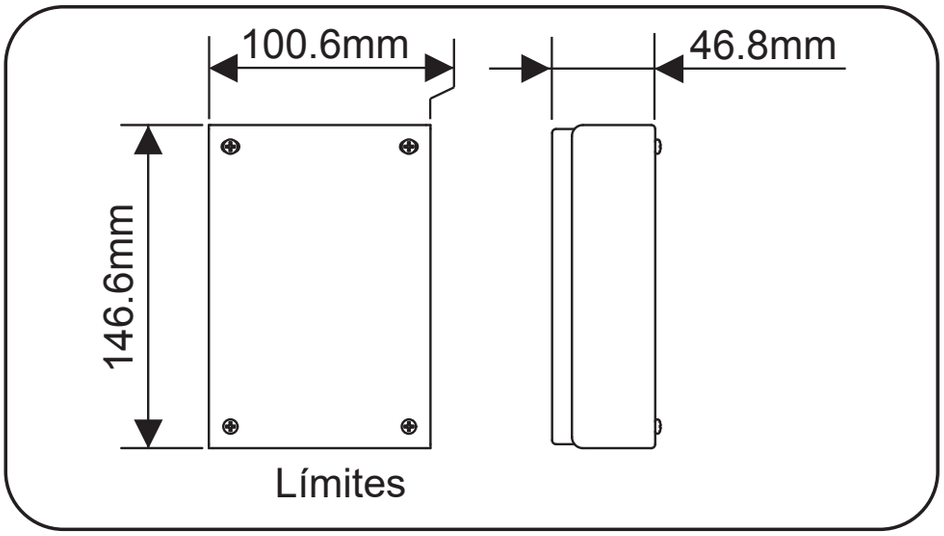

Límites

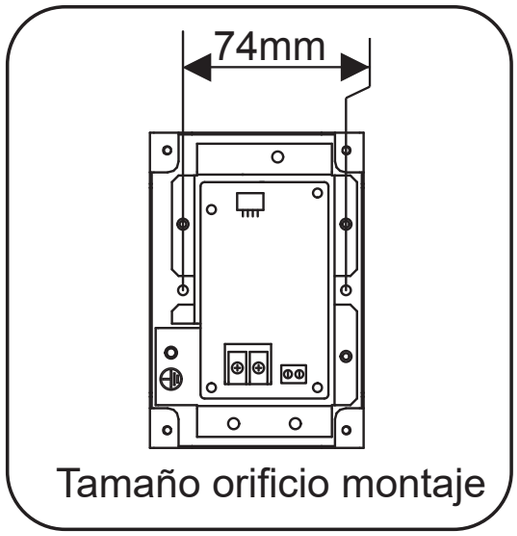

Tamaño orificio montaje

2) Abra la tapa superior del kit online de la IDU con un destornillador Phillips y conecte la rosca de acuerdo con el diagrama de cableado.

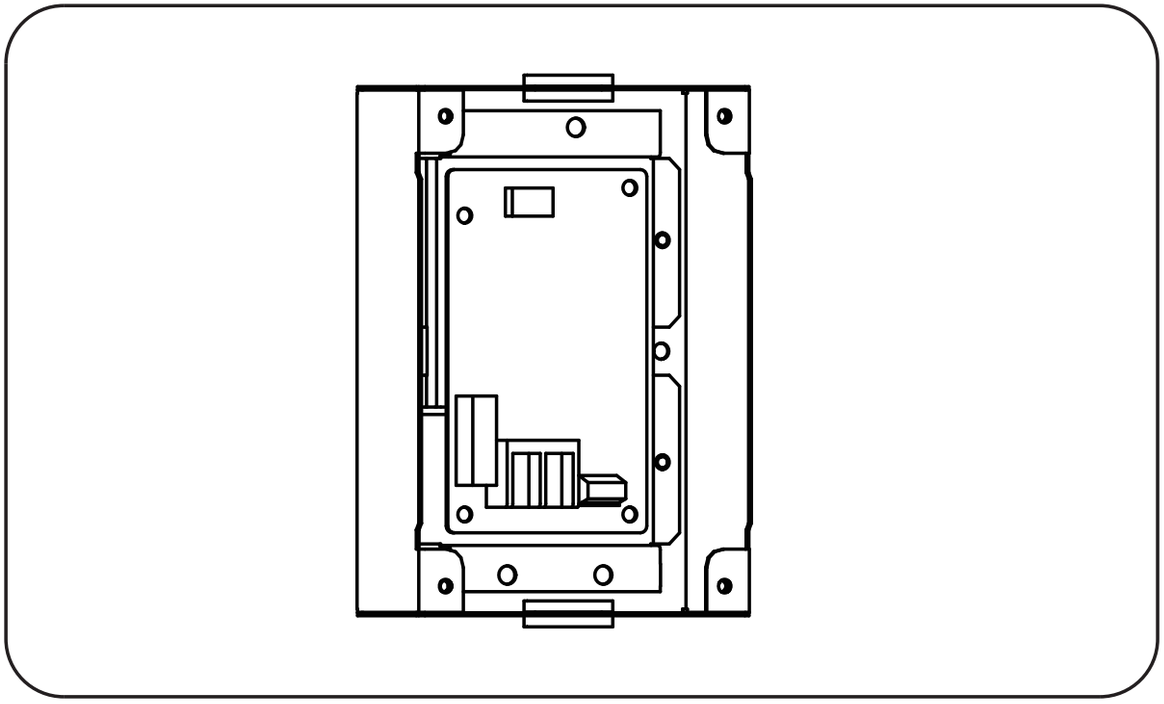

3) Fije el kit online de la IDU en la ranura de línea o pared con el tornillo de cabeza hueca accesorio.

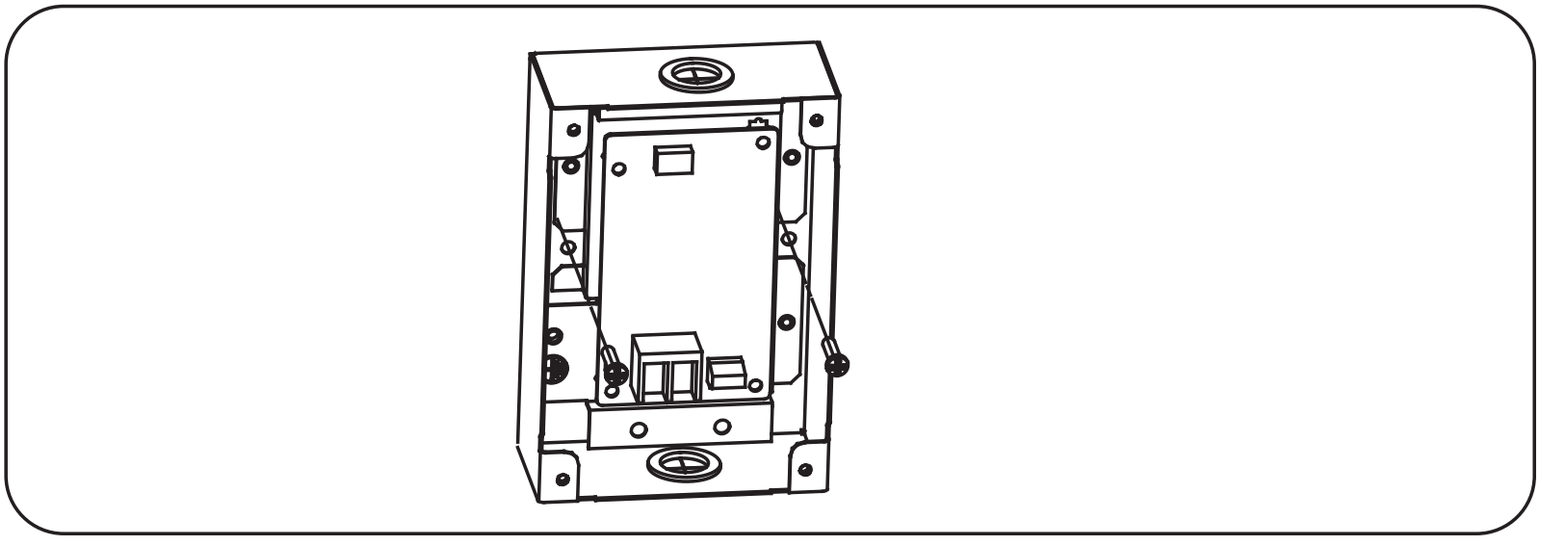

4) Cubra la cubierta frontal y use un destornillador Phillips para apretar los cuatro tornillos.

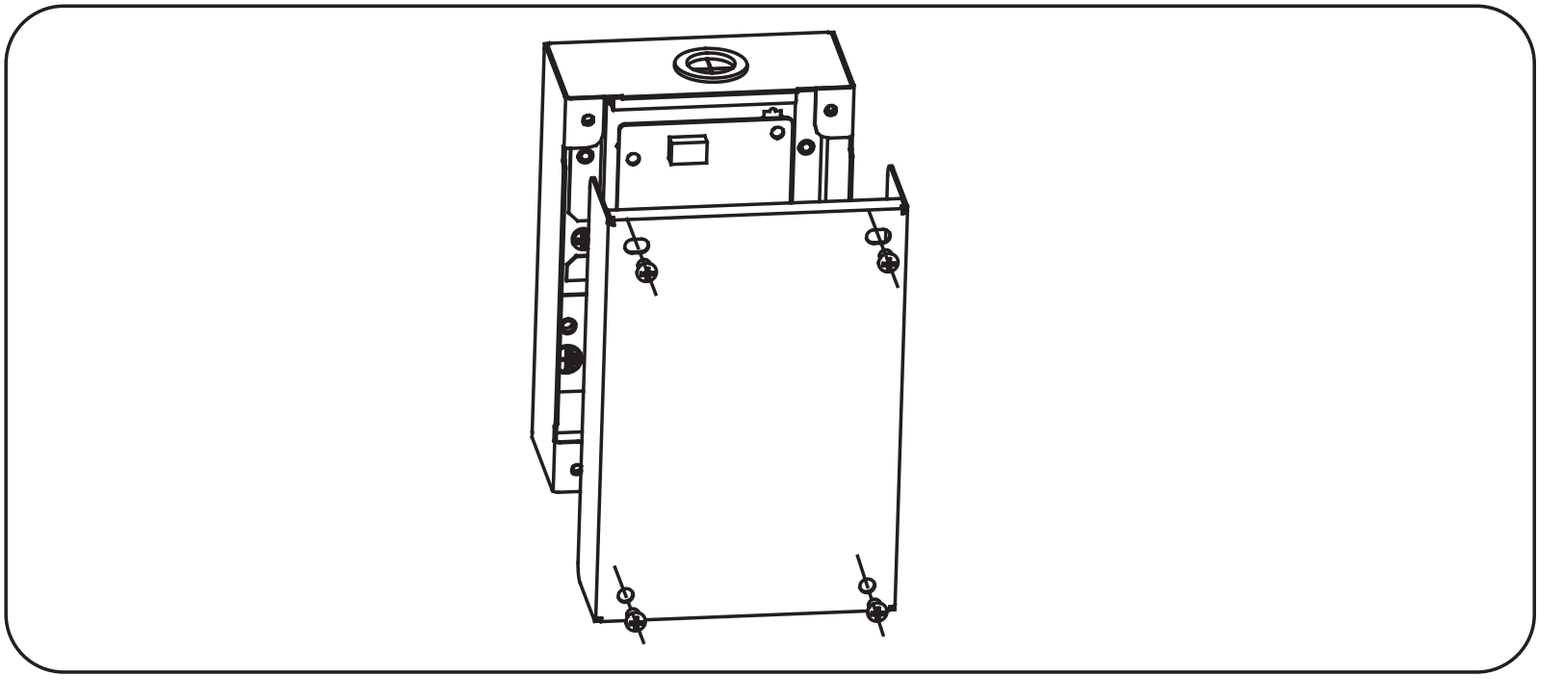

5) Los terminales de anillo sin soldadura debe usarse para alimentación de gran intensidad

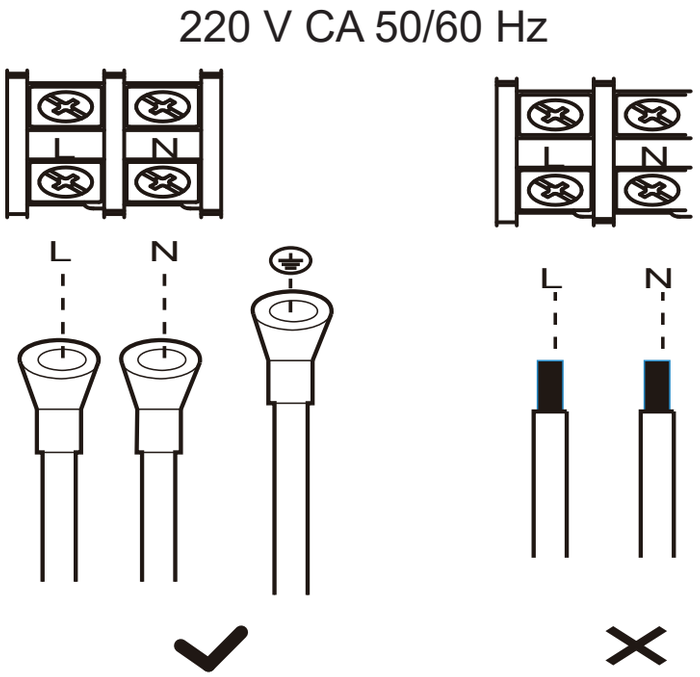

6) 24 V CA 50/60 Hz El transformador eléctrico y los cables de alimentación, para el suministro de energía, deben adquirirse por separado ya que no los proporciona el fabricante.

7) Se recomienda 18AWG (0,82 mm²) para cables de derivación de 220 V CA conectados al kit online IDU, y 22 AWG (0,32 mm²) para 24 V CA.

CUIDADO

Antes de la instalación, se debe cortar el suministro eléctrico para evitar descargas eléctricas.

1612000003887 V1.1

Traducido por Caballería <http://www.caballeria.com>

frigicoll

OFICINA CENTRAL
Blasco de Garay, 4-6
08960 Sant Just Desvern
Barcelona
Tel. 93 480 33 22
http:// www.frigicoll.es

BUREAU CENTRAL
Parc Silic-Immeuble Panama
45 rue de Villeneu
94150 Rungis
Tél. +33 9 80 80 15 14
http:// www.frigicoll.es