MANUAL TÉCNICO

Unidad Fancoil de cassette cuatro vías

MKA-V700-CA(KFC-CI-2T-700D3)
MKA-V1000-CA(KFC-CI-2T-1000D3)
MKA-V1200-CA(KFC-CI-2T-1200D3)
MKA-V700F-CA(KFC-CIS-4T-700D3)
MKA-V1000F-CA(KFC-CIS-4T-1000D3)
MKA-V1200F-CA(KFC-CIS-4T-1200D3)

Frigicoll se reserva el derecho a interrumpir o cambiar las especificaciones o los diseños en cualquier momento sin previo aviso y sin incurrir en obligaciones.

Cassette de cuatro vías

1 Especificaciones..... 4

2 Dimensiones de la unidad..... 8

3 Colocación de unidades 10

4 Accesorios 11

5 Diagrama de cableado 12

6 Tablas de capacidad..... 13

7 Características eléctricas..... 46

8 Niveles sonoros 47

Unidad de cassette de cuatro vías

1 Especificaciones

MKA-V600-CA* / MKA-V700-CA(KFC-CI-2T-700D3) / MKA-V800-CA*

Tabla 2.1: especificaciones

Modelo			MKA-V600-CA*	MKA-V700-CA (KFC-CI-2T-700D3)	MKA-V800-CA*
Suministro eléctrico		V/F /Hz	220-240/1/50		
Flujo de aire		m^3/h	1020/950/880/ 780/700/620/490	1190/1090/990/ 900/790/680/560	1360/1280/1180/ 1040/920/800/650
		CFM	600/558/517/ 458/411/364/288	700/641/582/ 529/464/400/329	800/752/694/ 611/541/470/382
Refrigeración[1]	Capacidad	kW	5,50/5,25/5,00/ 4,55/4,00/3,20/2,70	6,50/6,10/5,70/ 5,10/4,80/4,40/3,75	7,50/7,00/6,50/ 6,03/5,50/4,90/4,30
	Caudal de agua	m^3/h	1,04/0,97/0,90/ 0,81/0,71/0,58/0,49	1,20/1,08/0,99/ 0,90/0,82/0,76/0,70	1,33/1,23/1,13/ 1,06/0,96/0,85/0,77
	Caída de presión de agua	kPa	45/35/32/30/25/20/18	30/28/25/20/18/16/14	55/32/29/25/20/18/14
	Entrada de alimentación	W	40/35/30/25/20/15/12	45/35/30/25/20/15/12	60/50/40/30/25/20/15
Calefacción[2]	Capacidad	kW	6,50/6,20/5,90/ 5,25/4,85/4,30/3,55	7,50/7,20/6,60/ 6,10/5,50/5,00/4,10	8,50/7,90/7,20/ 6,58/5,90/5,40/4,70
	Caudal de agua	m^3/h	1,18/1,09/1,04/ 0,94/0,84/0,75/0,64	1,35/1,28/1,19/ 1,07/0,97/0,88/0,81	1,48/1,39/1,28/ 1,17/1,03/0,93/0,83
	Caída de presión de agua	kPa	45/35/32/30/25/20/18	30/28/25/20/18/16/14	35/32/29/25/20/18/14
	Entrada de alimentación	W	40/35/30/25/20/15/12	45/35/30/25/20/15/12	60/50/40/30/25/20/15
Nivel de presión sonora[3]		dB(A)	39,8/37,5/35,2/ 32,3/29,2/25,9/22,3	37,4/34,6/31,8/ 28,9/25,9/23,5/20,7	41,4/38,7/35,8/ 32,5/29,1/25,9/23,1
Nivel de potencia sonora[4]		dB(A)	54/49,1/46,5/ 46/40,4/36,9/35	51/48,4/45,6/ 43/39,9/39,1/35	54/50,2/47,5/ 46/41,2/37,4/37
Corriente nominal		A	0,5/0,4/0,3/ 0,3/0,3/0,3/0,3	0,5/0,4/0,3/ 0,3/0,3/0,3/0,3	0,6/0,3/0,4/ 0,3/0,3/0,3/0,3
Motor de ventilador	Tipo		Motor CC		
	Número		1		
Ventilador	Tipo		Palas centrífugas curvadas hacia delante		
	Número		1		
Bobina	Fila		2		
	Presión máx. de funcionamiento	MPa	1,6		
	Diámetro	mm	7		
Panel	Dimensiones netas (A × H × P)	mm	950 × 77 × 950	950 × 77 × 950	950 × 77 × 950
	Dimensiones del embalaje (A × H × P)	mm	1020 × 90 × 1020	1020 × 90 × 1020	1020 × 90 × 1020
	Peso neto	kg	5,8	5,8	5,8
	Peso bruto	kg	7,6	7,6	7,6
Cuerpo	Dimensiones netas (A × H × P)	mm	840 × 204 × 840	840 × 288 × 840	840 × 288 × 840
	Dimensiones del embalaje (A × H × P)	mm	940 × 250 × 940	940 × 335 × 940	940 × 335 × 940
	Peso neto	kg	19,3	23,6	23,6
	Peso bruto	kg	22,3	26,2	26,2
Conexiones de tuberías	Tubería de entrada/salida de agua	mm	RC3/4		
	Tubería de vaciado	mm	Φ25		

Notas: Según las condiciones de Eurovent

1. Modo refrigeración: temperatura del aire de entrada 27 °C DB / 19 °C WB, temperatura del agua de entrada/salida 7 °C / 12 °C.
2. Modo calefacción: temperatura del aire de entrada 20 °C DB, temperatura del agua de entrada/salida 45 °C / 40 °C.
3. El nivel de presión sonora se mide a 1 m por debajo de la unidad en una cámara de reverberación.
4. Los niveles de presión sonora se miden a 1 m por debajo y a la derecha de la unidad en una cámara semianecoica.

MKA-V1000-CA(KFC-CI-2T-1000D3) / MKA-V1200-CA(KFC-CI-2T-1200D3)/ MKA-V1400-CA*

Tabla 2.2: especificaciones

Modelo			MKA-V1000-CA (KFC-CI-2T-1000D3)	MKA-V1200-CA(KFC-CI-2T-1200D3)	MKA-V1400-CA*
Suministro eléctrico		V/F/Hz	220-240/1/50		
Flujo de aire		m^3/h	1700/1600/1450/ 1250/1150/1000/810	1950/1850/1650/ 1450/1300/1150/950	2380/2177/1970/ 1762/1547/1345/1142
		CFM	1000/941/852/ 735/676/588/476	1147/1088/970/ 852/764/676/558	1400/1281/1159/ 1037/910/791/672
Refrigeración[1]	Capacidad	kW	8,50/8,20/7,65/ 6,94/6,40/5,80/4,85	10,50/10,00/9,50/ 8,90/8,00/7,10/6,20	12,80/11,69/10,8/ 9,88/8,9/7,93/6,92
	Caudal de agua	m^3/h	1,56/1,46/1,35/ 1,22/1,12/1,01/0,86	2,02/1,89/1,76/ 1,64/1,50/1,32/1,16	2,32/2,01/1,85/ 1,7/1,53/1,36/1,19
	Caída de presión de agua	kPa	45/40/35/30/25/20/18	45/40/35/30/25/20/17	50/43/37/31/25/20/15
	Entrada de alimentación	W	100/80/60/50/40/30/20	200/150/110/ 80/60/40/30	180/134/100/ 73/51/36/24
Calefacción[2]	Capacidad	kW	9,50/9,35/8,75/ 8,10/7,40/6,60/5,80	12,00/11,20/10,50/ 9,95/9,00/8,00/6,90	14,50/13,09/11,99/ 10,86/9,67/8,51/7,33
	Caudal de agua	m^3/h	1,73/1,66/1,57/ 1,44/1,30/1,16/1,02	2,23/2,08/1,89/ 1,72/1,56/1,38/1,20	2,44/2,26/2,07/ 1,87/1,67/1,47/1,26
	Caída de presión de agua	kPa	45/40/35/30/25/20/18	45/40/35/30/25/20/17	50/43/37/31/26/20/16
	Entrada de alimentación	W	100/80/60/50/40/30/20	200/150/110/ 80/60/40/30	180/134/100/ 73/51/36/24
Nivel de presión sonora[3]		dB(A)	46,8/44,5/41,6/ 38,4/34,8/30,8/26,8	51,5/49,3/46,9/ 44,2/40,7/36,7/32,0	49,2/46,7/44,0/ 40,9/37,7/33,9/29,8
Nivel de potencia sonora[4]		dB(A)	60/56,8/54,1/52/ 47,7/43,9/41	64/61,2/58,6/56/ 52,4/48,5/44	61,8/59,3/56,6/ 53,6/50,2/46,5/42,1
Corriente nominal		A	1,0/0,7/0,5/ 0,4/0,3/0,3/0,3	1,6/1,1/0,8/0,7/ 0,5/0,4/0,4	1,4/1,0/0,8/0,6/ 0,5/0,4/0,3
Motor de ventilador	Tipo		Motor CC		
	Número		1		
Ventilador	Tipo		Palas centrífugas curvadas hacia delante		
	Número		1		
Bobina	Fila		2	3	3
	Presión máx. de funcionamiento	MPa	1,6		
	Diámetro	mm	7		
Panel	Dimensiones netas (A × H × P)	mm	950 × 77 × 950	950 × 77 × 950	1050 × 60 × 1050
	Dimensiones del embalaje (A × H × P)	mm	1020 × 90 × 1020	1020 × 90 × 1020	1115 × 100 × 1115
	Peso neto	kg	5,8	5,8	7,4
	Peso bruto	kg	7,6	7,6	9,7
Cuerpo	Dimensiones netas (A × H × P)	mm	840 × 288 × 840	840 × 288 × 840	950 × 300 × 950
	Dimensiones del embalaje (A × H × P)	mm	940 × 335 × 940	940 × 335 × 940	1080 × 355 × 1080
	Peso neto	kg	19,3	23,6	32,5
	Peso bruto	kg	22,3	26,2	37,3
Conexiones de tuberías	Tubería de entrada/salida de agua	pulgada	RC3/4		
	Tubería de vaciado	mm	Φ25	Φ25	Φ32

Notas: Según las condiciones de Eurovent

1. Modo refrigeración: temperatura del aire de entrada 27 °C DB / 19 °C WB, temperatura del agua de entrada/salida 7 °C / 12 °C.
2. Modo calefacción: temperatura del aire de entrada 20 °C DB, temperatura del agua de entrada/salida 45 °C / 40 °C.
3. El nivel de presión sonora se mide a 1 m por debajo de la unidad en una cámara de reverberación.
4. Los niveles de presión sonora se miden a 1 m por debajo y a la derecha de la unidad en una cámara semianecoica.

Unidad de cassette de cuatro vías

MKA-V600F-CA* / MKA-V700F-CA(KFC-CIS-4T-700D3) / MKA-V800F-CA*

Tabla 2.3: especificaciones

Modelo			MKA-V600F-CA*	MKA-V700F-CA (KFC-CIS-4T-700D3)	MKA-V800F-CA*
Suministro eléctrico		V/F/Hz	220-240/1/50		
Flujo de aire		m^3/h	1020/930/870/800/720/620/520	1190/1080/950/880/790/680/560	1360/1250/1120/1000/900/800/660
		CFM	600/547/511/470/423/364/305	700/635/558/517/464/400/329	800/735/658/588/529/470/388
Refrigeración[1]	Capacidad	kW	4,40/4,20/4,00/3,70/3,40/3,00/2,65	5,00/4,70/4,40/4,15/3,90/3,55/3,46	5,50/5,20/4,90/4,60/4,20/3,80/3,60
	Caudal de agua	m^3/h	0,88/0,82/0,74/0,65/0,60/0,53/0,46	0,90/0,88/0,83/0,77/0,74/0,67/0,63	1,02/0,98/0,92/0,86/0,76/0,69/0,62
	Caída de presión de agua	kPa	35/28/26/25/22/16/14	35/32/30/27/25/20/15	40/35/30/28/22/18/17
	Entrada de alimentación	W	40/30/25/20/15/12/10	45/35/30/25/20/15/13	60/50/40/30/25/20/15
Calefacción[2]	Capacidad	kW	6,00/5,75/5,41/5,11/4,94/4,40/3,80	7,00/6,83/6,70/6,40/6,30/5,50/4,65	7,50/7,10/6,70/6,35/5,95/5,50/5,20
	Caudal de agua	m^3/h	0,68/0,63/0,59/0,55/0,50/0,41/0,33	0,71/0,68/0,64/0,61/0,57/0,51/0,41	0,79/0,74/0,69/0,63/0,59/0,53/0,46
	Caída de presión de agua	kPa	35/28/26/25/22/16/14	35/32/30/27/25/20/15	40/35/30/28/22/18/17
	Entrada de alimentación	W	40/30/25/20/15/12/10	45/35/30/25/20/15/13	60/50/40/30/25/20/15
Nivel de presión sonora[3]		dB(A)	34,2/31,5/29,0/26,3/24,1/21,8/20,6	37,4/34,5/31,6/28,4/25,6/23,2/21,0	41,2/38,6/35,7/32,2/28,9/25,6/22,8
Nivel de potencia sonora[4]		dB(A)	48/44,1/41,4/40/35,4/32,4/31	50/47,1/44,2/42/37,9/35,0/33	55/50,9/48,0/46/41,6/38,0/36
Corriente nominal		A	0,5/0,4/0,3/0,3/0,3/0,3/0,3	0,5/0,4/0,4/0,3/0,3/0,3/0,3	0,6/0,4/0,4/0,3/0,3/0,3/0,3
Motor de ventilador	Tipo		Motor CC		
	Número		1		
Ventilador	Tipo		Palas centrífugas curvadas hacia delante		
	Número		1		
Bobina	Fila		2		
	Presión máx. de funcionamiento	MPa	1,6		
	Diámetro	mm	7		
Panel	Dimensiones netas (A × H × P)	mm	950 × 77 × 950	950 × 77 × 950	950 × 77 × 950
	Dimensiones del embalaje (A × H × P)	mm	1020 × 90 × 1020	1020 × 90 × 1020	1020 × 90 × 1020
	Peso neto	kg	5,8	5,8	5,8
	Peso bruto	kg	7,6	7,6	7,6
Cuerpo	Dimensiones netas (A × H × P)	mm	840 × 288 × 840	840 × 288 × 840	840 × 288 × 840
	Dimensiones del embalaje (A × H × P)	mm	940 × 335 × 940	940 × 335 × 940	940 × 335 × 940
	Peso neto	kg	23,9	23,9	23,9
	Peso bruto	kg	26,4	26,4	26,4
Conexiones de tuberías	Tubería de entrada/salida de agua	mm	RC3/4-RC1/2		
	Tubería de vaciado	mm	Φ25		

Notas: Según las condiciones de Eurovent

1. Modo refrigeración: temperatura del aire de entrada 27 °C DB / 19 °C WB, temperatura del agua de entrada/salida 7 °C / 12 °C.
2. Modo refrigeración: temperatura del aire de entrada 20 °C DB, temperatura del agua de entrada/salida 65 °C / 55 °C.
3. El nivel de presión sonora se mide a 1 m por debajo de la unidad en una cámara de reverberación.
4. Los niveles de presión sonora se miden a 1 m por debajo y a la derecha de la unidad en una cámara semianecoica.

MKA-V1000F-CA(KFC-CIS-4T-1000D3) / MKA-V1200F-CA(KFC-CIS-4T-1200D3)

Tabla 2.4: especificaciones

Modelo			MKA-V1000F-CA(KFC-CIS-4T-1000D3)	MKA-V1200F-CA(KFC-CIS-4T-1200D3)
Suministro eléctrico		V/F/Hz	220-240/1/50	
Flujo de aire		m^3/h	1700/1259/807	2040/1507/966
		CFM	1000/741/475	1200/886/568
Refrigeración[1]	Capacidad	kW	8,00/7,16/5,12	9,00/8,13/5,98
	Caudal de agua	m^3/h	1,6/1,25/0,89	1,8/1,42/1,04
	Caída de presión de agua	kPa	40/25/15	50/45/18
	Entrada de alimentación	W	112/48/19	205/76/27
Calefacción[2]	Capacidad	kW	8,50/7,88/6,04	9,30/8,13/7,01
	Caudal de agua	m^3/h	0,82/0,7/0,53	0,94/0,79/0,61
	Caída de presión de agua	kPa	45/33/20	50/49/22
	Entrada de alimentación	W	112/47/18	205/74/25
Nivel de presión sonora[3]		dB(A)	46,9/38,8/27,5	51,3/43,6/31,8
Nivel de potencia sonora[4]		dB(A)	60/52/42	65/57/45
Corriente nominal		A	1,0/0,5/0,3	1,6/0,8/0,4
Motor de ventilador	Tipo		Motor CC	
	Número		1	
Ventilador	Tipo		Palas centrífugas curvadas hacia delante	
	Número		1	
Bobina	Fila		3	3
	Presión máx. de funcionamiento	MPa	1,6	
	Diámetro	mm	7	
Panel	Dimensiones netas (A × H × P)	mm	950 × 77 × 950	950 × 77 × 950
	Dimensiones del embalaje (A × H × P)	mm	1020 × 90 × 1020	1020 × 90 × 1020
	Peso neto	kg	5,8	5,8
	Peso bruto	kg	7,6	7,6
Cuerpo	Dimensiones netas (A × H × P)	mm	840 × 288 × 840	840 × 288 × 840
	Dimensiones del embalaje (A × H × P)	mm	940 × 335 × 940	940 × 335 × 940
	Peso neto	kg	26,2	26,2
	Peso bruto	kg	28,6	28,6
Conexiones de tuberías	Tubería de entrada/salida de agua	mm	RC3/4-RC1/2	
	Tubería de vaciado	mm	Φ25	

Notas: Según las condiciones de Eurovent

1. Modo refrigeración: temperatura del aire de entrada 27 °C DB / 19 °C WB, temperatura del agua de entrada/salida 7 °C / 12 °C.
2. Modo refrigeración: temperatura del aire de entrada 20 °C DB, temperatura del agua de entrada/salida 65 °C / 55 °C.
3. El nivel de presión sonora se mide a 1 m por debajo de la unidad en una cámara de reverberación.
4. El nivel de presión sonora se mide a 1 m por debajo de la unidad en una cámara semianecoica.

2 Dimensiones de la unidad

MKA-V600-CA */ MKA-V700-CA(KFC-CI-2T-700D3) / MKA-V800-CA* / MKA-V1000-CA(KFC-CI-2T-1000D3) / MKA-V1200-CA(KFC-CI-2T-1200D3)

MKA-V600F-CA* / MKA-V700F-CA(KFC-CIS-4T-700D3) / MKA-V800F-CA */ MKA-V1000F-CA(KFC-CIS-4T-1000D3) / MKA-V1200F-CA(KFC-CIS-4T-1200D3)

Figura 3.1: Dimensiones del cassette compacto de cuatro vías 600-1200CFM (unidad: mm)

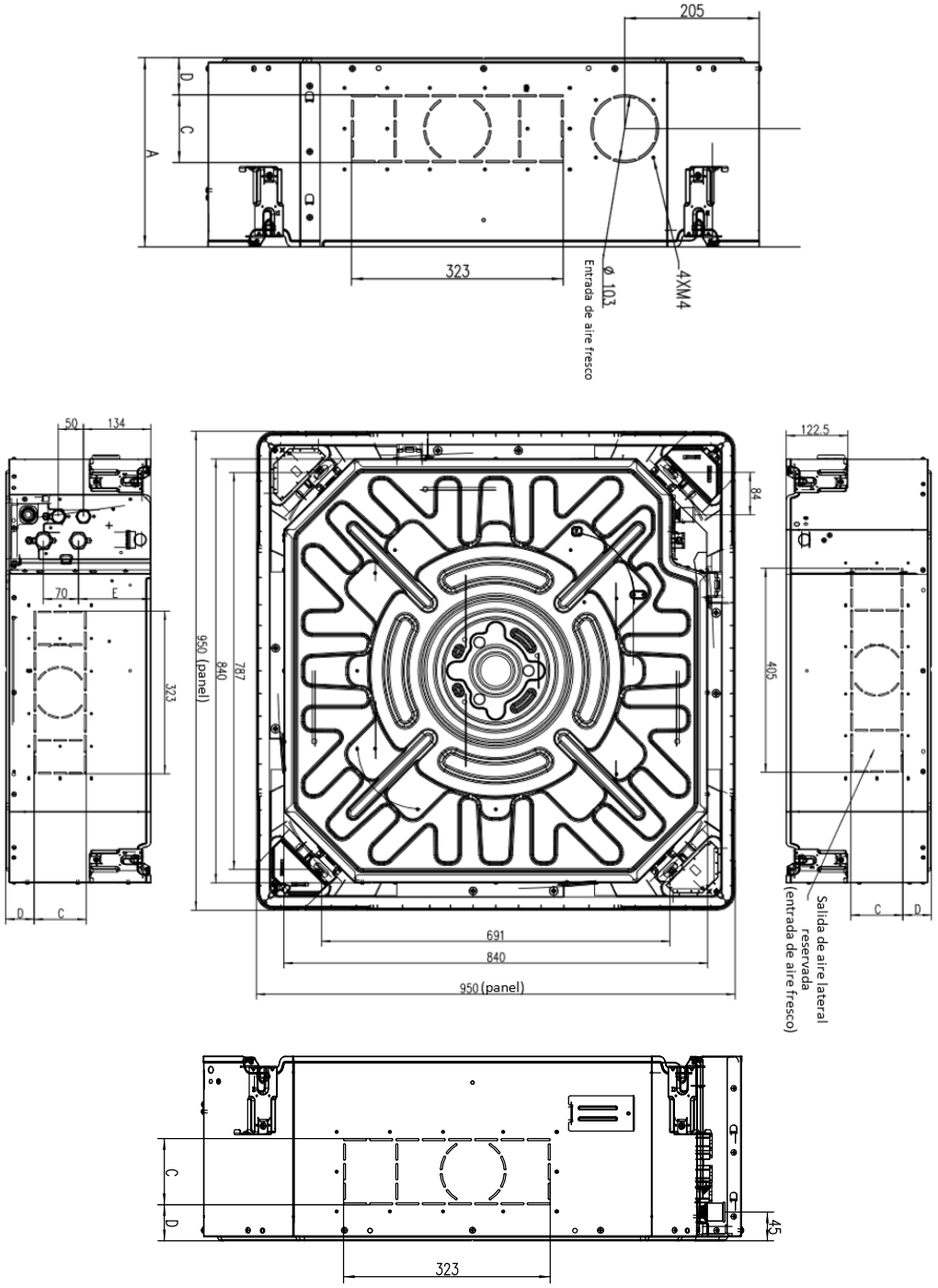

Tabla 3.1: Dimensiones del cassette de cuatro vías (unidad: mm)

Modelo	A	B	C	D	E
MKA-V600-CA*	204	141	63	41,5	69
MKA-V700-CA(KFC-CI-2T-700D3)~MKA-V1200-CA(KFC-CI-2T-1200D3) MKA-V600F-CA~MKA-V1200F-CA(KFC-CIS-4T-1200D3)	288	190	103	56,5	144

MKA-V1400-CA*

Figura 3.2: Dimensiones del cassette compacto de cuatro vías MKA-V1400-CA (unidad: mm)

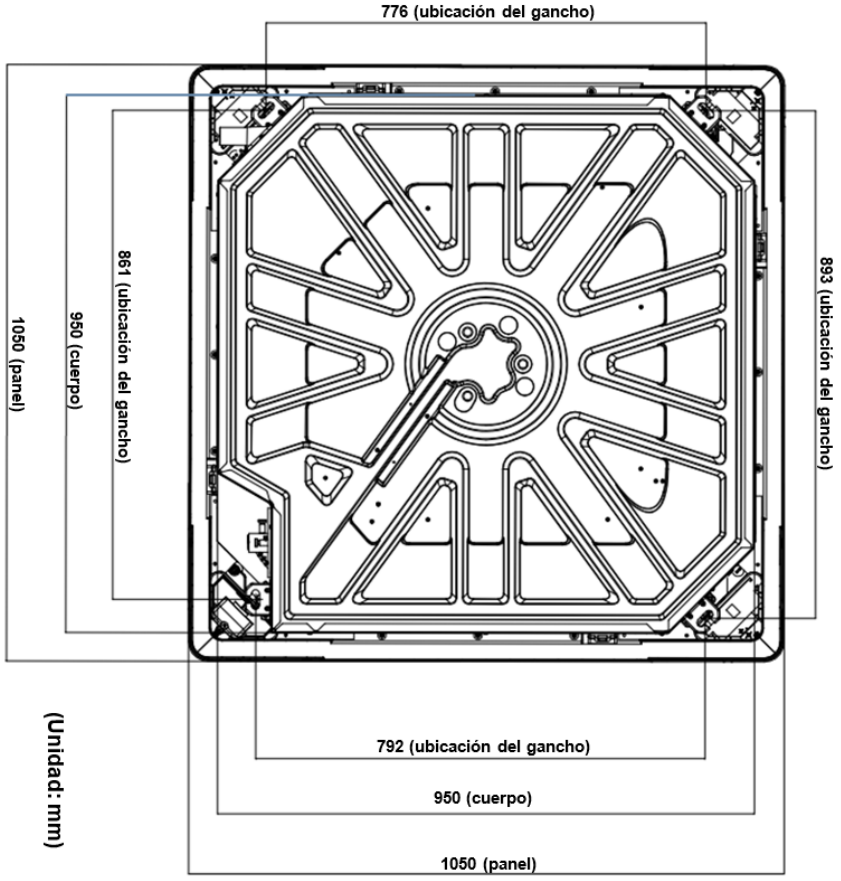

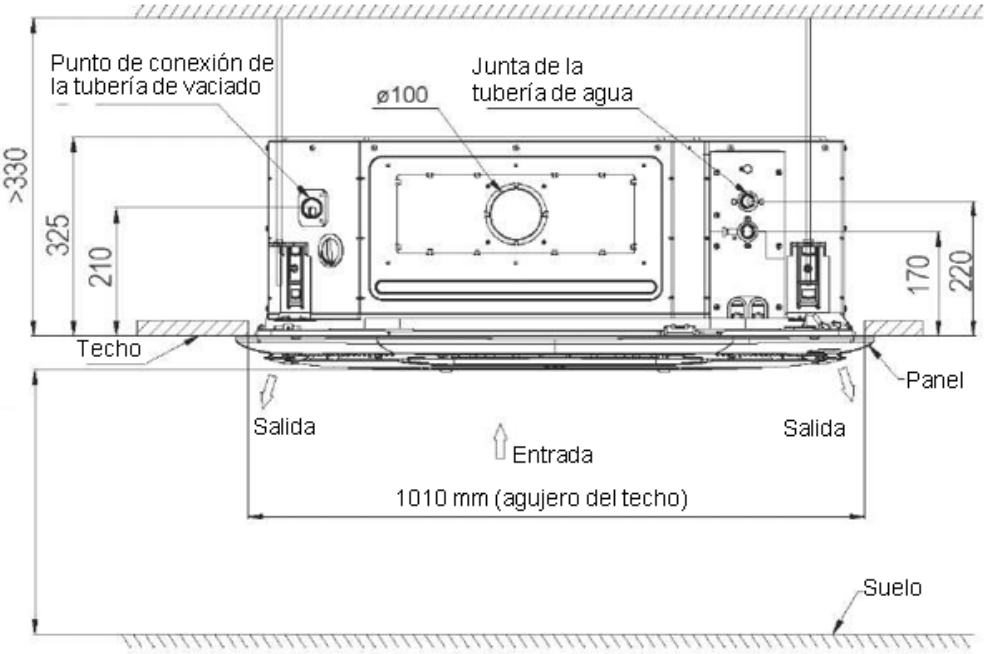

3 Colocación de unidades

3.1 Consideraciones sobre la colocación

La unidad interior debe instalarse en un lugar que cumpla los siguientes requisitos:

- Hay espacio suficiente para la instalación y el mantenimiento.
- El techo es horizontal y su estructura puede soportar el peso de la unidad interior.
- La salida y la entrada no están obstaculizadas, y la influencia del aire exterior es mínima.
- El flujo de aire puede llegar a toda la sala.
- La tubería de agua de conexión y la tubería de vaciado pueden extraerse fácilmente.
- No hay radiación directa de los calentadores.

3.2 Requisitos de espacio

Figura 4.1: Requisitos de espacio del cassette de cuatro vías (unidad: mm)

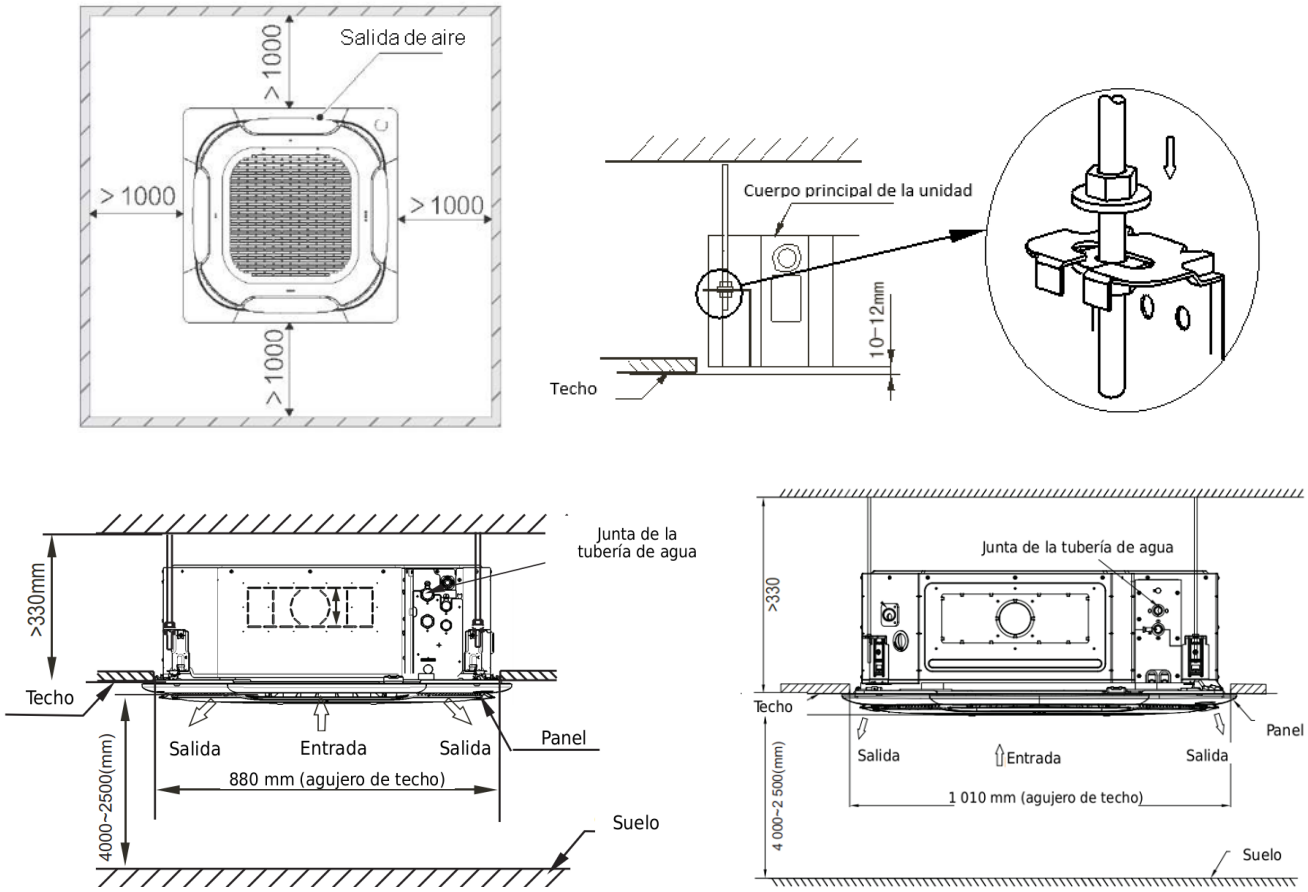

Solo para MKA-V1400-CA

4 Accesorios

4.1 Accesorios estándares

Modelos	Nombre del accesorio	Forma	Cassette de cuatro vías
MKA-V600 MKA-V700～1200 MKA-V600F～1200F	1. Tuerca		8
	2. Arandela		8
	3. Funda insonorizante/aislante		2
	4. Banda tensora		4
MKA-V1400	1. Tubería aislante		2
	2. Tubería aislante		1
	3. Perno hexagonal		4
	4. Tuerca		8
	5. Arandela plana		8
	6. Conjunto de placa de conexión		1
	7. Sujeción de tubería		1
	8. Correa tensora		5
	9. Esponja (250*250*8)		1
	10. Esponja (100*60*5)		1

Otros:

Modelos	Nombre del accesorio	Forma	Cassette de cuatro vías
1. Manual de instalación		1	1
2. Manual del usuario		1	1
3. Cartón de instalación		1	1

5 Diagrama de cableado

Figura 6.1: Diagrama de cableado del cassette de cuatro vías

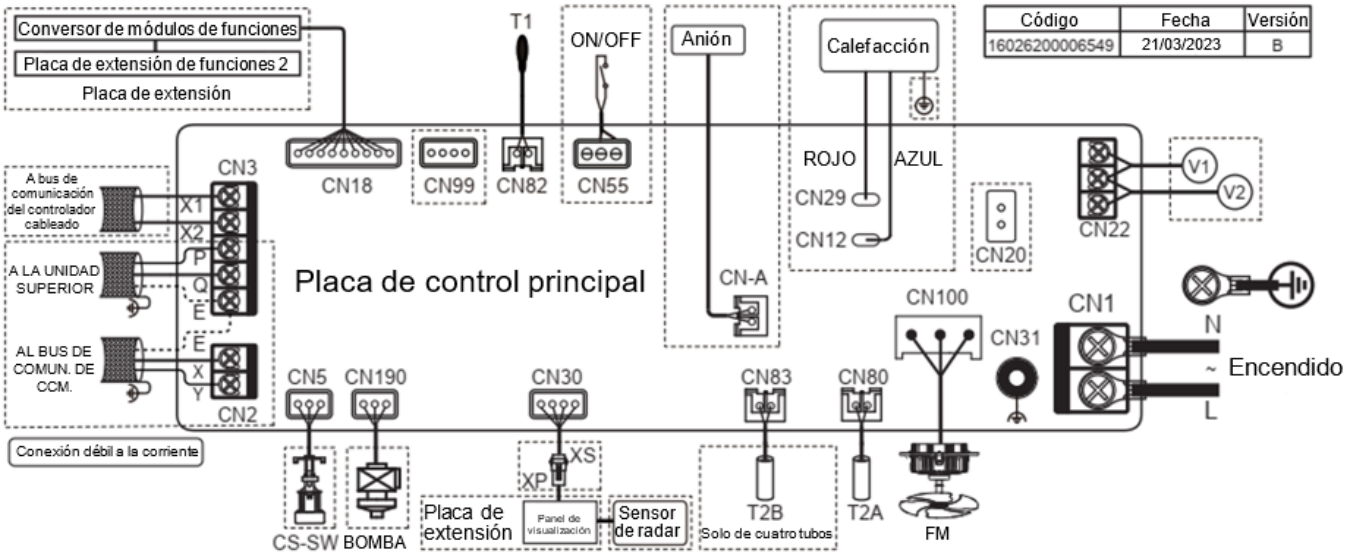

Código	Descripción
T1	Temperatura ambiente
T2A/T2B	Temperatura de la tubería
XS XP	Conectores
Heat	Calentador eléctrico
CS-SW	Interruptor de nivel de agua
FM	Motor de ventilador
ON/OFF	Encendido y apagado remotos

Definiciones y códigos de errores	
b3*	Error de la bomba de agua/del interruptor de nivel de agua
C41	Error de comunicación entre la placa de control principal y el módulo de accionamiento del ventilador
C51	Error de comunicación entre la placa de control principal y el controlador cableado
C51	Error de comunicación entre la placa de control principal y la placa de extensión
C7*	
E3	Error de sensor de panel/controlador
J**	Error del ventilador/módulo de accionamiento del ventilador
P7*	Fallo de EPROM
U1*	Error de configuración del código de marcado
P0*	Fuera del rango de trabajo
E24	Error de sensor T1
F01	Error de sensor T2A
F21	Error de sensor T2B
Definiciones y códigos de aviso (sin fallos)	
d61	Apagado remoto

2 tuberías: Tanto las válvulas de refrigeración como las de calefacción son V1.

4 tuberías: La válvula de refrigeración es V1 y la de calefacción, V2.

6 Tablas de capacidad

La tabla de capacidad de refrigeración y calefacción se ha calculado para el régimen de ventilación de la velocidad máxima SSH (unidades de 7 velocidades) o H (unidades de 3 velocidades). Si se requiere otro régimen de ventilación, utilice la tabla de capacidad calculada en el MSS-FCU DC.

6.1 Tabla de capacidad de refrigeración de FCU de 2 tubos

MKA-V600-CA*																						
EWT	ΔT	Temperatura interior (W.B.)	Temperatura interior (D.B.)																			
			21				23				25				27				29			
			TC	SC	WF	WPD	TC	SC	WF	WPD	TC	SC	WF	WPD	TC	SC	WF	WPD	TC	SC	WF	WPD
°C	°C	°C	kW	kW	m³/h	kPa	kW	kW	m³/h	kPa	kW	kW	m³/h	kPa	kW	kW	m³/h	kPa	kW	kW	m³/h	kPa
5	3	15	4,55	3,40	1,32	81,88	4,52	3,87	1,32	81,35	4,56	4,35	1,32	81,87	4,83	4,82	1,41	91,03	5,29	5,29	1,55	107,40
		17	5,96	3,41	1,74	131,33	5,92	3,89	1,73	129,99	5,89	4,35	1,72	128,60	5,86	4,82	1,71	127,77	5,83	5,28	1,71	127,41
		19	-	-	-	-	7,43	3,90	2,17	194,35	7,39	4,37	2,17	194,54	7,35	4,84	2,17	193,90	7,31	5,29	2,16	191,96
		20	-	-	-	-	8,22	3,91	2,42	234,51	8,18	4,38	2,41	232,38	8,14	4,84	2,39	230,22	8,09	5,30	2,38	228,06
	4	15	4,14	3,21	0,90	41,72	4,15	3,69	0,90	41,88	4,31	4,18	0,93	44,73	4,66	4,66	1,01	50,76	5,13	5,13	1,11	60,51
		17	5,56	3,23	1,20	69,17	5,53	3,70	1,20	68,46	5,50	4,17	1,19	67,80	5,47	4,63	1,18	67,10	5,50	5,10	1,19	67,80
		19	-	-	-	-	7,05	3,72	1,53	105,04	7,02	4,19	1,52	104,05	6,98	4,66	1,51	103,05	6,95	5,12	1,51	103,02
		20	-	-	-	-	7,86	3,73	1,71	127,24	7,81	4,20	1,70	126,04	7,78	4,67	1,69	125,13	7,74	5,14	1,69	125,07
	5	15	3,68	2,99	0,63	22,81	3,81	3,50	0,66	24,27	4,08	4,01	0,70	27,23	4,49	4,49	0,77	32,20	4,96	4,96	0,86	38,51
		17	5,14	3,03	0,89	40,58	5,12	3,51	0,89	40,59	5,09	3,98	0,88	40,18	5,10	4,45	0,88	40,31	5,22	4,94	0,90	41,67
		19	-	-	-	-	6,65	3,54	1,15	63,57	6,62	4,01	1,14	62,97	6,58	4,48	1,14	62,37	6,55	4,94	1,13	61,79
		20	-	-	-	-	7,46	3,55	1,29	77,75	7,42	4,02	1,28	77,03	7,38	4,49	1,28	76,30	7,35	4,95	1,27	76,02
	6	15	3,25	2,78	0,47	13,49	3,51	3,31	0,50	15,35	3,86	3,83	0,55	18,05	4,31	4,31	0,62	21,88	4,79	4,79	0,69	26,15
		17	4,67	2,82	0,67	24,96	4,64	3,30	0,67	24,70	4,63	3,77	0,66	24,65	4,74	4,27	0,68	25,70	4,96	4,77	0,71	27,95
		19	-	-	-	-	6,23	3,35	0,90	41,31	6,19	3,82	0,89	40,91	6,16	4,29	0,89	40,52	6,11	4,74	0,88	39,77
		20	-	-	-	-	7,05	3,37	1,02	51,23	7,01	3,84	1,01	50,75	6,97	4,30	1,01	50,26	6,93	4,77	1,00	49,79
7	3	15	3,50	2,91	1,01	50,75	3,58	3,40	1,04	52,98	3,88	3,88	1,12	60,32	4,36	4,36	1,27	74,76	4,82	4,82	1,39	88,19
		17	4,92	2,93	1,43	92,75	4,88	3,40	1,41	90,36	4,85	3,87	1,41	89,40	4,84	4,34	1,40	88,76	4,95	4,82	1,44	93,67
		19	-	-	-	-	6,41	3,42	1,88	147,99	6,37	3,89	1,86	145,59	6,32	4,34	1,85	144,75	6,29	4,82	1,84	142,55
		20	-	-	-	-	7,20	3,43	2,12	183,43	7,17	3,90	2,11	182,20	7,13	4,37	2,11	181,31	7,08	4,82	2,07	176,56
	4	15	3,09	2,71	0,67	24,51	3,33	3,23	0,72	28,05	3,72	3,72	0,81	34,07	4,19	4,19	0,91	41,91	4,66	4,66	1,01	50,33
		17	4,48	2,74	0,97	46,57	4,46	3,21	0,96	46,38	4,44	3,69	0,96	46,20	4,51	4,17	0,97	47,04	4,73	4,66	1,02	51,59
		19	-	-	-	-	6,00	3,24	1,30	78,34	5,97	3,71	1,30	77,55	5,93	4,18	1,29	76,77	5,89	4,64	1,27	75,11
		20	-	-	-	-	6,80	3,25	1,48	97,47	6,77	3,72	1,47	96,93	6,73	4,19	1,47	95,98	6,70	4,66	1,46	95,06
	5	15	2,74	2,52	0,47	13,60	3,09	3,05	0,53	16,63	3,55	3,55	0,61	21,23	4,02	4,02	0,70	26,38	4,49	4,49	0,77	31,65
		17	4,01	2,53	0,69	26,15	3,98	3,01	0,69	25,83	4,04	3,50	0,70	26,53	4,23	4,00	0,73	28,68	4,52	4,49	0,78	32,02
		19	-	-	-	-	5,56	3,05	0,96	46,06	5,53	3,52	0,96	45,59	5,50	4,59	1,04	45,00	5,46	4,45	0,94	44,23
		20	-	-	-	-	6,37	3,06	1,10	57,95	6,34	3,54	1,09	57,39	6,30	4,00	1,09	56,81	6,26	4,47	1,08	56,26
	6	15	2,43	2,31	0,35	7,81	2,86	2,86	0,41	10,72	3,36	3,36	0,48	14,11	3,85	3,85	0,55	17,77	4,32	4,32	0,62	21,71
		17	3,44	2,29	0,49	14,64	3,49	2,79	0,50	15,01	3,68	3,31	0,53	16,47	3,97	3,83	0,57	18,71	4,34	4,33	0,62	21,81
		19	-	-	-	-	5,06	2,84	0,73	28,21	5,03	3,31	0,72	28,04	5,00	3,78	0,72	27,59	5,05	4,26	0,73	28,27
		20	-	-	-	-	5,90	2,86	0,85	36,77	5,87	3,34	0,84	36,40	5,83	3,81	0,84	36,05	5,80	4,27	0,83	35,67
9	3	15	2,54	2,44	0,74	28,82	2,93	2,93	0,85	36,84	3,41	3,41	0,99	48,06	3,88	3,88	1,12	59,47	4,34	4,34	1,26	72,61
		17	3,78	2,43	1,09	56,82	3,75	2,91	1,08	56,12	3,77	3,39	1,09	56,57	3,95	3,88	1,15	62,28	4,35	4,35	1,26	72,79
		19	-	-	-	-	5,30	2,93	1,55	104,56	5,26	3,41	1,54	103,41	5,22	3,87	1,52	100,66	5,19	4,33	1,51	99,51
		20	-	-	-	-	6,09	2,94	1,78	132,74	6,06	3,42	1,77	131,38	6,02	3,88	1,76	130,61	6,00	4,35	1,76	130,64
	4	15	2,30	2,26	0,50	14,67	2,76	2,76	0,60	20,09	3,24	3,24	0,70	26,23	3,72	3,72	0,80	33,24	4,19	4,19	0,91	41,29
		17	3,29	2,22	0,71	26,84	3,29	2,71	0,71	26,95	3,45	3,21	0,74	29,24	3,74	3,72	0,81	33,66	4,20	4,20	0,91	41,39
		19	-	-	-	-	4,84	2,74	1,05	52,52	4,81	3,22	1,04	52,02	4,78	3,69	1,04	51,92	4,79	4,16	1,04	51,94
		20	-	-	-	-	5,66	2,76	1,23	69,87	5,63	3,23	1,23	69,16	5,60	3,71	1,22	68,45	5,56	4,17	1,21	67,74
	5	15	2,06	2,06	0,36	8,24	2,57	2,57	0,44	12,10	3,07	3,07	0,53	16,29	3,55	3,55	0,61	20,97	4,02	4,02	0,69	25,80
		17	2,72	2,00	0,47	13,28	2,89	2,51	0,50	14,61	3,18	3,04	0,55	17,38	3,56	3,55	0,62	21,05	4,03	4,03	0,69	25,86
		19	-	-	-	-	4,34	2,54	0,75	29,29	4,31	3,01	0,74	28,96	4,31	3,49	0,74	28,99	4,43	3,98	0,76	30,46
		20	-	-	-	-	5,18	2,57	0,90	40,25	5,15	3,04	0,89	39,82	5,12	3,51	0,89	39,41	5,09	3,98	0,88	38,98
	6	15	1,86	1,86	0,27	4,12	2,36	2,36	0,34	7,42	2,87	2,87	0,41	10,66	3,37	3,37	0,49	13,97	3,85	3,85	0,55	17,56
		17	2,18	1,76	0,31	6,25	2,53	2,31	0,36	8,48	2,93	2,86	0,42	10,99	3,37	3,37	0,49	13,99	3,86	3,86	0,56	17,60
		19	-	-	-	-	3,76	2,31	0,54	16,80	3,76	2,80	0,54	16,80	3,90	3,30	0,56	17,88	4,12	3,81	0,59	19,54
		20	-	-	-	-	4,63	2,35	0,67	23,89	4,60	2,82	0,66	23,62	4,57	3,30	0,66	23,33	4,62	3,78	0,66	23,83

Abreviaturas:

EWT: Temp. del agua de entrada. (°C) Δt: Diferencia de temperatura. (°C) DB: Temp. bulbo seco. (°C) WF: Flujo de agua. (m³/h)

WB: Temp. bulbo húmedo. (°C) TC: Capacidad total de refrigeración. (kW) SC: Capacidad de refrigeración sensible. (kW) WPD: Caída de presión de agua. (kPa)

Notas:

Las celdas sombreadas indican la condición de clasificación.

La tabla continúa en la página siguiente.

Unidad de cassette de cuatro vías

MKA-V600-CA*																						
EWT	ΔT	Temperatura interior (W.B.)	Temperatura interior (D.B.)																			
			21				23				25				27				29			
			TC	SC	WF	WPD	TC	SC	WF	WPD	TC	SC	WF	WPD	TC	SC	WF	WPD	TC	SC	WF	WPD
°C	°C	°C	kW	kW	m³/h	kPa	kW	kW	m³/h	kPa	kW	kW	m³/h	kPa	kW	kW	m³/h	kPa	kW	kW	m³/h	kPa
11	3	15	1,96	1,96	0,57	18,19	2,45	2,45	0,70	26,33	2,93	2,93	0,85	36,44	3,41	3,41	0,99	47,34	3,87	3,87	1,13	59,14
		17	2,53	1,92	0,73	27,77	2,65	2,42	0,76	30,18	2,95	2,94	0,86	36,75	3,41	3,41	0,99	47,45	3,88	3,88	1,13	59,12
		19	-	-	-	-	4,09	2,44	1,19	65,19	4,06	2,91	1,18	64,40	4,04	3,38	1,18	63,71	4,12	3,87	1,20	66,20
		20	-	-	-	-	4,89	2,45	1,42	88,52	4,86	2,92	1,41	87,83	4,84	3,40	1,41	87,85	4,81	3,86	1,41	86,85
	4	15	1,76	1,76	0,38	9,13	2,27	2,27	0,49	14,19	2,76	2,76	0,59	19,62	3,24	3,24	0,70	25,87	3,72	3,72	0,81	33,10
		17	2,06	1,72	0,45	11,99	2,36	2,25	0,51	15,15	2,76	2,76	0,60	19,64	3,24	3,24	0,70	25,93	3,72	3,72	0,81	33,18
		19	-	-	-	-	3,57	2,24	0,78	30,87	3,55	2,72	0,77	30,49	3,64	3,21	0,79	31,92	3,86	3,71	0,84	35,27
		20	-	-	-	-	4,41	2,26	0,96	44,55	4,38	2,74	0,95	44,05	4,35	3,21	0,95	43,51	4,36	3,68	0,95	43,69
	5	15	1,56	1,56	0,27	4,37	2,07	2,07	0,36	8,25	2,58	2,58	0,45	11,97	3,07	3,07	0,53	15,97	3,55	3,55	0,61	20,51
		17	1,67	1,51	0,29	5,23	2,10	2,06	0,36	8,44	2,58	2,58	0,45	11,99	3,07	3,07	0,53	16,01	3,55	3,55	0,61	20,55
		19	-	-	-	-	2,94	2,00	0,51	14,83	3,06	2,51	0,53	15,92	3,30	3,03	0,57	18,12	3,62	3,54	0,62	21,20
		20	-	-	-	-	3,84	2,04	0,66	23,43	3,81	2,52	0,66	23,11	3,83	3,00	0,66	23,31	3,98	3,51	0,69	25,14
	6	15	1,39	1,39	0,20	1,99	1,87	1,87	0,27	4,38	2,37	2,37	0,34	7,50	2,88	2,88	0,41	10,48	3,37	3,37	0,48	13,71
		17	1,44	1,35	0,21	2,16	1,87	1,87	0,27	4,40	2,37	2,37	0,34	7,52	2,88	2,88	0,41	10,50	3,38	3,38	0,48	13,74
		19	-	-	-	-	2,33	1,76	0,33	7,24	2,65	2,31	0,38	9,09	3,01	2,85	0,43	11,27	3,40	3,37	0,49	13,92
		20	-	-	-	-	3,16	1,79	0,45	12,21	3,19	2,29	0,46	12,40	3,38	2,81	0,49	13,71	3,64	3,33	0,52	15,61
13	3	15	1,46	1,46	0,42	10,81	1,96	1,96	0,56	17,62	2,45	2,45	0,71	26,18	2,93	2,93	0,84	35,19	3,40	3,40	0,99	46,31
		17	1,51	1,45	0,44	11,38	1,96	1,96	0,56	17,63	2,45	2,45	0,71	26,24	2,93	2,93	0,84	35,27	3,41	3,41	0,99	46,43
		19	-	-	-	-	2,75	1,93	0,80	31,95	2,80	2,42	0,80	32,53	3,02	2,93	0,88	37,68	3,41	3,40	0,99	46,47
		20	-	-	-	-	3,59	1,95	1,03	50,17	3,57	2,43	1,03	50,23	3,55	2,90	1,03	49,84	3,65	3,39	1,05	51,80
	4	15	1,26	1,26	0,27	4,54	1,77	1,77	0,38	9,02	2,27	2,27	0,49	13,81	2,77	2,77	0,60	19,50	3,24	3,24	0,70	25,67
		17	1,26	1,26	0,27	4,57	1,77	1,77	0,38	9,04	2,28	2,28	0,49	13,84	2,77	2,77	0,60	19,55	3,25	3,25	0,70	25,73
		19	-	-	-	-	2,18	1,71	0,47	12,87	2,45	2,24	0,53	15,69	2,80	2,77	0,61	19,93	3,25	3,25	0,70	25,79
		20	-	-	-	-	3,01	1,74	0,65	22,51	3,00	2,22	0,65	22,34	3,13	2,72	0,68	24,17	3,38	3,23	0,73	27,27
	5	15	1,08	1,08	0,19	1,69	1,56	1,56	0,27	4,47	2,08	2,08	0,36	8,09	2,59	2,59	0,45	11,81	3,07	3,07	0,53	15,87
		17	1,08	1,07	0,19	1,69	1,56	1,56	0,27	4,48	2,08	2,08	0,36	8,11	2,59	2,59	0,45	11,83	3,08	3,08	0,53	15,91
		19	-	-	-	-	1,73	1,50	0,30	5,75	2,15	2,06	0,37	8,57	2,60	2,59	0,45	11,89	3,08	3,08	0,53	15,94
		20	-	-	-	-	2,26	1,48	0,39	9,30	2,49	2,02	0,43	11,05	2,79	2,55	0,48	13,43	3,14	3,07	0,54	16,46
	6	15	0,85	0,85	0,12	1,01	1,39	1,39	0,20	2,02	1,88	1,88	0,27	4,55	2,39	2,39	0,34	7,54	2,89	2,89	0,42	10,43
		17	0,85	0,85	0,12	1,01	1,39	1,39	0,20	2,03	1,88	1,88	0,27	4,56	2,39	2,39	0,34	7,56	2,90	2,90	0,42	10,45
		19	-	-	-	-	1,46	1,34	0,21	2,31	1,90	1,87	0,27	4,68	2,39	2,39	0,34	7,57	2,90	2,90	0,42	10,48
		20	-	-	-	-	1,68	1,25	0,24	3,44	2,06	1,81	0,30	5,72	2,49	2,37	0,36	8,07	2,92	2,90	0,42	10,59
15	3	15	0,94	0,94	0,27	4,62	1,47	1,47	0,42	10,75	1,96	1,96	0,57	17,71	2,45	2,45	0,70	25,53	2,93	2,93	0,85	35,28
		17	0,94	0,94	0,27	4,63	1,47	1,47	0,43	10,77	1,97	1,97	0,57	17,75	2,45	2,45	0,71	25,59	2,93	2,93	0,85	35,37
		19	-	-	-	-	1,56	1,45	0,45	11,92	1,97	1,97	0,57	17,76	2,45	2,45	0,71	25,66	2,93	2,93	0,85	35,46
		20	-	-	-	-	2,10	1,42	0,61	19,85	2,23	1,93	0,64	21,71	2,51	2,44	0,72	26,70	2,93	2,93	0,85	35,45
	4	15	0,76	0,76	0,16	1,34	1,26	1,26	0,27	4,74	1,78	1,78	0,39	9,09	2,28	2,28	0,49	13,84	2,76	2,76	0,60	19,28
		17	0,76	0,76	0,16	1,35	1,26	1,26	0,27	4,75	1,78	1,78	0,39	9,11	2,28	2,28	0,49	13,87	2,77	2,77	0,60	19,32
		19	-	-	-	-	1,28	1,25	0,28	4,88	1,78	1,78	0,39	9,11	2,28	2,28	0,50	13,91	2,77	2,77	0,60	19,37
		20	-	-	-	-	1,51	1,20	0,33	6,87	1,89	1,75	0,41	10,07	2,30	2,28	0,50	14,05	2,77	2,77	0,60	19,40
	5	15	0,51	0,51	0,09	0,70	1,08	1,08	0,19	1,76	1,57	1,57	0,27	4,72	2,09	2,09	0,36	8,12	2,59	2,59	0,45	11,70
		17	0,51	0,51	0,09	0,70	1,08	1,08	0,19	1,76	1,57	1,57	0,27	4,73	2,09	2,09	0,36	8,14	2,59	2,59	0,45	11,73
		19	-	-	-	-	1,08	1,08	0,19	1,76	1,58	1,58	0,27	4,75	2,10	2,10	0,36	8,16	2,60	2,60	0,45	11,76
		20	-	-	-	-	1,16	1,02	0,20	2,13	1,60	1,56	0,28	4,94	2,10	2,09	0,36	8,16	2,60	2,60	0,45	11,77
	6	15	-	-	-	-	0,86	0,86	0,12	0,97	1,39	1,39	0,20	2,10	1,88	1,88	0,27	4,71	2,40	2,40	0,35	7,50
		17	-	-	-	-	0,86	0,86	0,12	0,97	1,39	1,39	0,20	2,10	1,88	1,88	0,27	4,73	2,40	2,40	0,35	7,52
		19	-	-	-	-	0,86	0,86	0,12	0,97	1,39	1,39	0,20	2,11	1,89	1,89	0,27	4,74	2,41	2,41	0,35	7,53
		20	-	-	-	-	0,88	0,84	0,13	0,99	1,40	1,39	0,20	2,13	1,89	1,89	0,27	4,75	2,41	2,41	0,35	7,54

Abreviaturas:

EWT: Temp. del agua de entrada. (°C) Δt: Diferencia de temperatura. (°C) DB: Temp. bulbo seco. (°C) WF: Flujo de agua. (m³/h)

WB: Temp. bulbo húmedo. (°C) TC: Capacidad total de refrigeración. (kW) SC: Capacidad de refrigeración sensible. (kW) WPD: Caída de presión de agua. (kPa)

MKA-V700-CA(KFC-CI-2T-700D3)																						
EWT	ΔT	Temperatura interior (W.B.)	Temperatura interior (D.B.)																			
			21				23				25				27				29			
			TC	SC	WF	WPD	TC	SC	WF	WPD	TC	SC	WF	WPD	TC	SC	WF	WPD	TC	SC	WF	WPD
°C	°C	°C	kW	kW	m³/h	kPa	kW	kW	m³/h	kPa	kW	kW	m³/h	kPa	kW	kW	m³/h	kPa	kW	kW	m³/h	kPa
5	3	15	5,37	4,03	1,55	53,90	5,34	4,58	1,54	53,27	5,40	5,15	1,56	54,38	5,72	5,72	1,66	60,94	6,26	6,26	1,81	70,56
		17	7,05	4,05	2,04	86,94	7,01	4,61	2,03	86,02	6,97	5,16	2,02	85,13	6,93	5,71	2,01	84,24	6,89	6,25	1,99	83,42
		19	-	-	-	-	8,81	4,63	2,57	129,27	8,76	5,18	2,56	128,90	8,71	5,73	2,56	128,47	8,66	6,28	2,54	127,17
		20	-	-	-	-	9,76	4,64	2,88	157,85	9,70	5,19	2,84	153,98	9,64	5,74	2,82	152,37	9,59	6,29	2,82	152,26
	4	15	4,86	3,78	1,05	27,34	4,88	4,36	1,05	27,58	5,09	4,94	1,10	29,61	5,52	5,52	1,19	34,06	6,07	6,07	1,31	40,15
		17	6,58	3,82	1,42	46,10	6,54	4,38	1,41	45,89	6,51	4,94	1,41	45,67	6,47	5,49	1,40	45,17	6,51	6,05	1,41	45,72
		19	-	-	-	-	8,35	4,41	1,80	69,92	8,30	4,97	1,79	69,20	8,25	5,52	1,78	68,52	8,20	6,06	1,77	67,83
		20	-	-	-	-	9,30	4,42	2,01	84,59	9,25	4,98	2,00	83,76	9,20	5,53	1,99	82,93	9,15	6,08	1,98	82,10
	5	15	4,31	3,52	0,74	15,21	4,48	4,13	0,77	16,29	4,80	4,73	0,83	18,21	5,31	5,31	0,91	21,62	5,86	5,86	1,01	25,64
		17	6,04	3,58	1,04	26,96	6,01	4,14	1,03	26,68	5,97	4,69	1,03	26,38	5,99	5,26	1,03	26,56	6,15	5,84	1,06	27,83
		19	-	-	-	-	7,85	4,18	1,35	42,37	7,81	4,74	1,35	41,94	7,76	5,29	1,34	41,52	7,72	5,84	1,33	41,10
		20	-	-	-	-	8,83	4,20	1,53	52,30	8,78	4,76	1,52	51,78	8,73	5,31	1,51	51,26	8,68	5,86	1,50	50,76
	6	15	3,77	3,25	0,54	8,49	4,09	3,89	0,59	10,08	4,53	4,51	0,65	12,13	5,08	5,08	0,73	14,67	5,65	5,65	0,81	17,54
		17	5,44	3,31	0,78	16,40	5,40	3,87	0,77	16,22	5,41	4,44	0,78	16,26	5,56	5,03	0,80	17,06	5,83	5,62	0,84	18,50
		19	-	-	-	-	7,31	3,94	1,05	27,21	7,27	4,50	1,04	26,93	7,22	5,05	1,04	26,66	7,18	5,60	1,03	26,37
		20	-	-	-	-	8,30	3,97	1,20	34,10	8,26	4,53	1,19	33,76	8,21	5,08	1,18	33,42	8,16	5,63	1,18	33,09
7	3	15	4,11	3,44	1,18	33,23	4,24	4,03	1,23	35,43	4,61	4,60	1,33	40,97	5,16	5,16	1,50	50,00	5,71	5,71	1,64	58,85
		17	5,81	3,47	1,68	60,71	5,78	4,03	1,66	60,03	5,74	4,59	1,65	59,37	5,72	5,14	1,65	59,00	5,85	5,70	1,69	61,47
		19	-	-	-	-	7,59	4,06	2,21	98,57	7,55	4,61	2,20	97,52	7,50	5,17	2,19	96,51	7,45	5,71	2,17	95,45
		20	-	-	-	-	8,53	4,06	2,48	119,99	8,48	4,62	2,46	118,75	8,43	5,17	2,45	117,51	8,39	5,72	2,44	116,87
	4	15	3,63	3,20	0,78	16,26	3,92	3,81	0,84	18,55	4,40	4,40	0,95	22,65	4,96	4,96	1,07	28,14	5,52	5,52	1,19	33,76
		17	5,29	3,24	1,15	31,39	5,26	3,80	1,14	31,03	5,23	4,36	1,13	30,74	5,33	4,93	1,15	31,77	5,59	5,52	1,21	34,53
		19	-	-	-	-	7,09	3,84	1,54	52,16	7,05	4,40	1,53	51,60	7,01	4,95	1,52	51,08	6,97	5,50	1,51	50,54
		20	-	-	-	-	8,06	3,85	1,75	65,16	8,01	4,41	1,74	64,48	7,95	4,96	1,72	63,10	7,90	5,51	1,71	62,42
	5	15	3,19	2,95	0,55	8,75	3,62	3,59	0,62	11,07	4,18	4,18	0,72	14,12	4,75	4,75	0,82	17,56	5,31	5,31	0,92	21,43
		17	4,67	2,97	0,80	17,03	4,64	3,53	0,80	16,82	4,73	4,12	0,81	17,42	4,97	4,72	0,85	18,96	5,34	5,32	0,92	21,64
		19	-	-	-	-	6,55	3,60	1,13	30,60	6,51	4,16	1,12	30,29	6,50	5,35	1,20	30,00	6,43	5,26	1,11	29,69
		20	-	-	-	-	7,53	3,62	1,30	38,98	7,48	4,18	1,29	38,57	7,44	4,74	1,29	38,16	7,39	5,29	1,28	37,77
	6	15	2,88	2,75	0,41	4,35	3,36	3,35	0,48	6,49	3,94	3,94	0,56	9,28	4,52	4,52	0,65	11,85	5,10	5,10	0,73	14,56
		17	3,92	2,66	0,56	9,18	4,02	3,26	0,58	9,66	4,29	3,88	0,62	10,80	4,65	4,50	0,67	12,39	5,11	5,10	0,73	14,61
		19	-	-	-	-	5,93	3,34	0,85	18,78	5,89	3,90	0,85	18,58	5,85	4,46	0,84	18,37	5,92	5,03	0,85	18,75
		20	-	-	-	-	6,94	3,37	1,00	24,60	6,90	3,94	0,99	24,35	6,85	4,49	0,99	24,09	6,81	5,04	0,98	23,82
9	3	15	2,99	2,88	0,86	18,98	3,47	3,47	1,01	24,82	4,04	4,04	1,16	31,80	4,60	4,60	1,33	40,28	5,15	5,15	1,50	49,20
		17	4,47	2,88	1,30	38,41	4,44	3,44	1,29	37,90	4,47	4,02	1,29	38,29	4,68	4,60	1,35	41,01	5,16	5,16	1,50	49,32
		19	-	-	-	-	6,26	3,47	1,81	68,26	6,22	4,03	1,80	67,50	6,18	4,59	1,79	66,73	6,14	5,14	1,78	66,64
		20	-	-	-	-	7,21	3,48	2,09	87,87	7,17	4,04	2,08	86,90	7,12	4,60	2,07	85,94	7,08	5,15	2,05	84,97
	4	15	2,69	2,66	0,58	9,69	3,26	3,26	0,70	13,42	3,84	3,84	0,83	17,82	4,40	4,40	0,95	22,56	4,95	4,95	1,07	27,42
		17	3,86	2,63	0,84	17,98	3,88	3,20	0,84	18,12	4,08	3,81	0,88	19,76	4,43	4,40	0,96	22,82	4,96	4,96	1,07	27,49
		19	-	-	-	-	5,70	3,24	1,23	34,91	5,67	3,80	1,22	34,52	5,63	4,36	1,21	34,11	5,64	4,92	1,22	34,29
		20	-	-	-	-	6,69	3,26	1,45	46,30	6,65	3,83	1,44	46,01	6,61	4,38	1,43	45,51	6,57	4,94	1,43	45,01
	5	15	2,43	2,43	0,42	4,70	3,01	3,01	0,52	7,85	3,61	3,61	0,62	10,93	4,19	4,19	0,72	14,07	4,75	4,75	0,82	17,47
		17	3,12	2,33	0,54	8,49	3,37	2,96	0,58	9,71	3,73	3,59	0,64	11,55	4,20	4,19	0,73	14,11	4,76	4,76	0,82	17,52
		19	-	-	-	-	5,09	2,99	0,88	19,58	5,05	3,56	0,87	19,33	5,07	4,13	0,88	19,44	5,22	4,71	0,90	20,48
		20	-	-	-	-	6,08	3,02	1,05	26,42	6,04	3,58	1,04	26,13	6,00	4,14	1,03	25,84	5,97	4,70	1,03	25,58
	6	15	2,24	2,24	0,32	2,33	2,79	2,79	0,40	4,16	3,36	3,36	0,48	6,70	3,95	3,95	0,57	9,25	4,54	4,54	0,65	11,77
		17	2,60	2,09	0,37	3,46	2,96	2,72	0,42	4,88	3,41	3,35	0,49	6,92	3,96	3,96	0,57	9,27	4,54	4,54	0,65	11,79
		19	-	-	-	-	4,34	2,70	0,62	10,87	4,36	3,28	0,63	10,94	4,54	3,88	0,65	11,77	4,83	4,50	0,70	13,09
		20	-	-	-	-	5,42	2,76	0,78	15,86	5,38	3,32	0,77	15,67	5,34	3,88	0,77	15,48	5,42	4,46	0,78	15,90

Abreviaturas:

EWT: Temp. del agua de entrada. (°C) Δt: Diferencia de temperatura. (°C) DB: Temp. bulbo seco. (°C) WF: Flujo de agua. (m³/h)

WB: Temp. bulbo húmedo. (°C) TC: Capacidad total de refrigeración. (kW) SC: Capacidad de refrigeración sensible. (kW) WPD: Caída de presión de agua. (kPa)

Notas: Las celdas sombreadas indican la condición de clasificación.

La tabla continúa en la página siguiente.

Unidad de cassette de cuatro vías

MKA-V700-CA(KFC-CI-2T-700D3)																						
EWT	ΔT	Temperatura interior (W.B.)	Temperatura interior (D.B.)																			
			21				23				25				27				29			
			TC	SC	WF	WPD	TC	SC	WF	WPD	TC	SC	WF	WPD	TC	SC	WF	WPD	TC	SC	WF	WPD
°C	°C	°C	kW	kW	m³/h	kPa	kW	kW	m³/h	kPa	kW	kW	m³/h	kPa	kW	kW	m³/h	kPa	kW	kW	m³/h	kPa
11	3	15	2,32	2,32	0,67	12,21	2,90	2,90	0,84	17,95	3,47	3,47	1,00	24,12	4,03	4,03	1,16	31,31	4,59	4,59	1,33	39,73
		17	2,97	2,27	0,86	18,72	3,13	2,87	0,91	20,46	3,48	3,47	1,00	24,29	4,04	4,04	1,16	31,39	4,60	4,60	1,34	39,83
		19	-	-	-	-	4,83	2,88	1,40	43,07	4,80	3,45	1,39	42,79	4,77	4,01	1,39	42,37	4,87	4,58	1,41	43,48
		20	-	-	-	-	5,80	2,90	1,69	59,69	5,76	3,46	1,68	58,98	5,72	4,02	1,67	58,29	5,68	4,58	1,65	57,57
	4	15	2,07	2,07	0,44	5,59	2,67	2,67	0,57	9,39	3,26	3,26	0,71	13,32	3,83	3,83	0,83	17,56	4,39	4,39	0,95	21,99
		17	2,37	2,00	0,51	7,59	2,77	2,65	0,60	10,07	3,26	3,26	0,71	13,33	3,84	3,84	0,83	17,61	4,40	4,40	0,95	22,04
		19	-	-	-	-	4,17	2,63	0,90	20,09	4,15	3,20	0,89	19,89	4,28	3,79	0,92	20,99	4,55	4,38	0,98	23,30
		20	-	-	-	-	5,18	2,66	1,12	29,19	5,15	3,23	1,11	28,83	5,11	3,79	1,10	28,45	5,13	4,35	1,11	28,68
	5	15	1,87	1,87	0,32	2,41	2,43	2,43	0,42	4,89	3,03	3,03	0,52	7,96	3,62	3,62	0,63	10,80	4,19	4,19	0,72	13,76
		17	2,00	1,80	0,35	2,90	2,46	2,43	0,43	5,02	3,03	3,03	0,52	7,98	3,62	3,62	0,63	10,83	4,19	4,19	0,72	13,79
		19	-	-	-	-	3,41	2,35	0,59	9,72	3,58	2,96	0,62	10,58	3,88	3,58	0,67	12,15	4,26	4,18	0,73	14,17
		20	-	-	-	-	4,48	2,40	0,77	15,39	4,44	2,96	0,76	15,15	4,48	3,54	0,77	15,40	4,67	4,14	0,80	16,54
	6	15	1,65	1,65	0,24	1,40	2,24	2,24	0,32	2,41	2,80	2,80	0,40	4,39	3,37	3,37	0,48	6,84	3,96	3,96	0,57	9,16
		17	1,71	1,61	0,25	1,45	2,25	2,24	0,32	2,43	2,80	2,80	0,40	4,41	3,38	3,38	0,48	6,86	3,97	3,97	0,57	9,18
		19	-	-	-	-	2,73	2,07	0,39	4,14	3,08	2,71	0,44	5,61	3,50	3,35	0,50	7,35	3,99	3,97	0,57	9,27
		20	-	-	-	-	3,59	2,07	0,51	7,68	3,66	2,67	0,52	7,95	3,92	3,29	0,56	8,95	4,26	3,92	0,61	10,32
13	3	15	1,72	1,72	0,50	7,17	2,32	2,32	0,67	11,99	2,90	2,90	0,83	17,35	3,47	3,47	0,99	23,63	4,03	4,03	1,17	31,04
		17	1,76	1,71	0,51	7,50	2,32	2,32	0,67	12,00	2,90	2,90	0,83	17,39	3,47	3,47	1,00	23,93	4,04	4,04	1,17	31,12
		19	-	-	-	-	3,21	2,27	0,92	20,72	3,30	2,86	0,95	21,67	3,57	3,47	1,03	25,21	4,04	4,03	1,17	31,15
		20	-	-	-	-	4,22	2,30	1,21	33,23	4,19	2,87	1,20	32,78	4,18	3,43	1,20	32,57	4,32	4,01	1,24	34,55
	4	15	1,50	1,50	0,32	2,49	2,08	2,08	0,45	5,84	2,68	2,68	0,58	9,25	3,26	3,26	0,70	12,94	3,83	3,83	0,82	17,05
		17	1,51	1,50	0,33	2,51	2,08	2,08	0,45	5,85	2,68	2,68	0,58	9,27	3,26	3,26	0,70	12,97	3,84	3,84	0,83	17,10
		19	-	-	-	-	2,53	2,01	0,54	8,37	2,87	2,64	0,62	10,38	3,29	3,26	0,71	13,17	3,84	3,84	0,83	17,14
		20	-	-	-	-	3,49	2,03	0,75	14,52	3,49	2,61	0,75	14,49	3,67	3,22	0,79	15,85	3,99	3,82	0,86	18,42
	5	15	1,27	1,27	0,22	1,24	1,87	1,87	0,32	2,45	2,44	2,44	0,42	4,98	3,03	3,03	0,52	7,81	3,62	3,62	0,62	10,54
		17	1,27	1,27	0,22	1,24	1,87	1,87	0,32	2,46	2,44	2,44	0,42	4,99	3,04	3,04	0,52	7,83	3,62	3,62	0,62	10,57
		19	-	-	-	-	2,05	1,78	0,35	3,18	2,51	2,42	0,43	5,33	3,04	3,04	0,52	7,85	3,63	3,63	0,62	10,59
		20	-	-	-	-	2,56	1,71	0,44	5,63	2,86	2,35	0,49	7,04	3,25	2,99	0,56	8,76	3,69	3,62	0,64	10,98
	6	15	1,00	1,00	0,14	0,80	1,66	1,66	0,24	1,33	2,24	2,24	0,32	2,46	2,80	2,80	0,40	4,55	3,39	3,39	0,49	6,92
		17	1,01	1,01	0,14	0,80	1,66	1,66	0,24	1,34	2,24	2,24	0,32	2,47	2,81	2,81	0,40	4,56	3,40	3,40	0,49	6,94
		19	-	-	-	-	1,75	1,60	0,25	1,42	2,26	2,23	0,32	2,54	2,81	2,81	0,40	4,57	3,40	3,40	0,49	6,96
		20	-	-	-	-	2,03	1,50	0,29	1,91	2,45	2,15	0,35	3,18	2,90	2,78	0,42	4,94	3,42	3,40	0,49	7,01
15	3	15	1,13	1,13	0,32	2,54	1,72	1,72	0,49	7,06	2,32	2,32	0,67	11,89	2,90	2,90	0,84	17,40	3,46	3,46	1,00	23,34
		17	1,13	1,13	0,32	2,54	1,72	1,72	0,49	7,07	2,32	2,32	0,67	11,92	2,90	2,90	0,84	17,44	3,47	3,47	1,00	23,40
		19	-	-	-	-	1,81	1,70	0,52	7,72	2,32	2,32	0,67	11,92	2,91	2,91	0,84	17,49	3,47	3,47	1,00	23,46
		20	-	-	-	-	2,45	1,67	0,71	13,01	2,63	2,29	0,76	14,68	2,97	2,90	0,86	18,15	3,47	3,47	1,00	23,46
	4	15	0,90	0,90	0,19	1,05	1,50	1,50	0,32	2,55	2,09	2,09	0,45	5,97	2,69	2,69	0,58	9,28	3,27	3,27	0,71	12,95
		17	0,90	0,90	0,19	1,05	1,50	1,50	0,32	2,56	2,09	2,09	0,45	5,99	2,69	2,69	0,58	9,30	3,27	3,27	0,71	12,98
		19	-	-	-	-	1,52	1,49	0,33	2,64	2,09	2,09	0,45	6,00	2,69	2,69	0,58	9,32	3,27	3,27	0,71	13,01
		20	-	-	-	-	1,75	1,41	0,38	3,95	2,20	2,06	0,48	6,60	2,70	2,69	0,59	9,39	3,28	3,28	0,71	13,03
	5	15	0,60	0,60	0,10	0,56	1,29	1,29	0,22	1,20	1,87	1,87	0,32	2,60	2,45	2,45	0,42	5,20	3,05	3,05	0,53	7,82
		17	0,60	0,60	0,10	0,56	1,29	1,29	0,22	1,20	1,87	1,87	0,32	2,61	2,45	2,45	0,42	5,22	3,05	3,05	0,53	7,84
		19	-	-	-	-	1,29	1,29	0,22	1,20	1,88	1,88	0,32	2,61	2,45	2,45	0,42	5,23	3,05	3,05	0,53	7,86
		20	-	-	-	-	1,39	1,22	0,24	1,31	1,91	1,86	0,33	2,73	2,45	2,45	0,42	5,23	3,06	3,06	0,53	7,87
	6	15	-	-	-	-	1,01	1,01	0,15	0,77	1,66	1,66	0,24	1,30	2,24	2,24	0,32	2,60	2,81	2,81	0,40	4,70
		17	-	-	-	-	1,01	1,01	0,15	0,77	1,66	1,66	0,24	1,30	2,24	2,24	0,32	2,61	2,81	2,81	0,41	4,72
		19	-	-	-	-	1,01	1,01	0,15	0,77	1,67	1,67	0,24	1,30	2,25	2,25	0,32	2,62	2,82	2,82	0,41	4,73
		20	-	-	-	-	1,03	0,99	0,15	0,78	1,67	1,66	0,24	1,31	2,25	2,25	0,32	2,62	2,82	2,82	0,41	4,74

Abreviaturas:

EWT: Temp. del agua de entrada. (°C) Δt: Diferencia de temperatura. (°C) DB: Temp. bulbo seco. (°C) WF: Flujo de agua. (m³/h)

WB: Temp. bulbo húmedo. (°C) TC: Capacidad total de refrigeración. (kW) SC: Capacidad de refrigeración sensible. (kW) WPD: Caída de presión de agua. (kPa)

MKA-V800-CA*																						
EWT	ΔT	Temperatura interior (W.B.)	Temperatura interior (D.B.)																			
			21				23				25				27				29			
			TC	SC	WF	WPD	TC	SC	WF	WPD	TC	SC	WF	WPD	TC	SC	WF	WPD	TC	SC	WF	WPD
°C	°C	°C	kW	kW	m³/h	kPa	kW	kW	m³/h	kPa	kW	kW	m³/h	kPa	kW	kW	m³/h	kPa	kW	kW	m³/h	kPa
5	3	15	6,20	4,63	1,79	63,20	6,16	5,27	1,78	62,49	6,22	5,92	1,80	63,60	6,58	6,57	1,91	71,05	7,20	7,20	2,08	82,35
		17	8,12	4,65	2,36	102,08	8,07	5,30	2,35	101,01	8,03	5,93	2,34	100,35	7,99	6,56	2,33	99,68	7,94	7,19	2,32	99,41
		19	-	-	-	-	10,13	5,32	2,97	152,58	10,08	5,96	2,97	152,54	10,01	6,59	2,93	148,96	9,96	7,21	2,91	147,48
		20	-	-	-	-	11,21	5,33	3,30	183,15	11,15	5,97	3,27	180,11	11,09	6,60	3,26	179,22	11,03	7,22	3,24	177,71
	4	15	5,64	4,37	1,21	32,23	5,65	5,02	1,22	32,40	5,87	5,69	1,27	34,63	6,35	6,35	1,38	40,06	6,98	6,98	1,51	46,75
		17	7,60	4,41	1,65	54,51	7,54	5,05	1,62	53,22	7,51	5,69	1,63	53,41	7,46	6,32	1,62	52,68	7,51	6,95	1,63	53,38
		19	-	-	-	-	9,62	5,08	2,08	81,96	9,57	5,72	2,07	81,15	9,51	6,35	2,06	80,34	9,46	6,97	2,05	79,53
		20	-	-	-	-	10,72	5,09	2,33	99,43	10,65	5,73	2,31	98,15	10,59	6,36	2,30	97,19	10,54	6,99	2,29	96,26
	5	15	5,01	4,08	0,86	17,87	5,20	4,76	0,89	19,02	5,55	5,46	0,96	21,33	6,12	6,12	1,05	25,20	6,75	6,75	1,16	29,87
		17	7,02	4,14	1,21	32,12	6,97	4,78	1,20	31,46	6,92	5,42	1,19	31,12	6,94	6,06	1,20	31,24	7,12	6,73	1,23	32,89
		19	-	-	-	-	9,09	4,83	1,57	50,21	9,03	5,47	1,57	49,71	8,98	6,10	1,56	49,21	8,93	6,73	1,55	48,75
		20	-	-	-	-	10,19	4,85	1,77	61,33	10,12	5,49	1,75	60,17	10,06	6,12	1,74	59,57	10,01	6,75	1,73	59,00
	6	15	4,43	3,78	0,64	10,64	4,77	4,50	0,68	12,01	5,25	5,21	0,75	14,14	5,88	5,88	0,84	17,14	6,52	6,52	0,93	20,47
		17	6,36	3,84	0,91	19,54	6,32	4,49	0,91	19,33	6,31	5,14	0,90	19,31	6,46	5,81	0,93	20,13	6,75	6,49	0,97	21,72
		19	-	-	-	-	8,49	4,56	1,22	32,34	8,44	5,20	1,22	32,02	8,39	5,84	1,21	31,71	8,34	6,47	1,20	31,38
		20	-	-	-	-	9,61	4,59	1,38	40,09	9,56	5,23	1,38	39,70	9,50	5,87	1,37	39,31	9,45	6,50	1,36	38,94
7	3	15	4,76	3,96	1,37	39,06	4,88	4,63	1,40	40,84	5,30	5,29	1,54	47,73	5,93	5,93	1,71	57,48	6,56	6,56	1,91	69,57
		17	6,70	3,99	1,94	71,24	6,66	4,63	1,92	70,47	6,62	5,27	1,92	70,13	6,60	5,91	1,91	69,89	6,74	6,56	1,96	72,97
		19	-	-	-	-	8,73	4,66	2,55	114,73	8,69	5,31	2,54	114,63	8,63	5,94	2,53	113,40	8,57	6,56	2,49	110,51
		20	-	-	-	-	9,82	4,67	2,88	142,12	9,77	5,32	2,87	141,81	9,72	5,95	2,85	139,37	9,65	6,57	2,82	136,81
	4	15	4,22	3,70	0,91	19,22	4,53	4,40	0,97	21,74	5,07	5,07	1,10	26,66	5,72	5,72	1,24	32,76	6,35	6,35	1,37	39,30
		17	6,12	3,73	1,32	36,48	6,08	4,38	1,31	36,08	6,04	5,02	1,30	35,72	6,15	5,68	1,32	36,82	6,44	6,35	1,40	40,32
		19	-	-	-	-	8,18	4,42	1,78	61,18	8,14	5,06	1,77	60,56	8,09	5,70	1,76	59,93	8,04	6,32	1,75	59,31
		20	-	-	-	-	9,28	4,44	2,02	76,15	9,23	5,08	2,01	75,63	9,18	5,71	2,00	74,85	9,13	6,34	1,98	74,09
	5	15	3,73	3,43	0,64	10,64	4,21	4,15	0,72	13,03	4,83	4,83	0,83	16,49	5,48	5,48	0,95	20,66	6,12	6,12	1,06	24,97
		17	5,46	3,45	0,94	20,49	5,42	4,10	0,94	20,23	5,51	4,76	0,95	20,79	5,76	5,45	1,00	22,47	6,17	6,13	1,07	25,28
		19	-	-	-	-	7,58	4,16	1,31	36,07	7,54	4,80	1,30	35,68	7,50	5,90	1,33	55,00	7,45	6,07	1,29	34,96
		20	-	-	-	-	8,70	4,18	1,51	45,79	8,65	4,83	1,50	45,34	8,60	5,46	1,49	44,87	8,55	6,09	1,48	44,42
	6	15	3,32	3,16	0,48	5,79	3,89	3,88	0,56	8,26	4,57	4,57	0,66	11,01	5,24	5,24	0,75	13,92	5,89	5,89	0,85	17,00
		17	4,66	3,11	0,67	11,35	4,74	3,79	0,68	11,67	5,02	4,50	0,72	12,90	5,40	5,21	0,78	14,65	5,90	5,89	0,85	17,08
		19	-	-	-	-	6,91	3,88	0,99	22,29	6,87	4,52	0,99	22,05	6,82	5,16	0,98	21,81	6,88	5,81	0,99	22,16
		20	-	-	-	-	8,04	3,91	1,15	28,80	8,00	4,55	1,15	28,51	7,95	5,19	1,14	28,21	7,90	5,82	1,13	27,95
9	3	15	3,47	3,32	1,00	22,60	3,99	3,99	1,15	28,49	4,64	4,64	1,34	37,03	5,29	5,29	1,52	46,39	5,92	5,92	1,72	57,36
		17	5,17	3,32	1,50	45,17	5,13	3,97	1,49	44,60	5,16	4,62	1,50	44,93	5,38	5,28	1,55	47,91	5,93	5,93	1,73	57,50
		19	-	-	-	-	7,21	3,99	2,09	80,19	7,17	4,64	2,08	79,28	7,12	5,27	2,06	78,40	7,07	5,90	2,05	77,46
		20	-	-	-	-	8,32	4,01	2,44	104,70	8,27	4,66	2,42	103,73	8,21	5,29	2,39	100,99	8,16	5,92	2,38	100,21
	4	15	3,13	3,08	0,67	11,43	3,76	3,76	0,81	15,75	4,42	4,42	0,96	20,76	5,06	5,06	1,09	26,03	5,70	5,70	1,23	31,93
		17	4,50	3,04	0,97	21,33	4,51	3,70	0,98	21,41	4,71	4,38	1,01	22,92	5,10	5,07	1,10	26,35	5,71	5,71	1,23	32,00
		19	-	-	-	-	6,61	3,75	1,44	41,62	6,57	4,39	1,43	41,16	6,53	5,03	1,42	40,67	6,53	5,67	1,42	40,75
		20	-	-	-	-	7,73	3,77	1,68	54,63	7,68	4,41	1,67	54,05	7,63	5,05	1,66	53,46	7,59	5,68	1,65	52,89
	5	15	2,80	2,80	0,48	6,12	3,50	3,50	0,61	9,47	4,18	4,18	0,72	12,79	4,84	4,84	0,84	16,43	5,48	5,48	0,95	20,37
		17	3,70	2,72	0,64	10,37	3,95	3,43	0,68	11,58	4,33	4,14	0,75	13,49	4,85	4,84	0,84	16,49	5,49	5,49	0,95	20,41
		19	-	-	-	-	5,91	3,46	1,02	22,95	5,87	4,11	1,01	22,67	5,88	4,76	1,01	22,73	6,04	5,43	1,04	23,86
		20	-	-	-	-	7,06	3,49	1,22	31,19	7,01	4,14	1,21	30,85	6,97	4,78	1,20	30,51	6,92	5,42	1,19	30,18
	6	15	2,56	2,56	0,37	3,01	3,22	3,22	0,46	5,51	3,91	3,91	0,56	8,27	4,59	4,59	0,66	10,95	5,25	5,25	0,76	13,76
		17	3,00	2,40	0,43	4,62	3,44	3,15	0,49	6,44	3,97	3,89	0,57	8,52	4,59	4,59	0,66	10,96	5,25	5,25	0,76	13,79
		19	-	-	-	-	5,12	3,15	0,74	13,14	5,12	3,81	0,74	13,14	5,31	4,50	0,76	14,00	5,62	5,19	0,81	15,44
		20	-	-	-	-	6,31	3,20	0,91	18,70	6,27	3,85	0,90	18,48	6,22	4,49	0,89	18,26	6,30	5,15	0,90	18,67

Abreviaturas:

EWT: Temp. del agua de entrada. (°C) Δt: Diferencia de temperatura. (°C) DB: Temp. bulbo seco. (°C) WF: Flujo de agua. (m³/h)

WB: Temp. bulbo húmedo. (°C) TC: Capacidad total de refrigeración. (kW) SC: Capacidad de refrigeración sensible. (kW) WPD: Caída de presión de agua. (kPa)

Notas:
Las celdas sombreadas indican la condición de clasificación.

La tabla continúa en la página siguiente.

Unidad de cassette de cuatro vías

			MKA-V800-CA*																			
EWT	ΔT	Temperatura interior (W.B.)	Temperatura interior (D.B.)																			
			21				23				25				27				29			
			TC	SC	WF	WPD	TC	SC	WF	WPD	TC	SC	WF	WPD	TC	SC	WF	WPD	TC	SC	WF	WPD
°C	°C	°C	kW	kW	m³/h	kPa	kW	kW	m³/h	kPa	kW	kW	m³/h	kPa	kW	kW	m³/h	kPa	kW	kW	m³/h	kPa
11	3	15	2,67	2,67	0,77	14,05	3,34	3,34	0,97	20,91	3,99	3,99	1,15	28,10	4,64	4,64	1,35	36,97	5,28	5,28	1,54	46,28
		17	3,45	2,62	0,99	21,75	3,61	3,30	1,04	23,64	4,01	4,00	1,16	28,34	4,65	4,65	1,35	37,06	5,29	5,29	1,54	46,40
		19	-	-	-	-	5,58	3,32	1,62	50,95	5,54	3,97	1,61	50,33	5,51	4,61	1,60	49,80	5,63	5,27	1,64	51,70
		20	-	-	-	-	6,68	3,34	1,93	69,05	6,63	3,98	1,92	68,23	6,59	4,62	1,91	67,46	6,54	5,26	1,90	66,74
	4	15	2,40	2,40	0,52	7,11	3,10	3,10	0,67	11,13	3,76	3,76	0,82	15,54	4,42	4,42	0,95	20,25	5,06	5,06	1,09	25,61
		17	2,80	2,34	0,61	9,38	3,22	3,07	0,70	11,88	3,77	3,77	0,82	15,56	4,42	4,42	0,95	20,30	5,07	5,07	1,09	25,67
		19	-	-	-	-	4,86	3,04	1,05	23,82	4,82	3,69	1,04	23,55	4,96	4,37	1,07	24,70	5,26	5,05	1,14	27,60
		20	-	-	-	-	6,01	3,08	1,30	34,61	5,98	3,73	1,30	34,46	5,94	4,37	1,29	34,02	5,95	5,02	1,29	34,17
	5	15	2,14	2,14	0,37	3,18	2,82	2,82	0,49	6,33	3,51	3,51	0,61	9,38	4,18	4,18	0,72	12,51	4,83	4,83	0,83	16,06
		17	2,30	2,07	0,40	3,84	2,85	2,81	0,49	6,50	3,52	3,51	0,61	9,40	4,18	4,18	0,72	12,54	4,84	4,84	0,83	16,09
		19	-	-	-	-	4,00	2,72	0,69	11,61	4,18	3,42	0,72	12,48	4,50	4,13	0,78	14,20	4,93	4,83	0,85	16,61
		20	-	-	-	-	5,23	2,78	0,90	18,36	5,19	3,43	0,89	18,10	5,22	4,09	0,90	18,27	5,42	4,77	0,93	19,50
	6	15	1,91	1,91	0,28	1,55	2,57	2,57	0,37	3,19	3,23	3,23	0,47	5,74	3,92	3,92	0,56	8,20	4,59	4,59	0,66	10,73
		17	1,98	1,86	0,29	1,65	2,58	2,57	0,37	3,21	3,24	3,24	0,47	5,76	3,92	3,92	0,56	8,22	4,60	4,60	0,66	10,76
		19	-	-	-	-	3,18	2,40	0,46	5,54	3,60	3,14	0,52	7,07	4,09	3,88	0,59	8,82	4,63	4,59	0,67	10,90
		20	-	-	-	-	4,28	2,44	0,62	9,51	4,33	3,11	0,62	9,68	4,60	3,82	0,66	10,73	4,96	4,53	0,71	12,23
13	3	15	1,99	1,99	0,57	8,47	2,67	2,67	0,77	13,81	3,34	3,34	0,96	20,21	4,00	4,00	1,15	27,89	4,64	4,64	1,34	36,15
		17	2,05	1,98	0,59	8,91	2,67	2,67	0,77	13,81	3,34	3,34	0,96	20,26	4,00	4,00	1,16	27,96	4,64	4,64	1,34	36,24
		19	-	-	-	-	3,76	2,63	1,09	25,04	3,83	3,30	1,11	25,93	4,12	3,99	1,19	29,49	4,64	4,64	1,35	36,27
		20	-	-	-	-	4,89	2,65	1,41	39,17	4,85	3,30	1,40	38,63	4,83	3,95	1,39	38,32	4,98	4,62	1,43	40,49
	4	15	1,72	1,72	0,37	3,31	2,41	2,41	0,52	7,06	3,10	3,10	0,67	10,83	3,76	3,76	0,81	15,10	4,42	4,42	0,96	20,09
		17	1,73	1,72	0,37	3,34	2,41	2,41	0,52	7,08	3,10	3,10	0,67	10,85	3,77	3,77	0,81	15,13	4,43	4,43	0,96	20,14
		19	-	-	-	-	2,97	2,33	0,64	10,08	3,34	3,06	0,72	12,30	3,81	3,76	0,82	15,43	4,43	4,43	0,96	20,19
		20	-	-	-	-	4,10	2,37	0,89	17,65	4,09	3,03	0,88	17,52	4,28	3,71	0,92	18,95	4,61	4,40	1,00	21,61
	5	15	1,48	1,48	0,25	1,34	2,14	2,14	0,37	3,26	2,83	2,83	0,49	6,30	3,52	3,52	0,61	9,17	4,19	4,19	0,72	12,43
		17	1,48	1,47	0,25	1,34	2,15	2,15	0,37	3,26	2,83	2,83	0,49	6,31	3,52	3,52	0,61	9,19	4,19	4,19	0,72	12,46
		19	-	-	-	-	2,37	2,05	0,41	4,26	2,93	2,80	0,50	6,70	3,53	3,53	0,61	9,23	4,20	4,20	0,73	12,49
		20	-	-	-	-	3,06	2,01	0,53	7,23	3,37	2,74	0,58	8,53	3,80	3,47	0,66	10,53	4,28	4,18	0,74	12,90
	6	15	1,17	1,17	0,17	0,85	1,92	1,92	0,27	1,53	2,57	2,57	0,37	3,32	3,25	3,25	0,47	5,83	3,94	3,94	0,57	8,17
		17	1,17	1,17	0,17	0,85	1,92	1,92	0,27	1,53	2,58	2,58	0,37	3,33	3,25	3,25	0,47	5,84	3,94	3,94	0,57	8,19
		19	-	-	-	-	2,02	1,84	0,29	1,73	2,60	2,56	0,37	3,43	3,26	3,25	0,47	5,85	3,95	3,95	0,57	8,21
		20	-	-	-	-	2,33	1,72	0,33	2,54	2,82	2,47	0,41	4,25	3,38	3,22	0,49	6,28	3,97	3,94	0,57	8,30
15	3	15	1,29	1,29	0,37	3,37	1,99	1,99	0,57	8,29	2,68	2,68	0,78	13,87	3,33	3,33	0,96	19,98	3,98	3,98	1,15	27,18
		17	1,29	1,29	0,37	3,38	2,00	2,00	0,57	8,31	2,68	2,68	0,78	13,91	3,34	3,34	0,96	20,03	3,99	3,99	1,15	27,25
		19	-	-	-	-	2,12	1,97	0,61	9,17	2,68	2,68	0,78	13,92	3,34	3,34	0,96	20,08	3,99	3,99	1,15	27,32
		20	-	-	-	-	2,87	1,94	0,83	15,56	3,05	2,64	0,88	17,34	3,42	3,33	0,99	20,91	3,99	3,99	1,15	27,31
	4	15	1,04	1,04	0,22	1,12	1,73	1,73	0,37	3,46	2,42	2,42	0,52	7,12	3,11	3,11	0,67	10,85	3,77	3,77	0,82	15,10
		17	1,04	1,04	0,22	1,12	1,73	1,73	0,37	3,47	2,43	2,43	0,53	7,13	3,11	3,11	0,67	10,88	3,77	3,77	0,82	15,13
		19	-	-	-	-	1,75	1,72	0,38	3,59	2,43	2,42	0,53	7,14	3,11	3,11	0,67	10,90	3,78	3,78	0,82	15,17
		20	-	-	-	-	2,04	1,62	0,44	5,27	2,57	2,39	0,56	7,89	3,13	3,11	0,68	11,02	3,78	3,78	0,82	15,19
	5	15	0,71	0,71	0,12	0,60	1,49	1,49	0,26	1,34	2,15	2,15	0,37	3,46	2,84	2,84	0,49	6,36	3,53	3,53	0,61	9,17
		17	0,71	0,71	0,12	0,60	1,49	1,49	0,26	1,35	2,15	2,15	0,37	3,47	2,85	2,85	0,49	6,38	3,53	3,53	0,61	9,19
		19	-	-	-	-	1,49	1,49	0,26	1,35	2,16	2,16	0,37	3,48	2,85	2,85	0,49	6,39	3,54	3,54	0,61	9,21
		20	-	-	-	-	1,61	1,41	0,28	1,60	2,19	2,13	0,38	3,64	2,85	2,85	0,49	6,39	3,54	3,54	0,61	9,22
	6	15	-	-	-	-	1,18	1,18	0,17	0,82	1,92	1,92	0,28	1,56	2,57	2,57	0,37	3,46	3,26	3,26	0,47	5,86
		17	-	-	-	-	1,18	1,18	0,17	0,82	1,92	1,92	0,28	1,56	2,58	2,58	0,37	3,47	3,27	3,27	0,47	5,87
		19	-	-	-	-	1,18	1,18	0,17	0,82	1,92	1,92	0,28	1,57	2,58	2,58	0,37	3,48	3,27	3,27	0,47	5,88
		20	-	-	-	-	1,21	1,15	0,17	0,84	1,93	1,92	0,28	1,58	2,58	2,58	0,37	3,48	3,27	3,27	0,47	5,89

Abreviaturas:

EWT: Temp. del agua de entrada. (°C) Δt: Diferencia de temperatura. (°C) DB: Temp. bulbo seco. (°C) WF: Flujo de agua. (m³/h)

WB: Temp. bulbo húmedo. (°C) TC: Capacidad total de refrigeración. (kW) SC: Capacidad de refrigeración sensible. (kW) WPD: Caída de presión de agua. (kPa)

MKA-V1000-CA(KFC-CI-2T-1000D3)																						
EWT	ΔT	Temperatura interior (W.B.)	Temperatura interior (D.B.)																			
			21				23				25				27				29			
			TC	SC	WF	WPD	TC	SC	WF	WPD	TC	SC	WF	WPD	TC	SC	WF	WPD	TC	SC	WF	WPD
°C	°C	°C	kW	kW	m³/h	kPa	kW	kW	m³/h	kPa	kW	kW	m³/h	kPa	kW	kW	m³/h	kPa	kW	kW	m³/h	kPa
5	3	15	7,09	5,32	2,05	81,63	7,05	6,07	2,04	80,74	7,13	6,82	2,07	82,54	7,58	7,58	2,20	91,99	8,31	8,31	2,42	108,46
		17	9,31	5,35	2,72	132,96	9,27	6,10	2,72	132,75	9,23	6,84	2,71	132,48	9,18	7,57	2,70	131,25	9,12	8,30	2,66	128,04
		19	-	-	-	-	11,65	6,12	3,43	199,37	11,59	6,86	3,41	197,61	11,53	7,60	3,39	195,88	11,47	8,33	3,37	194,11
		20	-	-	-	-	12,90	6,12	3,79	238,60	12,83	6,86	3,78	236,48	12,77	7,61	3,76	234,35	12,71	8,33	3,74	232,26
	4	15	6,43	5,01	1,39	41,61	6,46	5,77	1,40	41,89	6,72	6,55	1,45	44,59	7,32	7,32	1,59	52,15	8,05	8,05	1,74	61,01
		17	8,67	5,04	1,88	69,53	8,63	5,79	1,87	68,96	8,59	6,54	1,87	68,96	8,54	7,28	1,85	68,15	8,60	8,02	1,86	68,68
		19	-	-	-	-	11,03	5,83	2,40	106,88	10,97	6,57	2,39	105,56	10,92	7,31	2,38	104,96	10,87	8,04	2,37	104,60
		20	-	-	-	-	12,29	5,84	2,68	129,04	12,23	6,58	2,66	127,84	12,17	7,32	2,65	126,86	12,11	8,05	2,63	125,53
	5	15	5,68	4,66	0,98	22,53	5,91	5,46	1,02	24,14	6,35	6,27	1,09	27,35	7,04	7,04	1,22	32,87	7,77	7,77	1,34	38,76
		17	7,97	4,72	1,37	40,44	7,93	5,47	1,37	40,05	7,88	6,22	1,36	39,65	7,91	6,97	1,36	39,91	8,14	7,74	1,40	41,91
		19	-	-	-	-	10,38	5,53	1,80	64,49	10,33	6,27	1,79	63,91	10,27	7,01	1,78	63,31	10,22	7,74	1,77	62,74
		20	-	-	-	-	11,66	5,54	2,02	79,03	11,60	6,29	2,01	78,35	11,54	7,03	2,00	77,64	11,48	7,77	1,99	76,95
	6	15	5,00	4,32	0,72	13,22	5,43	5,16	0,78	15,22	6,00	5,98	0,86	18,09	6,74	6,74	0,97	22,06	7,50	7,50	1,08	26,63
		17	7,20	4,38	1,03	24,64	7,16	5,13	1,03	24,39	7,16	5,89	1,03	24,39	7,37	6,68	1,06	25,81	7,73	7,47	1,11	28,04
		19	-	-	-	-	9,66	5,21	1,39	41,18	9,61	5,95	1,38	40,81	9,56	6,70	1,38	40,44	9,51	7,43	1,37	40,06
		20	-	-	-	-	10,96	5,23	1,58	51,25	10,90	5,98	1,57	50,79	10,85	6,72	1,56	50,34	10,79	7,46	1,56	49,89
7	3	15	5,43	4,55	1,58	50,77	5,59	5,33	1,62	53,38	6,10	6,10	1,77	62,27	6,85	6,85	1,99	76,33	7,58	7,58	2,21	91,49
		17	7,68	4,58	2,24	93,60	7,64	5,34	2,23	92,70	7,60	6,08	2,22	91,78	7,57	6,82	2,21	91,18	7,76	7,57	2,26	95,29
		19	-	-	-	-	10,03	5,36	2,95	151,57	9,96	6,10	2,91	147,71	9,91	6,84	2,89	146,27	9,85	7,57	2,88	144,91
		20	-	-	-	-	11,30	5,37	3,34	188,29	11,24	6,12	3,33	186,59	11,18	6,86	3,31	184,86	11,11	7,59	3,26	180,43
	4	15	4,79	4,23	1,03	24,31	5,18	5,05	1,12	28,13	5,82	5,82	1,25	34,14	6,58	6,58	1,42	42,55	7,31	7,31	1,59	51,22
		17	6,96	4,27	1,50	46,45	6,92	5,02	1,49	46,05	6,88	5,77	1,48	45,61	7,04	6,54	1,53	47,84	7,39	7,31	1,60	51,70
		19	-	-	-	-	9,34	5,06	2,02	77,91	9,30	5,81	2,02	77,56	9,26	6,55	2,01	77,35	9,21	7,29	2,00	76,62
		20	-	-	-	-	10,62	5,07	2,30	97,73	10,56	5,82	2,29	96,85	10,51	6,56	2,28	95,91	10,45	7,30	2,27	95,00
	5	15	4,23	3,92	0,73	13,41	4,80	4,75	0,83	16,62	5,54	5,54	0,96	21,40	6,30	6,30	1,09	26,67	7,04	7,04	1,21	32,08
		17	6,19	3,94	1,07	25,82	6,15	4,69	1,06	25,53	6,26	5,46	1,08	26,35	6,57	6,25	1,13	28,44	7,07	7,04	1,22	32,35
		19	-	-	-	-	8,63	4,75	1,49	45,98	8,59	5,50	1,49	45,54	8,50	6,86	1,56	45,00	8,49	6,98	1,47	44,69
		20	-	-	-	-	9,93	4,77	1,72	58,66	9,87	5,52	1,71	58,10	9,82	6,27	1,70	57,55	9,75	7,00	1,68	56,47
	6	15	3,73	3,59	0,53	7,75	4,44	4,44	0,64	10,68	5,23	5,23	0,75	14,15	6,00	6,00	0,86	17,88	6,76	6,76	0,97	21,91
		17	5,26	3,55	0,76	14,24	5,36	4,34	0,77	14,70	5,69	5,16	0,82	16,29	6,16	5,98	0,89	18,68	6,77	6,77	0,97	21,98
		19	-	-	-	-	7,81	4,41	1,12	27,88	7,77	5,16	1,11	27,60	7,72	5,90	1,11	27,31	7,81	6,67	1,12	27,87
		20	-	-	-	-	9,14	4,44	1,31	36,56	9,09	5,20	1,30	36,21	9,04	5,94	1,30	35,86	8,99	6,68	1,29	35,52
9	3	15	3,94	3,80	1,13	28,39	4,59	4,59	1,33	37,18	5,34	5,34	1,54	48,18	6,10	6,10	1,77	61,45	6,83	6,83	1,98	74,19
		17	5,90	3,80	1,72	57,89	5,84	4,55	1,69	56,23	5,89	5,32	1,71	57,77	6,18	6,09	1,79	62,22	6,84	6,84	1,98	74,36
		19	-	-	-	-	8,25	4,58	2,40	103,94	8,21	5,33	2,39	102,88	8,16	6,08	2,38	102,09	8,12	6,82	2,38	102,10
		20	-	-	-	-	9,53	4,60	2,78	134,63	9,47	5,34	2,77	133,30	9,43	6,09	2,76	132,88	9,39	6,83	2,76	132,72
	4	15	3,56	3,52	0,77	14,62	4,31	4,31	0,93	20,23	5,07	5,07	1,09	26,51	5,82	5,82	1,26	33,69	6,57	6,57	1,43	41,96
		17	5,07	3,46	1,09	26,52	5,09	4,23	1,10	26,68	5,37	5,03	1,16	29,23	5,85	5,82	1,26	34,01	6,58	6,58	1,43	42,06
		19	-	-	-	-	7,52	4,28	1,62	52,50	7,47	5,03	1,62	51,97	7,42	5,77	1,60	51,38	7,44	6,52	1,61	51,64
		20	-	-	-	-	8,82	4,30	1,92	70,17	8,77	5,06	1,91	69,50	8,72	5,80	1,90	68,80	8,67	6,54	1,89	68,13
	5	15	3,19	3,19	0,55	8,23	4,00	4,00	0,69	12,10	4,78	4,78	0,83	16,41	5,55	5,55	0,96	21,16	6,29	6,29	1,09	26,11
		17	4,16	3,10	0,72	12,91	4,45	3,92	0,77	14,38	4,94	4,75	0,85	17,31	5,56	5,55	0,96	21,21	6,30	6,30	1,09	26,16
		19	-	-	-	-	6,69	3,95	1,15	28,98	6,65	4,70	1,15	28,65	6,67	5,46	1,15	28,76	6,88	6,24	1,19	30,40
		20	-	-	-	-	8,03	3,99	1,39	40,05	7,99	4,74	1,38	39,64	7,94	5,49	1,38	39,23	7,89	6,23	1,37	38,83
	6	15	2,86	2,86	0,41	4,15	3,65	3,65	0,52	7,45	4,47	4,47	0,64	10,66	5,25	5,25	0,76	14,02	6,02	6,02	0,87	17,70
		17	3,31	2,71	0,47	6,04	3,88	3,59	0,56	8,33	4,53	4,46	0,65	10,91	5,26	5,25	0,76	14,05	6,02	6,02	0,86	17,61
		19	-	-	-	-	5,76	3,58	0,83	16,39	5,77	4,35	0,83	16,43	6,01	5,15	0,87	17,63	6,38	5,96	0,92	19,44
		20	-	-	-	-	7,13	3,64	1,02	23,50	7,08	4,38	1,02	23,25	7,04	5,14	1,01	22,97	7,15	5,91	1,03	23,58

Abreviaturas:

EWT: Temp. del agua de entrada. (°C) Δt: Diferencia de temperatura. (°C) DB: Temp. bulbo seco. (°C) WF: Flujo de agua. (m³/h)

WB: Temp. bulbo húmedo. (°C) TC: Capacidad total de refrigeración. (kW) SC: Capacidad de refrigeración sensible. (kW) WPD: Caída de presión de agua. (kPa)

Notas:
Las celdas sombreadas indican la condición de clasificación.

La tabla continúa en la página siguiente.

Unidad de cassette de cuatro vías

MKA-V1000-CA(KFC-CI-2T-1000D3)																						
EWT	ΔT	Temperatura interior (W.B.)	Temperatura interior (D.B.)																			
			21				23				25				27				29			
			TC	SC	WF	WPD	TC	SC	WF	WPD	TC	SC	WF	WPD	TC	SC	WF	WPD	TC	SC	WF	WPD
°C	°C	°C	kW	kW	m³/h	kPa	kW	kW	m³/h	kPa	kW	kW	m³/h	kPa	kW	kW	m³/h	kPa	kW	kW	m³/h	kPa
11	3	15	3,06	3,06	0,89	18,29	3,83	3,83	1,10	26,59	4,59	4,59	1,33	36,97	5,35	5,35	1,56	48,17	6,09	6,09	1,77	60,56
		17	3,90	2,99	1,12	27,43	4,11	3,79	1,19	30,11	4,61	4,60	1,34	37,18	5,35	5,35	1,56	48,28	6,10	6,10	1,78	60,70
		19	-	-	-	-	6,36	3,81	1,86	65,38	6,32	4,56	1,84	64,65	6,28	5,31	1,83	63,99	6,44	6,08	1,88	66,90
		20	-	-	-	-	7,65	3,83	2,24	90,66	7,60	4,58	2,22	89,67	7,55	5,33	2,21	88,70	7,50	6,07	2,20	87,66
	4	15	2,74	2,74	0,59	9,22	3,54	3,54	0,77	14,24	4,31	4,31	0,93	19,77	5,07	5,07	1,09	26,17	5,83	5,83	1,26	33,59
		17	3,16	2,67	0,68	11,71	3,66	3,51	0,79	15,05	4,31	4,31	0,93	19,78	5,08	5,08	1,10	26,22	5,83	5,83	1,27	33,67
		19	-	-	-	-	5,52	3,49	1,20	30,54	5,48	4,24	1,19	30,19	5,65	5,02	1,23	31,82	6,01	5,81	1,30	35,25
		20	-	-	-	-	6,84	3,52	1,49	44,37	6,80	4,27	1,48	43,87	6,75	5,02	1,47	43,33	6,78	5,77	1,47	43,64
	5	15	2,40	2,40	0,42	4,39	3,21	3,21	0,56	8,22	4,01	4,01	0,69	11,87	4,79	4,79	0,83	16,07	5,55	5,55	0,96	20,71
		17	2,55	2,33	0,44	5,12	3,25	3,21	0,56	8,35	4,01	4,01	0,69	11,90	4,79	4,79	0,83	16,11	5,55	5,55	0,96	20,75
		19	-	-	-	-	4,50	3,10	0,78	14,41	4,71	3,91	0,81	15,63	5,11	4,74	0,88	17,99	5,64	5,54	0,97	21,28
		20	-	-	-	-	5,93	3,17	1,03	23,34	5,88	3,93	1,02	23,03	5,92	4,70	1,03	23,27	6,17	5,49	1,07	25,00
	6	15	2,13	2,13	0,31	1,96	2,88	2,88	0,41	4,41	3,68	3,68	0,53	7,49	4,48	4,48	0,64	10,49	5,26	5,26	0,76	13,77
		17	2,18	2,08	0,31	2,10	2,88	2,88	0,41	4,42	3,68	3,68	0,53	7,51	4,49	4,49	0,64	10,51	5,27	5,27	0,76	13,80
		19	-	-	-	-	3,53	2,72	0,51	6,96	4,07	3,59	0,58	8,88	4,65	4,45	0,67	11,16	5,29	5,27	0,76	13,93
		20	-	-	-	-	4,81	2,77	0,69	11,78	4,87	3,55	0,70	12,02	5,19	4,37	0,75	13,44	5,63	5,20	0,81	15,48
13	3	15	2,28	2,28	0,66	10,80	3,06	3,06	0,88	17,72	3,84	3,84	1,11	26,48	4,59	4,59	1,33	36,23	5,34	5,34	1,55	47,16
		17	2,33	2,26	0,67	11,26	3,06	3,06	0,88	17,74	3,84	3,84	1,11	26,54	4,60	4,60	1,33	36,31	5,35	5,35	1,55	47,19
		19	-	-	-	-	4,23	3,00	1,21	30,93	4,34	3,79	1,25	32,36	4,72	4,59	1,37	37,95	5,35	5,34	1,55	47,18
		20	-	-	-	-	5,56	3,03	1,60	49,91	5,52	3,79	1,59	49,29	5,50	4,55	1,58	48,95	5,71	5,32	1,66	52,94
	4	15	1,93	1,93	0,42	4,56	2,75	2,75	0,59	9,00	3,54	3,54	0,76	13,87	4,32	4,32	0,93	19,68	5,07	5,07	1,09	25,71
		17	1,93	1,93	0,42	4,57	2,75	2,75	0,59	9,01	3,55	3,55	0,76	13,89	4,33	4,33	0,94	19,72	5,08	5,08	1,09	25,77
		19	-	-	-	-	3,34	2,66	0,72	12,55	3,79	3,50	0,81	15,54	4,36	4,32	0,94	20,01	5,09	5,09	1,10	25,83
		20	-	-	-	-	4,62	2,70	1,00	22,06	4,61	3,46	1,00	21,94	4,85	4,26	1,05	23,97	5,26	5,06	1,13	27,35
	5	15	1,64	1,64	0,28	1,65	2,41	2,41	0,41	4,50	3,23	3,23	0,55	8,06	4,03	4,03	0,70	11,84	4,80	4,80	0,83	15,99
		17	1,64	1,64	0,28	1,65	2,41	2,41	0,41	4,51	3,23	3,23	0,56	8,08	4,03	4,03	0,70	11,87	4,81	4,81	0,83	16,02
		19	-	-	-	-	2,64	2,33	0,45	5,60	3,32	3,20	0,57	8,46	4,04	4,04	0,70	11,90	4,81	4,81	0,83	16,06
		20	-	-	-	-	3,43	2,28	0,59	8,91	3,81	3,13	0,66	10,77	4,31	3,98	0,74	13,28	4,88	4,80	0,84	16,46
	6	15	1,29	1,29	0,18	0,96	2,13	2,13	0,30	2,00	2,89	2,89	0,42	4,58	3,71	3,71	0,53	7,51	4,50	4,50	0,65	10,45
		17	1,29	1,29	0,19	0,96	2,13	2,13	0,31	2,01	2,90	2,90	0,42	4,60	3,71	3,71	0,53	7,53	4,51	4,51	0,65	10,47
		19	-	-	-	-	2,21	2,06	0,32	2,24	2,91	2,89	0,42	4,67	3,72	3,71	0,53	7,54	4,52	4,52	0,65	10,50
		20	-	-	-	-	2,53	1,93	0,36	3,26	3,15	2,80	0,45	5,57	3,84	3,68	0,55	7,96	4,53	4,51	0,65	10,57
15	3	15	1,45	1,45	0,42	4,64	2,28	2,28	0,66	10,75	3,07	3,07	0,89	17,84	3,83	3,83	1,10	25,85	4,59	4,59	1,33	35,86
		17	1,45	1,45	0,42	4,65	2,29	2,29	0,66	10,78	3,07	3,07	0,89	17,88	3,83	3,83	1,10	25,91	4,60	4,60	1,33	35,94
		19	-	-	-	-	2,41	2,26	0,70	11,77	3,07	3,06	0,89	17,87	3,84	3,84	1,11	25,97	4,60	4,60	1,34	36,03
		20	-	-	-	-	3,22	2,21	0,93	19,39	3,44	3,02	0,99	21,49	3,91	3,83	1,13	26,83	4,60	4,60	1,34	36,03
	4	15	1,16	1,16	0,25	1,30	1,94	1,94	0,42	4,76	2,77	2,77	0,60	9,08	3,55	3,55	0,77	13,92	4,32	4,32	0,93	19,26
		17	1,16	1,16	0,25	1,30	1,94	1,94	0,42	4,77	2,77	2,77	0,60	9,10	3,56	3,56	0,77	13,95	4,32	4,32	0,93	19,30
		19	-	-	-	-	1,96	1,94	0,42	4,85	2,77	2,77	0,60	9,10	3,56	3,56	0,77	13,98	4,33	4,33	0,93	19,34
		20	-	-	-	-	2,30	1,86	0,50	6,62	2,92	2,73	0,63	9,93	3,58	3,56	0,78	14,07	4,33	4,33	0,93	19,37
	5	15	0,77	0,77	0,13	0,66	1,65	1,65	0,29	1,73	2,42	2,42	0,42	4,75	3,25	3,25	0,56	8,11	4,04	4,04	0,70	11,75
		17	0,77	0,77	0,13	0,66	1,65	1,65	0,29	1,74	2,43	2,43	0,42	4,76	3,25	3,25	0,56	8,13	4,04	4,04	0,70	11,77
		19	-	-	-	-	1,65	1,65	0,29	1,73	2,43	2,43	0,42	4,77	3,26	3,26	0,56	8,14	4,05	4,05	0,70	11,80
		20	-	-	-	-	1,76	1,57	0,30	2,04	2,46	2,42	0,43	4,90	3,25	3,25	0,56	8,14	4,05	4,05	0,70	11,81
	6	15	-	-	-	-	1,30	1,30	0,19	0,92	2,13	2,13	0,31	2,09	2,91	2,91	0,42	4,74	3,73	3,73	0,54	7,48
		17	-	-	-	-	1,30	1,30	0,19	0,92	2,13	2,13	0,31	2,09	2,91	2,91	0,42	4,75	3,73	3,73	0,54	7,50
		19	-	-	-	-	1,30	1,30	0,19	0,92	2,13	2,13	0,31	2,10	2,91	2,91	0,42	4,77	3,74	3,74	0,54	7,51
		20	-	-	-	-	1,33	1,28	0,19	0,93	2,13	2,13	0,31	2,10	2,92	2,92	0,42	4,77	3,74	3,74	0,54	7,52

Abreviaturas:

EWT: Temp. del agua de entrada. (°C) Δt: Diferencia de temperatura. (°C) DB: Temp. bulbo seco. (°C) WF: Flujo de agua. (m³/h)

WB: Temp. bulbo húmedo. (°C) TC: Capacidad total de refrigeración. (kW) SC: Capacidad de refrigeración sensible. (kW) WPD: Caída de presión de agua. (kPa)

MKA-V1200-CA(KFC-CI-2T-1200D3)																						
EWT	ΔT	Temperatura interior (W.B.)	Temperatura interior (D.B.)																			
			21				23				25				27				29			
			TC	SC	WF	WPD	TC	SC	WF	WPD	TC	SC	WF	WPD	TC	SC	WF	WPD	TC	SC	WF	WPD
°C	°C	°C	kW	kW	m³/h	kPa	kW	kW	m³/h	kPa	kW	kW	m³/h	kPa	kW	kW	m³/h	kPa	kW	kW	m³/h	kPa
5	3	15	8,88	6,73	2,55	82,78	8,83	7,68	2,54	81,96	9,01	8,66	2,59	84,95	9,63	9,63	2,77	95,36	10,57	10,57	3,06	113,03
		17	11,78	6,79	3,42	136,94	11,69	7,73	3,37	133,49	11,62	8,67	3,35	132,08	11,55	9,61	3,33	130,70	11,52	10,54	3,32	130,00
		19	-	-	-	-	14,75	7,76	4,26	200,77	14,66	8,71	4,24	198,74	14,58	9,65	4,21	196,71	14,50	10,57	4,19	194,74
		20	-	-	-	-	16,37	7,78	4,74	241,50	16,27	8,73	4,71	239,05	16,18	9,66	4,70	237,71	16,10	10,60	4,68	236,79
	4	15	7,88	6,26	1,70	41,30	8,02	7,26	1,73	42,52	8,45	8,28	1,83	46,55	9,26	9,26	2,00	54,43	10,19	10,19	2,19	63,61
		17	10,82	6,34	2,33	70,48	10,76	7,29	2,31	69,74	10,69	8,24	2,30	69,01	10,64	9,18	2,29	68,51	10,81	10,14	2,33	70,33
		19	-	-	-	-	13,87	7,35	2,99	108,25	13,79	8,30	2,97	107,16	13,71	9,24	2,95	106,07	13,63	10,17	2,94	104,99
		20	-	-	-	-	15,50	7,37	3,34	131,38	15,43	8,33	3,34	131,37	15,34	9,27	3,33	130,21	15,25	10,20	3,31	128,91
	5	15	6,80	5,74	1,17	21,55	7,23	6,80	1,25	24,25	7,91	7,86	1,37	28,31	8,84	8,84	1,53	34,21	9,80	9,80	1,69	40,74
		17	9,79	5,86	1,69	40,56	9,72	6,82	1,68	40,12	9,67	7,77	1,67	39,73	9,81	8,76	1,69	40,76	10,17	9,76	1,76	43,41
		19	-	-	-	-	12,89	6,91	2,22	64,59	12,82	7,86	2,21	63,93	12,74	8,80	2,19	63,30	12,67	9,73	2,18	62,66
		20	-	-	-	-	14,55	6,94	2,51	79,60	14,47	7,90	2,49	78,81	14,39	8,84	2,48	78,03	14,30	9,77	2,46	77,25
	6	15	6,07	5,35	0,87	10,36	6,63	6,39	0,95	13,13	7,42	7,41	1,07	17,41	8,39	8,39	1,21	22,69	9,37	9,37	1,35	27,56
		17	8,52	5,31	1,22	23,31	8,46	6,27	1,22	22,99	8,61	7,27	1,24	23,77	9,00	8,31	1,29	25,70	9,57	9,34	1,38	28,54
		19	-	-	-	-	11,80	6,43	1,69	40,45	11,73	7,38	1,68	40,03	11,66	8,32	1,67	39,61	11,60	9,26	1,66	39,28
		20	-	-	-	-	13,51	6,48	1,94	50,99	13,43	7,44	1,93	50,47	13,35	8,38	1,91	49,97	13,27	9,32	1,90	49,46
7	3	15	6,73	5,73	1,93	50,38	7,02	6,75	2,01	54,23	7,74	7,73	2,22	64,07	8,69	8,69	2,49	78,28	9,63	9,63	2,76	93,46
		17	9,63	5,79	2,77	93,51	9,57	6,75	2,75	92,48	9,51	7,69	2,73	91,43	9,52	8,65	2,73	91,63	9,82	9,62	2,82	96,68
		19	-	-	-	-	12,67	6,80	3,67	152,80	12,60	7,75	3,65	151,22	12,52	8,69	3,63	149,63	12,45	9,62	3,61	148,05
		20	-	-	-	-	14,28	6,81	4,12	186,20	14,19	7,76	4,09	184,29	14,11	8,70	4,07	182,38	14,03	9,63	4,04	180,50
	4	15	5,85	5,28	1,26	24,41	6,45	6,34	1,39	28,83	7,35	7,35	1,59	36,00	8,30	8,30	1,78	43,97	9,25	9,25	1,99	52,92
		17	8,58	5,33	1,84	46,49	8,53	6,29	1,83	45,95	8,53	7,25	1,83	45,99	8,80	8,25	1,89	48,50	9,33	9,25	2,00	53,67
		19	-	-	-	-	11,71	6,38	2,53	80,09	11,64	7,33	2,52	79,24	11,55	8,26	2,48	77,47	11,48	9,20	2,47	76,62
		20	-	-	-	-	13,36	6,40	2,89	100,60	13,28	7,36	2,87	99,58	13,20	8,30	2,86	98,54	13,12	9,24	2,84	97,53
	5	15	5,16	4,86	0,89	11,26	5,92	5,90	1,02	16,00	6,90	6,90	1,19	22,03	7,88	7,88	1,35	27,44	8,85	8,85	1,52	33,40
		17	7,33	4,79	1,26	24,17	7,33	5,77	1,26	24,17	7,63	6,80	1,31	25,89	8,14	7,85	1,40	28,97	8,87	8,86	1,52	33,54
		19	-	-	-	-	10,61	5,90	1,82	45,41	10,54	6,86	1,81	44,91	10,50	9,04	2,02	45,00	10,47	8,76	1,80	44,44
		20	-	-	-	-	12,32	5,96	2,13	59,16	12,25	6,92	2,12	58,55	12,17	7,86	2,10	57,94	12,10	8,80	2,09	57,33
	6	15	4,73	4,56	0,68	5,52	5,54	5,54	0,79	8,37	6,47	6,47	0,93	12,64	7,43	7,43	1,06	17,67	8,42	8,42	1,21	22,43
		17	6,05	4,27	0,87	10,69	6,33	5,30	0,91	12,00	6,84	6,36	0,98	14,61	7,54	7,42	1,08	18,20	8,43	8,43	1,21	22,48
		19	-	-	-	-	9,36	5,39	1,34	26,84	9,28	6,34	1,33	26,40	9,29	7,31	1,33	26,46	9,54	8,31	1,37	27,78
		20	-	-	-	-	11,14	5,47	1,60	36,10	11,07	6,43	1,59	35,71	11,00	7,38	1,58	35,32	10,93	8,32	1,57	34,95
9	3	15	4,92	4,79	1,41	29,13	5,80	5,80	1,67	38,61	6,77	6,77	1,95	50,32	7,74	7,74	2,24	64,02	8,68	8,68	2,51	78,11
		17	7,33	4,79	2,12	58,21	7,27	5,75	2,10	57,44	7,39	6,74	2,14	59,07	7,83	7,74	2,27	65,36	8,69	8,69	2,52	78,32
		19	-	-	-	-	10,38	5,80	2,99	105,19	10,32	6,76	2,98	104,76	10,27	7,71	2,98	104,50	10,20	8,65	2,96	103,30
		20	-	-	-	-	12,04	5,83	3,50	138,00	11,96	6,79	3,47	136,52	11,89	7,74	3,45	135,05	11,82	8,67	3,43	133,59
	4	15	4,37	4,36	0,94	13,36	5,37	5,37	1,16	20,67	6,38	6,38	1,38	27,77	7,35	7,35	1,59	35,39	8,31	8,31	1,80	43,83
		17	6,06	4,27	1,30	25,31	6,21	5,28	1,34	26,46	6,68	6,33	1,44	30,00	7,37	7,36	1,59	35,56	8,32	8,32	1,80	43,95
		19	-	-	-	-	9,33	5,37	2,02	53,42	9,27	6,33	2,01	52,82	9,21	7,28	1,99	52,20	9,32	8,25	2,02	53,28
		20	-	-	-	-	11,01	5,40	2,38	70,98	10,94	6,37	2,37	70,22	10,87	7,31	2,35	69,45	10,80	8,25	2,34	68,67
	5	15	4,02	4,02	0,69	5,95	4,95	4,95	0,85	10,52	5,92	5,92	1,02	16,23	6,93	6,93	1,19	21,75	7,91	7,91	1,37	27,40
		17	4,86	3,77	0,84	10,02	5,34	4,83	0,92	12,86	6,03	5,90	1,04	16,86	6,93	6,93	1,19	21,78	7,92	7,92	1,37	27,47
		19	-	-	-	-	8,08	4,87	1,40	28,31	8,02	5,83	1,39	27,93	8,16	6,82	1,41	28,83	8,53	7,84	1,47	31,12
		20	-	-	-	-	9,84	4,94	1,70	39,65	9,77	5,90	1,69	39,20	9,71	6,85	1,68	38,73	9,70	7,81	1,68	38,72
	6	15	3,65	3,65	0,52	3,52	4,62	4,62	0,66	5,35	5,55	5,55	0,80	8,82	6,48	6,48	0,93	13,16	7,47	7,47	1,07	17,91
		17	4,17	3,44	0,60	4,25	4,83	4,52	0,70	6,09	5,58	5,54	0,80	8,97	6,49	6,49	0,93	13,21	7,48	7,48	1,07	17,96
		19	-	-	-	-	6,50	4,26	0,93	13,30	6,71	5,29	0,96	14,33	7,18	6,35	1,03	16,57	7,80	7,42	1,12	19,39
		20	-	-	-	-	8,42	4,39	1,21	22,03	8,35	5,35	1,20	21,72	8,37	6,33	1,20	21,83	8,66	7,34	1,24	23,12

Abreviaturas:

EWT: Temp. del agua de entrada. (°C) Δt: Diferencia de temperatura. (°C) DB: Temp. bulbo seco. (°C) WF: Flujo de agua. (m³/h)
WB: Temp. bulbo húmedo. (°C) TC: Capacidad total de refrigeración. (kW) SC: Capacidad de refrigeración sensible. (kW) WPD: Caída de presión de agua. (kPa)

Notas: Las celdas sombreadas indican la condición de clasificación.

La tabla continúa en la página siguiente.

Unidad de cassette de cuatro vías

MKA-V1200-CA(KFC-CI-2T-1200D3)																						
EWT	ΔT	Temperatura interior (W.B.)	Temperatura interior (D.B.)																			
			21				23				25				27				29			
			TC	SC	WF	WPD	TC	SC	WF	WPD	TC	SC	WF	WPD	TC	SC	WF	WPD	TC	SC	WF	WPD
°C	°C	°C	kW	kW	m³/h	kPa	kW	kW	m³/h	kPa	kW	kW	m³/h	kPa	kW	kW	m³/h	kPa	kW	kW	m³/h	kPa
11	3	15	3,81	3,81	1,10	18,63	4,83	4,83	1,40	28,14	5,81	5,81	1,68	38,63	6,78	6,78	1,96	50,29	7,73	7,73	2,24	63,06
		17	4,75	3,74	1,37	27,33	5,13	4,79	1,48	31,13	5,82	5,82	1,69	38,74	6,79	6,79	1,97	50,42	7,74	7,74	2,24	63,22
		19	-	-	-	-	7,93	4,80	2,30	65,80	7,87	5,76	2,28	64,94	7,87	6,73	2,28	64,93	8,12	7,71	2,34	68,21
		20	-	-	-	-	9,57	4,82	2,76	90,15	9,51	5,79	2,74	89,10	9,44	6,74	2,72	88,05	9,38	7,68	2,70	86,98
	4	15	3,41	3,41	0,74	7,30	4,37	4,37	0,94	13,74	5,39	5,39	1,16	20,48	6,38	6,38	1,37	27,28	7,36	7,36	1,59	35,08
		17	3,75	3,28	0,81	9,30	4,45	4,35	0,96	14,30	5,40	5,39	1,16	20,51	6,39	6,39	1,38	27,35	7,37	7,37	1,60	35,17
		19	-	-	-	-	6,67	4,32	1,44	29,59	6,69	5,30	1,45	29,75	7,01	6,32	1,52	32,24	7,54	7,35	1,63	36,60
		20	-	-	-	-	8,42	4,38	1,82	44,12	8,36	5,35	1,81	43,59	8,30	6,30	1,80	43,05	8,43	7,28	1,83	44,25
	5	15	3,06	3,06	0,53	3,43	4,02	4,02	0,70	6,26	4,96	4,96	0,86	11,01	5,95	5,95	1,03	16,58	6,95	6,95	1,20	21,67
		17	3,22	2,97	0,55	3,69	4,04	4,02	0,70	6,33	4,97	4,97	0,86	11,04	5,96	5,96	1,03	16,63	6,96	6,96	1,20	21,73
		19	-	-	-	-	5,17	3,75	0,89	12,23	5,61	4,82	0,97	14,74	6,25	5,91	1,08	18,08	7,02	6,96	1,21	22,02
		20	-	-	-	-	7,00	3,85	1,21	21,87	6,94	4,82	1,20	21,55	7,15	5,84	1,24	22,69	7,59	6,88	1,31	25,10
	6	15	2,64	2,64	0,38	2,41	3,67	3,67	0,53	3,42	4,63	4,63	0,67	5,62	5,55	5,55	0,80	9,21	6,51	6,51	0,94	13,69
		17	2,68	2,61	0,39	2,44	3,67	3,67	0,53	3,43	4,63	4,63	0,67	5,64	5,56	5,56	0,80	9,24	6,52	6,52	0,94	13,73
		19	-	-	-	-	4,36	3,41	0,63	4,84	4,96	4,48	0,71	6,80	5,67	5,51	0,82	9,74	6,53	6,53	0,94	13,78
		20	-	-	-	-	5,39	3,28	0,78	8,59	5,65	4,32	0,81	9,72	6,16	5,38	0,89	12,08	6,83	6,45	0,98	15,15
13	3	15	2,82	2,82	0,81	9,69	3,83	3,83	1,11	18,62	4,84	4,84	1,39	27,63	5,81	5,81	1,66	37,35	6,77	6,77	1,94	48,57
		17	2,85	2,81	0,82	9,96	3,84	3,84	1,11	18,66	4,84	4,84	1,40	27,70	5,82	5,82	1,67	37,45	6,78	6,78	1,94	48,69
		19	-	-	-	-	5,15	3,76	1,49	30,71	5,40	4,78	1,56	33,30	5,93	5,81	1,70	38,69	6,79	6,78	1,95	48,80
		20	-	-	-	-	6,88	3,80	1,97	49,87	6,82	4,77	1,95	49,12	6,85	5,75	1,97	49,60	7,18	6,75	2,06	53,69
	4	15	2,47	2,47	0,53	3,41	3,42	3,42	0,74	7,58	4,40	4,40	0,95	14,18	5,41	5,41	1,16	20,18	6,39	6,39	1,37	26,82
		17	2,47	2,47	0,53	3,41	3,42	3,42	0,74	7,60	4,41	4,41	0,95	14,22	5,41	5,41	1,16	20,23	6,40	6,40	1,38	26,89
		19	-	-	-	-	3,94	3,27	0,85	11,04	4,61	4,36	1,00	15,52	5,43	5,42	1,17	20,35	6,41	6,41	1,38	26,96
		20	-	-	-	-	5,39	3,27	1,16	20,06	5,50	4,28	1,18	20,77	5,95	5,34	1,28	23,71	6,56	6,38	1,41	28,07
	5	15	2,03	2,03	0,35	2,12	3,07	3,07	0,53	3,35	4,02	4,02	0,69	6,39	4,97	4,97	0,85	11,19	5,97	5,97	1,03	16,32
		17	2,03	2,03	0,35	2,13	3,08	3,08	0,53	3,35	4,02	4,02	0,69	6,41	4,98	4,98	0,86	11,23	5,98	5,98	1,03	16,36
		19	-	-	-	-	3,32	2,95	0,57	3,89	4,08	4,00	0,70	6,67	4,97	4,97	0,86	11,25	5,99	5,99	1,03	16,41
		20	-	-	-	-	3,97	2,77	0,68	6,24	4,49	3,84	0,77	8,68	5,19	4,92	0,89	12,39	6,03	5,99	1,04	16,58
	6	15	1,55	1,55	0,22	1,33	2,65	2,65	0,38	2,29	3,68	3,68	0,53	3,34	4,62	4,62	0,66	5,75	5,56	5,56	0,80	9,54
		17	1,55	1,55	0,22	1,33	2,66	2,66	0,38	2,29	3,69	3,69	0,53	3,34	4,63	4,63	0,66	5,77	5,57	5,57	0,80	9,58
		19	-	-	-	-	2,74	2,60	0,39	2,35	3,70	3,68	0,53	3,37	4,63	4,63	0,66	5,79	5,58	5,58	0,80	9,61
		20	-	-	-	-	3,13	2,43	0,45	2,68	3,95	3,55	0,57	3,83	4,71	4,59	0,68	6,07	5,58	5,58	0,80	9,62
15	3	15	1,86	1,86	0,53	3,36	2,81	2,81	0,81	9,87	3,84	3,84	1,10	18,23	4,83	4,83	1,39	27,01	5,81	5,81	1,68	37,48
		17	1,86	1,86	0,53	3,37	2,82	2,82	0,81	9,90	3,84	3,84	1,10	18,28	4,84	4,84	1,39	27,08	5,82	5,82	1,69	37,57
		19	-	-	-	-	2,90	2,79	0,83	10,62	3,84	3,83	1,10	18,26	4,85	4,85	1,39	27,15	5,83	5,83	1,69	37,68
		20	-	-	-	-	3,76	2,71	1,08	17,57	4,23	3,78	1,21	21,46	4,91	4,84	1,41	27,71	5,83	5,83	1,69	37,71
	4	15	1,42	1,42	0,31	1,79	2,47	2,47	0,53	3,36	3,42	3,42	0,74	7,80	4,42	4,42	0,96	14,30	5,43	5,43	1,18	20,26
		17	1,42	1,42	0,31	1,79	2,47	2,47	0,53	3,37	3,42	3,42	0,74	7,84	4,43	4,43	0,96	14,34	5,43	5,43	1,18	20,31
		19	-	-	-	-	2,49	2,47	0,54	3,40	3,43	3,43	0,74	7,88	4,44	4,44	0,96	14,38	5,44	5,44	1,18	20,36
		20	-	-	-	-	2,79	2,32	0,60	4,51	3,53	3,39	0,76	8,60	4,44	4,43	0,96	14,38	5,45	5,45	1,18	20,39
	5	15	0,90	0,90	0,16	0,89	2,06	2,06	0,36	2,06	3,09	3,09	0,53	3,40	4,02	4,02	0,70	6,77	4,99	4,99	0,86	11,67
		17	0,90	0,90	0,16	0,90	2,06	2,06	0,36	2,06	3,09	3,09	0,54	3,41	4,03	4,03	0,70	6,79	5,00	5,00	0,87	11,71
		19	-	-	-	-	2,06	2,05	0,36	2,06	3,10	3,10	0,54	3,41	4,03	4,03	0,70	6,82	5,01	5,01	0,87	11,75
		20	-	-	-	-	2,16	1,98	0,37	2,16	3,12	3,08	0,54	3,47	4,03	4,03	0,70	6,82	5,01	5,01	0,87	11,77
	6	15	-	-	-	-	1,57	1,57	0,23	1,28	2,67	2,67	0,38	2,19	3,69	3,69	0,53	3,35	4,62	4,62	0,66	6,00
		17	-	-	-	-	1,57	1,57	0,23	1,28	2,67	2,67	0,38	2,19	3,70	3,70	0,53	3,36	4,62	4,62	0,66	6,02
		19	-	-	-	-	1,57	1,57	0,23	1,28	2,68	2,68	0,38	2,19	3,70	3,70	0,53	3,37	4,63	4,63	0,67	6,04
		20	-	-	-	-	1,58	1,56	0,23	1,28	2,68	2,67	0,38	2,19	3,70	3,70	0,53	3,37	4,63	4,63	0,67	6,05

Abreviaturas:

EWT: Temp. del agua de entrada. (°C)
WB: Temp. bulbo húmedo. (°C)
Δt: Diferencia de temperatura. (°C)
TC: Capacidad total de refrigeración. (kW)
DB: Temp. bulbo seco. (°C)
SC: Capacidad de refrigeración sensible. (kW)
WF: Flujo de agua. (m³/h)
WPD: Caída de presión de agua. (kPa)

MKA-V1400-CA*																							
EWT	ΔT	Temperatura interior (W.B.)	Temperatura interior (D.B.)																				
			21				23				25				27				29				
			TC	SC	WF	WPD	TC	SC	WF	WPD	TC	SC	WF	WPD	TC	SC	WF	WPD	TC	SC	WF	WPD
°C	°C	°C	kW	kW	m³/h	kPa	kW	kW	m³/h	kPa	kW	kW	m³/h	kPa	kW	kW	m³/h	kPa	kW	kW	m³/h	kPa
5	3	15	10,7	8,05	3,11	93,33	10,64	9,18	3,09	92,33	10,8	10,33	3,14	94,78	11,47	11,47	3,34	105,54	12,58	12,58	3,66	124,21
		17	14,05	8,08	4,07	149,29	13,98	9,21	4,05	147,99	13,9	10,33	4,03	146,3	13,82	11,44	4	144,87	13,76	12,54	3,99	143,78
		19	-	-	-	-	17,61	9,26	5,18	226,72	17,5	10,37	5,1	221,24	17,4	11,49	5,08	219,27	17,32	12,59	5,07	218,63
		20	-	-	-	-	19,51	9,27	5,71	269,69	19,4	10,39	5,68	267,08	19,31	11,51	5,67	266,2	19,21	12,62	5,65	264,77
	4	15	9,6	7,53	2,07	45,95	9,69	8,7	2,09	46,71	10,14	9,89	2,18	50,59	11,05	11,05	2,38	58,68	12,17	12,17	2,64	70,03
		17	13,05	7,61	2,82	78,3	12,97	8,74	2,8	77,52	12,9	9,86	2,78	76,75	12,83	10,98	2,77	76,03	12,97	12,11	2,8	77,48
		19	-	-	-	-	16,62	8,79	3,6	119,67	16,53	9,92	3,58	118,54	16,45	11,04	3,56	117,81	16,36	12,14	3,55	116,96
		20	-	-	-	-	18,55	8,82	4,02	145,24	18,45	9,95	4	143,9	18,35	11,06	3,97	142,51	18,25	12,17	3,95	141,19
	5	15	8,48	7	1,46	25,37	8,86	8,22	1,52	27,18	9,56	9,45	1,65	31	10,61	10,61	1,83	37,07	11,73	11,73	2,02	44,08
		17	11,93	7,1	2,05	45,28	11,86	8,23	2,04	44,83	11,79	9,36	2,03	44,36	11,89	10,5	2,05	45	12,26	11,68	2,11	47,48
		19	-	-	-	-	15,58	8,32	2,69	71,88	15,49	9,44	2,67	71,2	15,41	10,56	2,66	70,53	15,32	11,67	2,64	69,86
		20	-	-	-	-	17,54	8,36	3,04	89,08	17,45	9,49	3,02	88,26	17,36	10,61	3,01	87,43	17,24	11,7	2,97	85,74
	6	15	7,4	6,45	1,06	14,68	8,11	7,74	1,17	17,17	9,01	8,98	1,29	20,44	10,15	10,15	1,45	25,04	11,29	11,29	1,62	30,03
		17	10,68	6,54	1,53	27,23	10,61	7,67	1,52	26,92	10,67	8,83	1,53	27,2	11,02	10,04	1,58	28,79	11,61	11,24	1,66	31,48
		19	-	-	-	-	14,46	7,82	2,08	46,13	14,38	8,95	2,07	45,69	14,3	10,07	2,06	45,26	14,22	11,17	2,05	44,8
		20	-	-	-	-	16,43	7,86	2,37	57,53	16,35	9	2,35	57,04	16,26	10,12	2,34	56,51	16,17	11,23	2,33	55,98
7	3	15	8,17	6,87	2,36	57,12	8,44	8,06	2,44	60,49	9,22	9,21	2,65	69,75	10,35	10,35	2,99	85,8	11,45	11,45	3,3	102,1
		17	11,55	6,91	3,33	103,58	11,48	8,05	3,31	102,48	11,42	9,17	3,29	101,44	11,4	10,3	3,29	101,19	11,72	11,46	3,41	107,67
		19	-	-	-	-	15,12	8,1	4,38	167,09	15,03	9,22	4,36	165,39	14,95	10,34	4,33	163,72	14,88	11,45	4,33	163,7
		20	-	-	-	-	17,04	8,11	4,96	206,98	16,94	9,24	4,93	205,06	16,85	10,36	4,9	203,08	16,76	11,47	4,87	201,05
	4	15	7,17	6,37	1,54	27,3	7,79	7,61	1,67	31,51	8,79	8,79	1,89	38,86	9,94	9,94	2,15	48,42	11,05	11,05	2,38	57,64
		17	10,46	6,43	2,26	52,87	10,4	7,57	2,25	52,31	10,36	8,71	2,24	51,99	10,61	9,88	2,3	54,17	11,17	11,04	2,4	58,72
		19	-	-	-	-	14,08	7,64	3,05	88,28	14,01	8,77	3,04	87,91	13,93	9,89	3,02	87,04	13,85	11	3	86,18
		20	-	-	-	-	16,02	7,67	3,48	111,34	15,93	8,8	3,46	110,26	15,85	9,92	3,44	109,19	15,76	11,03	3,42	108,13
	5	15	6,3	5,87	1,08	14,92	7,2	7,15	1,24	18,76	8,34	8,34	1,43	24,09	9,49	9,49	1,63	30,06	10,63	10,63	1,84	36,8
		17	9,17	5,88	1,58	28,27	9,12	7,02	1,57	28	9,36	8,22	1,61	29,31	9,89	9,44	1,71	32,51	10,67	10,64	1,84	37,07
		19	-	-	-	-	12,91	7,13	2,22	51,03	12,84	8,27	2,21	50,51	12,8	9,42	2,32	50	12,72	10,51	2,19	49,72
		20	-	-	-	-	14,88	7,18	2,56	65,3	14,8	8,31	2,55	64,67	14,72	9,44	2,54	64,04	14,65	10,55	2,53	63,83
	6	15	5,55	5,37	0,8	8,02	6,63	6,63	0,95	11,87	7,85	7,85	1,13	15,93	9,03	9,03	1,3	20,21	10,19	10,19	1,46	24,9
		17	7,65	5,25	1,1	15,2	7,91	6,47	1,13	16,08	8,48	7,74	1,22	18,12	9,24	8,99	1,33	20,99	10,2	10,2	1,47	24,96
		19	-	-	-	-	11,65	6,61	1,68	31,26	11,58	7,74	1,67	30,93	11,53	8,87	1,66	30,69	11,72	10,04	1,69	31,58
		20	-	-	-	-	13,65	6,66	1,96	40,82	13,57	7,8	1,95	40,41	13,49	8,92	1,93	40,01	13,41	10,04	1,92	39,58
9	3	15	5,96	5,76	1,72	32,7	6,95	6,94	2,01	42,62	8,08	8,08	2,33	54,78	9,21	9,21	2,65	68,83	10,33	10,33	2,98	84,11
		17	8,83	5,73	2,55	64,07	8,78	6,87	2,54	63,7	8,86	8,03	2,55	64,27	9,34	9,21	2,69	70,54	10,34	10,34	2,98	84,32
		19	-	-	-	-	12,44	6,93	3,6	116,73	12,37	8,06	3,58	115,5	12,29	9,18	3,56	114,25	12,21	10,29	3,53	112,97
		20	-	-	-	-	14,38	6,95	4,17	150,95	14,3	8,09	4,17	150,57	14,23	9,22	4,16	150,12	14,15	10,33	4,13	148,54
	4	15	5,34	5,29	1,15	16,38	6,5	6,5	1,41	23,01	7,66	7,66	1,66	30,51	8,8	8,8	1,91	38,75	9,92	9,92	2,14	47,24
		17	7,57	5,21	1,64	29,83	7,64	6,38	1,65	30,35	8,09	7,6	1,75	33,49	8,85	8,81	1,92	39,08	9,94	9,94	2,14	47,36
		19	-	-	-	-	11,28	6,45	2,43	58,96	11,21	7,58	2,42	58,34	11,14	8,7	2,4	57,66	11,21	9,85	2,42	58,34
		20	-	-	-	-	13,24	6,48	2,86	77,98	13,16	7,62	2,84	77,17	13,08	8,74	2,83	76,35	13,01	9,86	2,81	75,57
	5	15	4,75	4,75	0,82	8,75	6	6	1,04	13,67	7,2	7,2	1,24	18,62	8,36	8,36	1,44	23,84	9,51	9,51	1,64	29,96
		17	6,1	4,61	1,05	14,02	6,64	5,88	1,15	16,2	7,41	7,16	1,28	19,52	8,37	8,36	1,44	23,89	9,52	9,52	1,65	30,04
		19	-	-	-	-	9,99	5,93	1,73	32,58	9,92	7,06	1,72	32,17	10	8,22	1,73	32,63	10,36	9,42	1,79	34,7
		20	-	-	-	-	11,99	5,98	2,07	44,3	11,92	7,12	2,05	43,82	11,84	8,25	2,04	43,36	11,8	9,37	2,03	43,06
	6	15	4,32	4,32	0,62	4,31	5,46	5,46	0,78	7,91	6,68	6,68	0,96	11,91	7,89	7,89	1,14	15,89	9,06	9,06	1,3	20,09
		17	4,89	4,05	0,7	6,01	5,73	5,36	0,82	8,87	6,75	6,67	0,97	12,11	7,9	7,9	1,14	15,92	9,07	9,07	1,31	20,14
		19	-	-	-	-	8,44	5,32	1,22	17,76	8,53	6,51	1,23	18,08	8,96	7,74	1,29	19,68	9,59	8,98	1,38	22,1
		20	-	-	-	-	10,6	5,43	1,53	26,19	10,53	6,58	1,52	25,91	10,48	7,71	1,51	25,7	10,7	8,89	1,54	26,66

Abreviaturas:

EWT: Temp. del agua de entrada. (°C) Δt: Diferencia de temperatura. (°C) DB: Temp. bulbo seco. (°C) WF: Flujo de agua. (m³/h)

WB: Temp. bulbo húmedo. (°C) TC: Capacidad total de refrigeración. (kW) SC: Capacidad de refrigeración sensible. (kW) WPD: Caída de presión de agua. (kPa)

Notas: Las celdas sombreadas indican la condición de clasificación.

La tabla continúa en la página siguiente.

Unidad de cassette de cuatro vías

MKA-V1400-CA*																						
EWT	ΔT	Temperatura interior (W.B.)	Temperatura interior (D.B.)																			
			21				23				25				27				29			
			TC	SC	WF	WPD	TC	SC	WF	WPD	TC	SC	WF	WPD	TC	SC	WF	WPD	TC	SC	WF	WPD
°C	°C	°C	kW	kW	m³/h	kPa	kW	kW	m³/h	kPa	kW	kW	m³/h	kPa	kW	kW	m³/h	kPa	kW	kW	m³/h	kPa
11	3	15	4,61	4,61	1,33	20,8	5,79	5,79	1,68	30,72	6,94	6,94	2	41,48	8,08	8,08	2,33	54,02	9,21	9,21	2,67	68,66
		17	5,84	4,52	1,69	31,17	6,21	5,74	1,8	34,6	6,96	6,95	2	41,68	8,09	8,09	2,33	54,15	9,22	9,22	2,67	68,63
		19	-	-	-	-	9,54	5,74	2,75	72,17	9,48	6,88	2,73	71,33	9,45	8,02	2,73	70,95	9,73	9,19	2,83	75,72
		20	-	-	-	-	11,49	5,77	3,32	100,17	11,42	6,91	3,3	99,04	11,35	8,04	3,28	97,94	11,27	9,16	3,26	96,77
	4	15	4,09	4,09	0,88	10,2	5,33	5,33	1,15	16,15	6,51	6,51	1,41	22,74	7,66	7,66	1,66	30,11	8,79	8,79	1,9	37,82
		17	4,65	3,98	1	12,69	5,48	5,29	1,19	16,95	6,51	6,5	1,41	22,76	7,67	7,67	1,66	30,19	8,8	8,8	1,9	37,91
		19	-	-	-	-	8,19	5,22	1,77	33,41	8,17	6,37	1,76	33,27	8,48	7,57	1,83	35,49	9,06	8,78	1,95	39,8
		20	-	-	-	-	10,25	5,29	2,22	49,69	10,18	6,43	2,21	49,1	10,1	7,56	2,19	48,47	10,19	8,71	2,21	49,22
	5	15	3,61	3,61	0,62	4,5	4,8	4,8	0,83	9,1	6,03	6,03	1,04	13,57	7,22	7,22	1,25	18,43	8,37	8,37	1,44	23,56
		17	3,79	3,5	0,66	5,16	4,83	4,8	0,83	9,21	6,04	6,04	1,04	13,6	7,23	7,23	1,25	18,47	8,38	8,38	1,44	23,61
		19	-	-	-	-	6,63	4,64	1,15	15,9	7,03	5,88	1,22	17,6	7,66	7,13	1,32	20,25	8,48	8,36	1,46	24,12
		20	-	-	-	-	8,75	4,73	1,51	25,38	8,67	5,87	1,5	24,99	8,82	7,05	1,52	25,72	9,24	8,26	1,59	27,9
	6	15	3,19	3,19	0,46	2,13	4,33	4,33	0,62	4,52	5,5	5,5	0,79	8,26	6,72	6,72	0,96	11,84	7,91	7,91	1,14	15,61
		17	3,26	3,14	0,47	2,22	4,33	4,32	0,62	4,53	5,51	5,51	0,79	8,28	6,73	6,73	0,97	11,86	7,92	7,92	1,14	15,65
		19	-	-	-	-	5,16	4,04	0,74	7,17	6,01	5,37	0,87	9,81	6,93	6,67	1	12,47	7,95	7,93	1,14	15,75
		20	-	-	-	-	6,92	4,07	0,99	12,39	7,13	5,28	1,02	13,06	7,7	6,56	1,11	14,9	8,42	7,82	1,21	17,37
13	3	15	3,42	3,42	0,98	12,21	4,62	4,62	1,33	20,36	5,79	5,79	1,66	29,74	6,94	6,94	2,01	41,24	8,07	8,07	2,32	52,89
		17	3,49	3,4	1,01	12,63	4,62	4,62	1,33	20,33	5,8	5,8	1,66	29,81	6,95	6,95	2,01	41,34	8,08	8,08	2,32	53,02
		19	-	-	-	-	6,31	4,51	1,81	34,44	6,53	5,72	1,87	36,56	7,13	6,94	2,06	43,1	8,09	8,08	2,32	53,1
		20	-	-	-	-	8,33	4,57	2,4	55,89	8,27	5,71	2,38	55,15	8,27	6,86	2,38	55,14	8,62	8,05	2,49	59,98
	4	15	2,9	2,9	0,63	4,68	4,13	4,13	0,89	10,27	5,33	5,33	1,15	15,74	6,51	6,51	1,4	22,13	7,67	7,67	1,66	29,61
		17	2,9	2,9	0,63	4,68	4,13	4,13	0,89	10,29	5,34	5,34	1,15	15,78	6,52	6,52	1,4	22,18	7,68	7,68	1,66	29,68
		19	-	-	-	-	4,95	3,99	1,06	13,82	5,67	5,27	1,22	17,45	6,56	6,52	1,41	22,44	7,69	7,69	1,66	29,76
		20	-	-	-	-	6,81	4,02	1,46	23,85	6,84	5,19	1,47	24,03	7,26	6,42	1,56	26,69	7,93	7,65	1,72	31,37
	5	15	2,46	2,46	0,42	1,84	3,61	3,61	0,62	4,62	4,82	4,82	0,83	9,04	6,05	6,05	1,04	13,29	7,23	7,23	1,25	18,17
		17	2,46	2,46	0,42	1,84	3,62	3,62	0,62	4,63	4,83	4,83	0,83	9,06	6,05	6,05	1,04	13,32	7,24	7,24	1,25	18,21
		19	-	-	-	-	3,9	3,48	0,67	5,66	4,93	4,8	0,85	9,4	6,06	6,05	1,04	13,34	7,25	7,25	1,25	18,26
		20	-	-	-	-	4,93	3,37	0,85	9,38	5,61	4,68	0,97	11,69	6,42	5,97	1,1	14,71	7,34	7,24	1,27	18,64
	6	15	1,9	1,9	0,27	1,14	3,2	3,2	0,46	2,11	4,34	4,34	0,62	4,72	5,54	5,54	0,8	8,38	6,76	6,76	0,97	11,82
		17	1,91	1,91	0,27	1,14	3,2	3,2	0,46	2,12	4,35	4,35	0,63	4,73	5,55	5,55	0,8	8,4	6,77	6,77	0,97	11,85
		19	-	-	-	-	3,32	3,11	0,48	2,29	4,36	4,34	0,63	4,79	5,56	5,56	0,8	8,42	6,78	6,78	0,98	11,88
		20	-	-	-	-	3,75	2,89	0,54	3,16	4,65	4,19	0,67	5,68	5,69	5,51	0,82	8,8	6,8	6,78	0,98	11,93
15	3	15	2,18	2,18	0,63	4,77	3,42	3,42	0,98	11,97	4,63	4,63	1,34	20,31	5,79	5,79	1,68	29,87	6,93	6,93	2	40,24
		17	2,18	2,18	0,63	4,79	3,43	3,43	0,98	12,01	4,64	4,64	1,34	20,36	5,8	5,8	1,68	29,94	6,94	6,94	2	40,34
		19	-	-	-	-	3,58	3,39	1,03	12,94	4,64	4,62	1,34	20,34	5,81	5,81	1,68	30,02	6,95	6,95	2	40,45
		20	-	-	-	-	4,77	3,32	1,38	21,34	5,18	4,56	1,5	24,63	5,91	5,8	1,71	30,93	6,95	6,95	2	40,47
	4	15	1,72	1,72	0,37	1,53	2,91	2,91	0,63	4,92	4,15	4,15	0,9	10,25	5,36	5,36	1,16	15,82	6,52	6,52	1,41	22,17
		17	1,73	1,73	0,37	1,53	2,91	2,91	0,63	4,93	4,16	4,16	0,9	10,28	5,36	5,36	1,16	15,86	6,53	6,53	1,42	22,23
		19	-	-	-	-	2,93	2,91	0,63	4,99	4,16	4,16	0,9	10,3	5,37	5,37	1,16	15,9	6,54	6,54	1,42	22,28
		20	-	-	-	-	3,34	2,76	0,72	6,91	4,35	4,11	0,94	11,07	5,39	5,38	1,17	15,96	6,55	6,55	1,42	22,31
	5	15	1,12	1,12	0,19	0,78	2,49	2,49	0,43	1,85	3,63	3,63	0,63	4,92	4,87	4,87	0,84	9,14	6,07	6,07	1,05	13,33
		17	1,12	1,12	0,19	0,78	2,49	2,49	0,43	1,86	3,64	3,64	0,63	4,94	4,87	4,87	0,84	9,16	6,08	6,08	1,05	13,36
		19	-	-	-	-	2,49	2,48	0,43	1,86	3,64	3,64	0,63	4,95	4,88	4,88	0,84	9,18	6,09	6,09	1,05	13,39
		20	-	-	-	-	2,63	2,38	0,46	2,09	3,67	3,63	0,63	5,06	4,88	4,87	0,84	9,18	6,1	6,1	1,06	13,41
	6	15	-	-	-	-	1,92	1,92	0,28	1,1	3,21	3,21	0,46	2,17	4,35	4,35	0,63	4,93	5,57	5,57	0,8	8,41
		17	-	-	-	-	1,92	1,92	0,28	1,1	3,21	3,21	0,46	2,17	4,36	4,36	0,63	4,94	5,58	5,58	0,8	8,43
		19	-	-	-	-	1,93	1,93	0,28	1,1	3,22	3,22	0,46	2,18	4,36	4,36	0,63	4,96	5,59	5,59	0,81	8,45
		20	-	-	-	-	1,95	1,9	0,28	1,11	3,22	3,21	0,46	2,18	4,36	4,36	0,63	4,97	5,59	5,59	0,81	8,46

Abreviaturas:

EWT: Temp. del agua de entrada. (°C) Δt: Diferencia de temperatura. (°C) DB: Temp. bulbo seco. (°C) WF: Flujo de agua. (m³/h)

WB: Temp. bulbo húmedo. (°C) TC: Capacidad total de refrigeración. (kW) SC: Capacidad de refrigeración sensible. (kW) WPD: Caída de presión de agua. (kPa)

6.2 Tabla de capacidad de refrigeración de FCU de 4 tubos

			MKA-V600F-CA*																			
EWT	ΔT	Temperatura interior (W.B.)	Temperatura interior (D.B.)																			
			21				23				25				27				29			
			TC	SC	WF	WPD	TC	SC	WF	WPD	TC	SC	WF	WPD	TC	SC	WF	WPD	TC	SC	WF	WPD
°C	°C	°C	kW	kW	m³/h	kPa	kW	kW	m³/h	kPa	kW	kW	m³/h	kPa	kW	kW	m³/h	kPa	kW	kW	m³/h	kPa
5	3	15	4,19	3,26	1,21	67,45	4,18	3,74	1,21	67,38	4,35	4,25	1,25	71,97	4,74	4,74	1,37	83,37	5,21	5,21	1,50	98,06
		17	5,67	3,29	1,64	113,06	5,63	3,77	1,63	111,83	5,60	4,25	1,61	110,63	5,56	4,72	1,60	109,40	5,58	5,20	1,61	110,00
		19	-	-	-	-	7,19	3,80	2,08	170,33	7,15	4,28	2,07	168,55	7,11	4,75	2,05	166,80	7,06	5,22	2,04	165,07
		20	-	-	-	-	8,02	3,81	2,32	205,42	7,97	4,29	2,30	203,29	7,92	4,76	2,29	201,20	7,87	5,23	2,28	199,12
	4	15	3,59	2,98	0,77	25,76	3,73	3,49	0,80	28,48	4,01	3,99	0,87	34,62	4,47	4,47	0,97	44,83	4,96	4,96	1,07	54,79
		17	5,03	3,00	1,09	56,09	4,99	3,48	1,08	55,43	4,96	3,96	1,07	54,75	4,98	4,44	1,08	55,24	5,14	4,94	1,11	58,37
		19	-	-	-	-	6,62	3,53	1,43	89,43	6,57	4,01	1,42	88,48	6,53	4,49	1,41	87,55	6,49	4,95	1,40	86,62
		20	-	-	-	-	7,45	3,55	1,61	109,64	7,41	4,03	1,60	108,50	7,36	4,50	1,59	107,38	7,32	4,97	1,58	106,26
	5	15	3,23	2,80	0,55	11,35	3,47	3,32	0,60	13,03	3,82	3,81	0,66	16,48	4,26	4,26	0,73	22,25	4,71	4,71	0,81	29,22
		17	4,40	2,72	0,76	24,46	4,38	3,21	0,75	24,06	4,40	3,70	0,76	24,36	4,54	4,20	0,78	26,50	4,79	4,70	0,82	30,55
		19	-	-	-	-	5,93	3,23	1,02	50,34	5,89	3,71	1,02	49,72	5,85	4,18	1,01	49,11	5,81	4,65	1,00	48,46
		20	-	-	-	-	6,81	3,26	1,18	63,92	6,77	3,75	1,17	63,23	6,73	4,22	1,16	62,56	6,68	4,69	1,15	61,89
	6	15	2,86	2,59	0,41	7,92	3,20	3,13	0,46	8,89	3,63	3,63	0,52	10,26	4,10	4,10	0,59	12,64	4,54	4,54	0,65	16,29
		17	3,96	2,53	0,57	11,82	3,95	3,02	0,57	11,75	4,07	3,53	0,58	12,46	4,28	4,04	0,61	14,03	4,58	4,53	0,66	16,70
		19	-	-	-	-	5,31	2,96	0,76	25,28	5,28	3,45	0,76	24,89	5,25	3,93	0,75	24,49	5,28	4,41	0,76	24,87
		20	-	-	-	-	6,09	2,96	0,88	36,05	6,06	3,44	0,87	35,52	6,02	3,92	0,86	35,00	5,98	4,39	0,86	34,47
7	3	15	3,10	2,75	0,89	38,02	3,33	3,27	0,96	44,57	3,78	3,78	1,09	55,58	4,26	4,26	1,23	68,24	4,74	4,74	1,37	81,77
		17	4,57	2,79	1,32	76,75	4,54	3,28	1,31	75,85	4,50	3,75	1,30	74,91	4,56	4,24	1,32	76,63	4,78	4,74	1,38	83,11
		19	-	-	-	-	6,12	3,31	1,77	126,54	6,08	3,79	1,75	125,16	6,04	4,26	1,74	123,80	6,00	4,73	1,73	122,46
		20	-	-	-	-	6,94	3,31	1,99	155,17	6,89	3,80	1,98	153,52	6,85	4,27	1,96	151,89	6,81	4,74	1,95	150,25
	4	15	2,77	2,57	0,59	13,09	3,08	3,07	0,66	17,42	3,53	3,53	0,76	25,64	4,00	4,00	0,86	35,34	4,48	4,48	0,97	45,15
		17	3,86	2,49	0,83	32,46	3,84	2,97	0,83	31,88	3,91	3,48	0,84	33,46	4,13	3,99	0,89	38,02	4,49	4,49	0,97	45,29
		19	-	-	-	-	5,48	3,03	1,18	63,72	5,44	3,51	1,17	62,99	5,41	3,99	1,17	62,28	5,37	4,46	1,16	61,64
		20	-	-	-	-	6,34	3,05	1,37	81,57	6,30	3,54	1,36	80,68	6,26	4,02	1,35	79,80	6,22	4,49	1,34	78,94
	5	15	2,48	2,38	0,43	7,92	2,89	2,89	0,50	9,41	3,36	3,36	0,58	12,45	3,81	3,81	0,66	17,33	4,26	4,26	0,74	23,48
		17	3,38	2,29	0,58	12,62	3,42	2,79	0,59	12,97	3,59	3,30	0,62	14,75	3,87	3,80	0,67	18,05	4,27	4,27	0,74	23,55
		19	-	-	-	-	4,75	2,73	0,82	31,30	4,72	3,21	0,81	30,80	4,40	3,70	0,88	35,00	4,78	4,19	0,82	31,82
		20	-	-	-	-	5,62	2,75	0,97	45,06	5,58	3,24	0,96	44,49	5,54	3,72	0,96	43,91	5,50	4,19	0,95	43,31
	6	15	2,21	2,18	0,32	5,77	2,68	2,68	0,38	7,03	3,16	3,16	0,45	8,33	3,64	3,64	0,52	10,05	4,10	4,10	0,59	12,95
		17	2,81	2,05	0,40	7,31	3,00	2,59	0,43	7,84	3,30	3,12	0,47	8,71	3,66	3,64	0,53	10,17	4,10	4,10	0,59	12,99
		19	-	-	-	-	4,23	2,52	0,61	14,20	4,21	3,01	0,60	13,97	4,27	3,51	0,61	14,55	4,44	4,01	0,64	16,09
		20	-	-	-	-	4,95	2,49	0,71	21,68	4,92	2,97	0,71	21,33	4,89	3,46	0,70	20,97	4,91	3,94	0,70	21,24
9	3	15	2,34	2,32	0,67	19,00	2,80	2,80	0,81	30,57	3,29	3,29	0,95	43,36	3,78	3,78	1,09	54,94	4,26	4,26	1,22	66,44
		17	3,35	2,27	0,97	44,68	3,33	2,76	0,96	44,33	3,48	3,27	1,01	47,75	3,79	3,79	1,10	55,26	4,26	4,26	1,22	66,61
		19	-	-	-	-	4,94	2,80	1,42	85,55	4,91	3,29	1,41	84,54	4,87	3,76	1,40	83,57	4,86	4,24	1,39	83,14
		20	-	-	-	-	5,78	2,82	1,66	111,87	5,74	3,30	1,65	110,64	5,70	3,78	1,64	109,39	5,67	4,25	1,63	108,16
	4	15	2,13	2,13	0,46	8,21	2,61	2,61	0,56	11,80	3,07	3,07	0,66	18,20	3,53	3,53	0,76	26,56	4,01	4,01	0,86	35,74
		17	2,75	2,03	0,59	13,49	2,87	2,54	0,62	15,23	3,13	3,05	0,68	19,28	3,54	3,53	0,76	26,62	4,01	4,01	0,86	35,85
		19	-	-	-	-	4,20	2,50	0,90	39,41	4,17	2,99	0,90	38,81	4,18	3,48	0,90	38,96	4,33	3,98	0,93	41,64
		20	-	-	-	-	5,10	2,54	1,10	55,06	5,06	3,03	1,09	54,40	5,03	3,51	1,08	53,75	4,99	3,98	1,07	53,10
	5	15	1,92	1,92	0,33	5,80	2,41	2,41	0,42	7,30	2,90	2,90	0,50	9,18	3,36	3,36	0,58	12,78	3,81	3,81	0,66	17,99
		17	2,27	1,82	0,39	6,82	2,56	2,37	0,44	7,72	2,92	2,89	0,50	9,32	3,36	3,36	0,58	12,82	3,81	3,81	0,66	18,05
		19	-	-	-	-	3,59	2,27	0,62	15,40	3,59	2,76	0,62	15,43	3,73	3,27	0,64	17,06	3,96	3,77	0,68	20,14
		20	-	-	-	-	4,33	2,24	0,75	25,65	4,31	2,73	0,74	25,21	4,28	3,22	0,74	24,83	4,37	3,72	0,75	26,13
	6	15	1,70	1,70	0,24	4,19	2,20	2,20	0,32	5,44	2,69	2,69	0,39	6,66	3,17	3,17	0,45	7,95	3,64	3,64	0,52	10,02
		17	1,86	1,62	0,27	4,58	2,26	2,17	0,32	5,57	2,69	2,69	0,39	6,68	3,18	3,18	0,46	7,97	3,65	3,65	0,52	10,05
		19	-	-	-	-	3,03	2,06	0,43	7,45	3,17	2,58	0,45	7,89	3,42	3,11	0,49	8,87	3,74	3,62	0,54	10,61
		20	-	-	-	-	3,80	2,05	0,55	11,12	3,78	2,54	0,54	10,93	3,84	3,04	0,55	11,42	4,02	3,54	0,58	12,80

Abreviaturas:

EWT: Temp. del agua de entrada. (°C) Δt: Diferencia de temperatura. (°C) DB: Temp. bulbo seco. (°C) WF: Flujo de agua. (m³/h)

WB: Temp. bulbo húmedo. (°C) TC: Capacidad total de refrigeración. (kW) SC: Capacidad de refrigeración sensible. (kW) WPD: Caída de presión de agua. (kPa)

Notas: Las celdas sombreadas indican la condición de clasificación.

La tabla continúa en la página siguiente.

Unidad de cassette de cuatro vías

MKA-V600F-CA*																						
EWT	ΔT	Temperatura interior (W.B.)	Temperatura interior (D.B.)																			
			21				23				25				27				29			
			TC	SC	WF	WPD	TC	SC	WF	WPD	TC	SC	WF	WPD	TC	SC	WF	WPD	TC	SC	WF	WPD
°C	°C	°C	kW	kW	m³/h	kPa	kW	kW	m³/h	kPa	kW	kW	m³/h	kPa	kW	kW	m³/h	kPa	kW	kW	m³/h	kPa
11	3	15	1,85	1,85	0,53	10,53	2,32	2,32	0,67	19,26	2,80	2,80	0,81	31,32	3,29	3,29	0,95	42,31	3,78	3,78	1,09	53,58
		17	2,14	1,78	0,62	15,58	2,38	2,30	0,69	20,79	2,80	2,80	0,81	31,37	3,30	3,30	0,95	42,41	3,79	3,79	1,09	53,71
		19	-	-	-	-	3,65	2,29	1,05	50,43	3,62	2,77	1,04	49,63	3,68	3,27	1,06	51,13	3,89	3,78	1,12	56,42
		20	-	-	-	-	4,53	2,32	1,31	73,55	4,50	2,80	1,30	72,62	4,46	3,28	1,29	71,73	4,45	3,76	1,29	71,24
	4	15	1,65	1,65	0,35	5,95	2,14	2,14	0,46	7,90	2,61	2,61	0,56	12,11	3,07	3,07	0,66	19,12	3,53	3,53	0,76	27,26
		17	1,78	1,60	0,38	6,41	2,16	2,14	0,46	8,01	2,61	2,61	0,56	12,15	3,07	3,07	0,66	19,19	3,54	3,54	0,76	27,35
		19	-	-	-	-	2,92	2,01	0,63	16,82	3,00	2,52	0,65	18,10	3,23	3,03	0,70	21,93	3,56	3,54	0,77	27,77
		20	-	-	-	-	3,71	2,01	0,80	30,57	3,67	2,49	0,79	29,97	3,69	2,99	0,79	30,31	3,86	3,50	0,83	33,34
	5	15	1,43	1,43	0,25	4,06	1,93	1,93	0,33	5,50	2,42	2,42	0,42	6,93	2,90	2,90	0,50	9,13	3,36	3,36	0,58	13,37
		17	1,47	1,41	0,25	4,16	1,93	1,93	0,33	5,51	2,42	2,42	0,42	6,94	2,90	2,90	0,50	9,16	3,36	3,36	0,58	13,41
		19	-	-	-	-	2,41	1,82	0,42	6,85	2,66	2,36	0,46	7,78	2,98	2,88	0,51	9,73	3,36	3,36	0,58	13,48
		20	-	-	-	-	3,12	1,79	0,54	10,93	3,12	2,29	0,54	10,95	3,28	2,81	0,57	12,60	3,52	3,31	0,61	15,31
	6	15	1,20	1,20	0,17	2,82	1,72	1,72	0,25	4,03	2,22	2,22	0,32	5,21	2,70	2,70	0,39	6,38	3,18	3,18	0,46	7,79
		17	1,21	1,20	0,17	2,82	1,72	1,72	0,25	4,03	2,22	2,22	0,32	5,22	2,71	2,71	0,39	6,39	3,19	3,19	0,46	7,81
		19	-	-	-	-	1,96	1,62	0,28	4,57	2,33	2,17	0,34	5,47	2,74	2,70	0,39	6,45	3,19	3,19	0,46	7,82
		20	-	-	-	-	2,46	1,56	0,35	5,73	2,65	2,10	0,38	6,19	2,94	2,64	0,42	6,95	3,28	3,16	0,47	8,21
13	3	15	1,37	1,37	0,39	6,33	1,85	1,85	0,53	10,68	2,32	2,32	0,67	20,08	2,81	2,81	0,81	31,65	3,30	3,30	0,95	42,09
		17	1,38	1,37	0,39	6,35	1,86	1,86	0,53	10,72	2,32	2,32	0,67	20,15	2,81	2,81	0,81	31,74	3,31	3,31	0,95	42,19
		19	-	-	-	-	2,27	1,77	0,65	18,92	2,47	2,29	0,71	23,62	2,82	2,81	0,81	32,04	3,31	3,31	0,95	42,30
		20	-	-	-	-	3,11	1,79	0,90	37,96	3,08	2,28	0,89	37,28	3,17	2,78	0,91	39,27	3,42	3,30	0,98	44,59
	4	15	1,16	1,16	0,25	3,97	1,66	1,66	0,36	5,71	2,15	2,15	0,46	7,87	2,61	2,61	0,56	12,73	3,07	3,07	0,66	19,76
		17	1,16	1,15	0,25	3,97	1,66	1,66	0,36	5,71	2,15	2,15	0,46	7,89	2,61	2,61	0,56	12,77	3,07	3,07	0,66	19,83
		19	-	-	-	-	1,87	1,60	0,40	6,41	2,21	2,13	0,48	8,32	2,61	2,61	0,56	12,78	3,08	3,08	0,66	19,90
		20	-	-	-	-	2,41	1,54	0,52	10,27	2,51	2,06	0,54	11,50	2,75	2,57	0,59	14,75	3,10	3,07	0,67	20,23
	5	15	0,92	0,92	0,16	2,47	1,44	1,44	0,25	3,88	1,94	1,94	0,33	5,24	2,43	2,43	0,42	6,64	2,90	2,90	0,50	9,26
		17	0,92	0,92	0,16	2,47	1,44	1,44	0,25	3,88	1,94	1,94	0,33	5,24	2,43	2,43	0,42	6,65	2,90	2,90	0,50	9,29
		19	-	-	-	-	1,51	1,40	0,26	4,05	1,95	1,94	0,34	5,27	2,43	2,43	0,42	6,66	2,91	2,91	0,50	9,32
		20	-	-	-	-	1,80	1,33	0,31	4,83	2,12	1,88	0,37	5,72	2,50	2,41	0,43	6,89	2,91	2,91	0,50	9,35
	6	15	0,67	0,67	0,10	1,47	1,21	1,21	0,17	2,68	1,73	1,73	0,25	3,83	2,22	2,22	0,32	4,94	2,71	2,71	0,39	6,05
		17	0,67	0,67	0,10	1,47	1,22	1,22	0,17	2,68	1,73	1,73	0,25	3,83	2,23	2,23	0,32	4,95	2,71	2,71	0,39	6,06
		19	-	-	-	-	1,23	1,21	0,18	2,71	1,73	1,73	0,25	3,83	2,23	2,23	0,32	4,95	2,72	2,72	0,39	6,06
		20	-	-	-	-	1,35	1,13	0,19	2,98	1,80	1,69	0,26	3,98	2,24	2,22	0,32	4,99	2,72	2,72	0,39	6,07
15	3	15	0,87	0,87	0,25	3,81	1,37	1,37	0,39	6,05	1,85	1,85	0,53	11,14	2,32	2,32	0,67	20,46	2,81	2,81	0,81	31,28
		17	0,87	0,87	0,25	3,82	1,38	1,38	0,39	6,06	1,85	1,85	0,53	11,17	2,32	2,32	0,67	20,53	2,81	2,81	0,81	31,36
		19	-	-	-	-	1,40	1,37	0,40	6,17	1,85	1,85	0,53	11,20	2,32	2,32	0,67	20,61	2,82	2,82	0,81	31,45
		20	-	-	-	-	1,70	1,30	0,49	8,91	1,95	1,82	0,56	12,86	2,32	2,32	0,67	20,64	2,82	2,82	0,81	31,50
	4	15	0,64	0,64	0,14	2,06	1,16	1,16	0,25	3,77	1,66	1,66	0,36	5,41	2,15	2,15	0,46	7,84	2,60	2,60	0,56	13,03
		17	0,64	0,64	0,14	2,06	1,16	1,16	0,25	3,77	1,66	1,66	0,36	5,41	2,15	2,15	0,46	7,86	2,61	2,61	0,56	13,08
		19	-	-	-	-	1,16	1,16	0,25	3,77	1,67	1,67	0,36	5,42	2,15	2,15	0,46	7,88	2,61	2,61	0,56	13,12
		20	-	-	-	-	1,27	1,11	0,27	4,10	1,69	1,65	0,36	5,50	2,15	2,15	0,46	7,88	2,61	2,61	0,56	13,15
	5	15	0,37	0,37	0,06	0,95	0,94	0,94	0,16	2,40	1,45	1,45	0,25	3,74	1,95	1,95	0,34	5,04	2,44	2,44	0,42	6,56
		17	0,37	0,37	0,06	0,95	0,94	0,94	0,16	2,40	1,45	1,45	0,25	3,75	1,95	1,95	0,34	5,04	2,44	2,44	0,42	6,57
		19	-	-	-	-	0,94	0,94	0,16	2,41	1,46	1,46	0,25	3,75	1,96	1,96	0,34	5,05	2,44	2,44	0,42	6,58
		20	-	-	-	-	0,96	0,92	0,17	2,45	1,46	1,46	0,25	3,75	1,96	1,96	0,34	5,06	2,45	2,45	0,42	6,59
	6	15	-	-	-	-	0,68	0,68	0,10	1,42	1,23	1,23	0,18	2,57	1,74	1,74	0,25	3,66	2,23	2,23	0,32	4,72
		17	-	-	-	-	0,68	0,68	0,10	1,43	1,23	1,23	0,18	2,58	1,74	1,74	0,25	3,67	2,23	2,23	0,32	4,73
		19	-	-	-	-	0,68	0,68	0,10	1,43	1,23	1,23	0,18	2,58	1,74	1,74	0,25	3,67	2,24	2,24	0,32	4,73
		20	-	-	-	-	0,68	0,68	0,10	1,43	1,23	1,23	0,18	2,58	1,74	1,74	0,25	3,68	2,24	2,24	0,32	4,74

Abreviaturas:

EWT: Temp. del agua de entrada. (°C) Δt: Diferencia de temperatura. (°C) DB: Temp. bulbo seco. (°C) WF: Flujo de agua. (m³/h)

WB: Temp. bulbo húmedo. (°C) TC: Capacidad total de refrigeración. (kW) SC: Capacidad de refrigeración sensible. (kW) WPD: Caída de presión de agua. (kPa)

MKA-V700F-CA(KFC-CIS-4T-700D3)																						
EWT	ΔT	Temperatura interior (W.B.)	Temperatura interior (D.B.)																			
			21				23				25				27				29			
			TC	SC	WF	WPD	TC	SC	WF	WPD	TC	SC	WF	WPD	TC	SC	WF	WPD	TC	SC	WF	WPD
°C	°C	°C	kW	kW	m³/h	kPa	kW	kW	m³/h	kPa	kW	kW	m³/h	kPa	kW	kW	m³/h	kPa	kW	kW	m³/h	kPa
5	3	15	4,50	3,53	1,30	77,52	4,51	4,07	1,30	77,70	4,71	4,63	1,36	83,88	5,17	5,17	1,49	98,18	5,69	5,69	1,64	115,77
		17	6,12	3,57	1,77	131,20	6,09	4,10	1,76	129,86	6,05	4,63	1,75	128,56	6,01	5,15	1,74	127,18	6,05	5,68	1,75	128,36
		19	-	-	-	-	7,80	4,12	2,26	199,19	7,76	4,65	2,24	197,24	7,71	5,18	2,23	195,32	7,67	5,69	2,22	193,41
		20	-	-	-	-	8,70	4,13	2,52	240,75	8,66	4,66	2,50	238,32	8,59	5,18	2,47	232,75	8,55	5,70	2,46	230,50
	4	15	3,78	3,20	0,82	30,21	3,97	3,76	0,86	34,16	4,33	4,32	0,93	42,35	4,86	4,86	1,05	53,79	5,40	5,40	1,17	64,38
		17	5,40	3,24	1,17	64,24	5,36	3,77	1,16	63,55	5,32	4,30	1,15	62,82	5,37	4,83	1,16	63,65	5,57	5,39	1,20	67,79
		19	-	-	-	-	7,13	3,82	1,54	103,36	7,09	4,35	1,53	102,33	7,05	4,87	1,52	101,34	7,01	5,39	1,51	100,33
		20	-	-	-	-	8,05	3,84	1,74	127,18	8,01	4,37	1,73	125,96	7,96	4,89	1,72	124,74	7,92	5,41	1,71	123,54
	5	15	3,40	3,00	0,58	12,68	3,68	3,57	0,63	15,24	4,09	4,09	0,70	20,19	4,58	4,58	0,79	27,59	5,10	5,10	0,88	36,74
		17	4,62	2,90	0,79	28,34	4,59	3,43	0,79	27,88	4,64	3,98	0,80	28,57	4,84	4,54	0,83	32,20	5,16	5,09	0,89	37,78
		19	-	-	-	-	6,36	3,48	1,10	57,81	6,32	4,01	1,09	57,20	6,28	4,53	1,08	56,59	6,24	5,05	1,08	55,95
		20	-	-	-	-	7,32	3,51	1,26	73,39	7,28	4,04	1,26	72,65	7,23	4,57	1,25	71,93	7,19	5,09	1,24	71,21
	6	15	3,00	2,77	0,43	8,43	3,40	3,35	0,49	9,61	3,89	3,89	0,56	11,61	4,39	4,39	0,63	15,16	4,88	4,88	0,70	20,30
		17	4,12	2,68	0,59	13,07	4,12	3,23	0,59	13,07	4,28	3,79	0,61	14,22	4,54	4,34	0,65	16,55	4,90	4,87	0,70	20,57
		19	-	-	-	-	5,57	3,14	0,80	29,28	5,54	3,68	0,80	28,85	5,51	4,21	0,79	28,41	5,57	4,75	0,80	29,23
		20	-	-	-	-	6,46	3,15	0,93	42,03	6,42	3,68	0,92	41,48	6,39	4,21	0,92	40,91	6,35	4,73	0,91	40,35
7	3	15	3,31	2,98	0,95	44,64	3,60	3,56	1,04	52,17	4,11	4,11	1,18	65,16	4,64	4,64	1,34	80,25	5,17	5,17	1,49	96,42
		17	4,92	3,02	1,42	88,36	4,88	3,56	1,41	87,39	4,85	4,08	1,40	86,36	4,93	4,63	1,42	88,93	5,21	5,17	1,50	97,51
		19	-	-	-	-	6,61	3,58	1,89	144,93	6,57	4,11	1,88	143,45	6,53	4,64	1,87	141,98	6,49	5,16	1,86	140,53
		20	-	-	-	-	7,51	3,59	2,15	181,04	7,47	4,12	2,14	179,23	7,43	4,65	2,13	177,44	7,38	5,17	2,12	175,67
	4	15	2,92	2,75	0,63	15,30	3,30	3,29	0,71	21,64	3,81	3,81	0,82	31,75	4,34	4,34	0,94	43,02	4,88	4,88	1,05	53,26
		17	4,09	2,66	0,88	37,78	4,06	3,20	0,88	37,14	4,17	3,76	0,90	39,49	4,45	4,33	0,96	45,17	4,89	4,88	1,05	53,35
		19	-	-	-	-	5,89	3,27	1,27	73,11	5,85	3,80	1,26	72,32	5,81	4,33	1,25	71,55	5,78	4,86	1,25	70,90
		20	-	-	-	-	6,82	3,30	1,47	94,06	6,78	3,83	1,46	93,09	6,74	4,36	1,46	92,13	6,70	4,88	1,45	91,20
	5	15	2,62	2,55	0,45	8,50	3,10	3,09	0,53	10,63	3,60	3,60	0,62	15,08	4,09	4,09	0,71	21,38	4,60	4,60	0,79	29,16
		17	3,51	2,43	0,60	14,11	3,57	2,98	0,62	14,78	3,79	3,54	0,65	17,34	4,13	4,09	0,71	21,89	4,60	4,60	0,79	29,26
		19	-	-	-	-	5,02	2,91	0,87	36,35	4,99	3,45	0,86	35,80	5,00	4,01	0,90	35,00	5,09	4,53	0,88	37,54
		20	-	-	-	-	6,00	2,96	1,04	51,46	5,96	3,49	1,03	50,88	5,93	4,02	1,02	50,32	5,89	4,55	1,01	49,64
	6	15	2,33	2,31	0,33	6,18	2,85	2,85	0,41	7,61	3,39	3,39	0,49	9,15	3,90	3,90	0,56	11,72	4,39	4,39	0,63	15,82
		17	2,91	2,18	0,42	7,67	3,14	2,77	0,45	8,35	3,49	3,35	0,50	9,53	3,91	3,90	0,56	11,80	4,39	4,39	0,63	15,87
		19	-	-	-	-	4,39	2,67	0,63	15,95	4,37	3,21	0,63	15,73	4,47	3,76	0,64	16,71	4,68	4,31	0,67	18,93
		20	-	-	-	-	5,17	2,62	0,74	24,81	5,14	3,16	0,74	24,44	5,11	3,70	0,73	24,04	5,16	4,24	0,74	24,65
9	3	15	2,50	2,49	0,72	23,13	3,02	3,02	0,87	37,32	3,58	3,58	1,03	50,79	4,12	4,12	1,19	64,50	4,64	4,64	1,33	78,23
		17	3,58	2,45	1,03	50,80	3,57	3,00	1,03	50,53	3,75	3,56	1,08	55,06	4,13	4,12	1,19	64,70	4,65	4,65	1,33	78,41
		19	-	-	-	-	5,32	3,03	1,53	98,69	5,29	3,57	1,52	97,59	5,25	4,10	1,51	96,50	5,24	4,62	1,50	96,21
		20	-	-	-	-	6,24	3,05	1,79	129,71	6,20	3,58	1,78	128,34	6,16	4,11	1,77	126,98	6,13	4,64	1,76	125,63
	4	15	2,28	2,28	0,49	9,12	2,80	2,80	0,60	14,33	3,30	3,30	0,71	22,47	3,81	3,81	0,82	32,47	4,35	4,35	0,94	42,79
		17	2,85	2,16	0,61	15,19	3,02	2,73	0,65	17,72	3,34	3,29	0,72	23,30	3,82	3,82	0,82	32,57	4,36	4,36	0,94	42,89
		19	-	-	-	-	4,48	2,70	0,96	44,97	4,45	3,23	0,96	44,37	4,47	3,77	0,96	44,73	4,66	4,33	1,00	48,02
		20	-	-	-	-	5,46	2,74	1,17	62,88	5,43	3,27	1,17	62,17	5,39	3,80	1,16	61,47	5,35	4,33	1,15	60,77
	5	15	2,04	2,04	0,35	6,25	2,58	2,58	0,44	7,93	3,10	3,10	0,53	10,68	3,60	3,60	0,62	15,67	4,09	4,09	0,71	22,30
		17	2,36	1,95	0,41	7,19	2,70	2,54	0,46	8,35	3,12	3,10	0,54	10,79	3,60	3,60	0,62	15,72	4,10	4,10	0,71	22,37
		19	-	-	-	-	3,72	2,41	0,64	17,30	3,74	2,95	0,65	17,56	3,92	3,51	0,68	19,94	4,22	4,07	0,73	24,22
		20	-	-	-	-	4,55	2,38	0,79	29,50	4,52	2,92	0,78	29,02	4,50	3,46	0,78	28,70	4,63	4,01	0,80	30,68
	6	15	1,79	1,79	0,26	4,48	2,33	2,33	0,33	5,86	2,87	2,87	0,41	7,22	3,40	3,40	0,49	8,92	3,90	3,90	0,56	12,00
		17	1,92	1,72	0,28	4,80	2,37	2,32	0,34	5,95	2,87	2,87	0,41	7,23	3,40	3,40	0,49	8,93	3,91	3,91	0,56	12,03
		19	-	-	-	-	3,12	2,18	0,45	7,85	3,31	2,76	0,47	8,51	3,61	3,33	0,52	9,98	3,97	3,88	0,57	12,53
		20	-	-	-	-	3,93	2,15	0,56	12,28	3,90	2,70	0,56	12,08	4,00	3,25	0,57	12,90	4,22	3,81	0,61	14,86

Abreviaturas:

EWT: Temp. del agua de entrada. (°C) Δt: Diferencia de temperatura. (°C) DB: Temp. bulbo seco. (°C) WF: Flujo de agua. (m³/h)

WB: Temp. bulbo húmedo. (°C) TC: Capacidad total de refrigeración. (kW) SC: Capacidad de refrigeración sensible. (kW) WPD: Caída de presión de agua. (kPa)

Notas: Las celdas sombreadas indican la condición de clasificación.

La tabla continúa en la página siguiente.

Unidad de cassette de cuatro vías

MKA-V700F-CA(KFC-CIS-4T-700D3)																						
EWT	ΔT	Temperatura interior (W.B.)	Temperatura interior (D.B.)																			
			21				23				25				27				29			
			TC	SC	WF	WPD	TC	SC	WF	WPD	TC	SC	WF	WPD	TC	SC	WF	WPD	TC	SC	WF	WPD
°C	°C	°C	kW	kW	m³/h	kPa	kW	kW	m³/h	kPa	kW	kW	m³/h	kPa	kW	kW	m³/h	kPa	kW	kW	m³/h	kPa
11	3	15	1,98	1,98	0,57	12,72	2,49	2,49	0,72	23,81	3,03	3,03	0,87	37,44	3,58	3,58	1,03	49,62	4,12	4,12	1,19	63,71
		17	2,24	1,91	0,65	17,87	2,54	2,48	0,73	25,06	3,04	3,03	0,87	37,51	3,59	3,59	1,03	49,74	4,13	4,13	1,19	63,85
		19	-	-	-	-	3,91	2,47	1,12	57,60	3,87	3,01	1,11	56,74	3,96	3,56	1,14	58,80	4,22	4,12	1,22	66,31
		20	-	-	-	-	4,87	2,50	1,41	84,47	4,83	3,04	1,40	83,47	4,80	3,57	1,39	82,46	4,79	4,10	1,38	82,11
	4	15	1,75	1,75	0,38	6,43	2,29	2,29	0,49	9,01	2,79	2,79	0,60	14,82	3,30	3,30	0,71	23,65	3,83	3,83	0,82	33,27
		17	1,86	1,71	0,40	6,82	2,30	2,29	0,49	9,08	2,79	2,79	0,60	14,86	3,31	3,31	0,72	23,72	3,83	3,83	0,82	33,36
		19	-	-	-	-	3,03	2,15	0,66	18,92	3,15	2,71	0,68	20,97	3,43	3,27	0,74	25,72	3,84	3,83	0,83	33,59
		20	-	-	-	-	3,92	2,15	0,84	35,02	3,89	2,69	0,84	34,39	3,92	3,23	0,84	35,03	4,14	3,80	0,89	38,69
	5	15	1,50	1,50	0,26	4,35	2,05	2,05	0,35	5,94	2,59	2,59	0,45	7,62	3,10	3,10	0,53	10,90	3,60	3,60	0,62	16,46
		17	1,53	1,49	0,26	4,41	2,05	2,05	0,35	5,94	2,59	2,59	0,45	7,63	3,11	3,11	0,53	10,93	3,60	3,60	0,62	16,51
		19	-	-	-	-	2,50	1,94	0,43	7,24	2,79	2,53	0,48	8,60	3,16	3,09	0,54	11,48	3,59	3,59	0,62	16,57
		20	-	-	-	-	3,22	1,90	0,56	12,21	3,24	2,45	0,56	12,45	3,43	3,01	0,59	14,51	3,73	3,57	0,64	18,18
	6	15	1,25	1,25	0,18	2,98	1,81	1,81	0,26	4,32	2,35	2,35	0,34	5,62	2,89	2,89	0,42	6,94	3,41	3,41	0,49	9,00
		17	1,25	1,25	0,18	2,98	1,81	1,81	0,26	4,32	2,36	2,36	0,34	5,63	2,89	2,89	0,42	6,95	3,41	3,41	0,49	9,02
		19	-	-	-	-	2,02	1,72	0,29	4,78	2,44	2,32	0,35	5,83	2,91	2,89	0,42	6,99	3,42	3,42	0,49	9,04
		20	-	-	-	-	2,51	1,65	0,36	5,93	2,74	2,24	0,40	6,52	3,09	2,83	0,44	7,53	3,48	3,39	0,50	9,42
13	3	15	1,46	1,46	0,42	6,88	1,98	1,98	0,57	13,33	2,50	2,50	0,72	24,73	3,05	3,05	0,88	37,37	3,59	3,59	1,04	49,37
		17	1,46	1,46	0,42	6,89	1,99	1,99	0,57	13,37	2,50	2,50	0,72	24,81	3,05	3,05	0,88	37,45	3,60	3,60	1,04	49,48
		19	-	-	-	-	2,37	1,90	0,68	21,66	2,63	2,48	0,76	27,93	3,06	3,06	0,88	37,60	3,60	3,60	1,04	49,60
		20	-	-	-	-	3,31	1,93	0,95	42,83	3,27	2,46	0,94	42,07	3,40	3,03	0,98	44,85	3,69	3,59	1,06	51,68
	4	15	1,22	1,22	0,26	4,25	1,77	1,77	0,38	6,17	2,30	2,30	0,50	9,24	2,80	2,80	0,60	15,62	3,31	3,31	0,71	24,39
		17	1,22	1,22	0,26	4,25	1,77	1,77	0,38	6,18	2,30	2,30	0,50	9,26	2,80	2,80	0,60	15,67	3,31	3,31	0,72	24,47
		19	-	-	-	-	1,95	1,71	0,42	6,84	2,34	2,29	0,51	9,66	2,80	2,80	0,60	15,69	3,32	3,32	0,72	24,55
		20	-	-	-	-	2,47	1,64	0,53	11,24	2,61	2,20	0,56	13,06	2,91	2,77	0,63	17,45	3,33	3,32	0,72	24,69
	5	15	0,96	0,96	0,16	2,61	1,52	1,52	0,26	4,15	2,06	2,06	0,35	5,66	2,60	2,60	0,45	7,46	3,10	3,10	0,53	11,25
		17	0,96	0,96	0,16	2,61	1,52	1,52	0,26	4,16	2,07	2,07	0,36	5,67	2,60	2,60	0,45	7,47	3,11	3,11	0,53	11,28
		19	-	-	-	-	1,57	1,49	0,27	4,29	2,07	2,07	0,36	5,68	2,60	2,60	0,45	7,49	3,11	3,11	0,53	11,32
		20	-	-	-	-	1,85	1,41	0,32	5,02	2,22	2,01	0,38	6,07	2,65	2,59	0,46	7,71	3,11	3,11	0,53	11,32
	6	15	0,68	0,68	0,10	1,52	1,27	1,27	0,18	2,84	1,82	1,82	0,26	4,10	2,36	2,36	0,34	5,34	2,90	2,90	0,42	6,65
		17	0,68	0,68	0,10	1,52	1,27	1,27	0,18	2,84	1,82	1,82	0,26	4,11	2,37	2,37	0,34	5,34	2,90	2,90	0,42	6,66
		19	-	-	-	-	1,27	1,26	0,18	2,85	1,82	1,82	0,26	4,11	2,37	2,37	0,34	5,35	2,90	2,90	0,42	6,67
		20	-	-	-	-	1,38	1,19	0,20	3,08	1,88	1,80	0,27	4,21	2,38	2,37	0,34	5,36	2,91	2,91	0,42	6,68
15	3	15	0,92	0,92	0,26	4,09	1,47	1,47	0,42	6,69	1,98	1,98	0,57	13,61	2,50	2,50	0,72	25,09	3,05	3,05	0,88	36,63
		17	0,92	0,92	0,26	4,09	1,47	1,47	0,42	6,70	1,98	1,98	0,57	13,65	2,50	2,50	0,72	25,16	3,06	3,06	0,88	36,71
		19	-	-	-	-	1,48	1,47	0,43	6,79	1,98	1,98	0,57	13,70	2,51	2,51	0,72	25,24	3,06	3,06	0,88	36,80
		20	-	-	-	-	1,76	1,39	0,50	9,90	2,06	1,96	0,59	15,12	2,51	2,50	0,72	25,20	3,06	3,06	0,88	36,85
	4	15	0,66	0,66	0,14	2,16	1,22	1,22	0,26	4,04	1,77	1,77	0,38	5,86	2,29	2,29	0,49	9,40	2,79	2,79	0,60	16,06
		17	0,66	0,66	0,14	2,16	1,23	1,23	0,26	4,04	1,77	1,77	0,38	5,87	2,30	2,30	0,49	9,42	2,80	2,80	0,60	16,11
		19	-	-	-	-	1,22	1,22	0,26	4,04	1,78	1,78	0,38	5,88	2,30	2,30	0,50	9,45	2,80	2,80	0,60	16,17
		20	-	-	-	-	1,31	1,18	0,28	4,32	1,79	1,77	0,39	5,93	2,30	2,30	0,50	9,46	2,80	2,80	0,60	16,20
	5	15	0,37	0,37	0,06	0,96	0,97	0,97	0,17	2,54	1,53	1,53	0,27	4,02	2,08	2,08	0,36	5,45	2,61	2,61	0,45	7,59
		17	0,37	0,37	0,06	0,96	0,98	0,98	0,17	2,54	1,54	1,54	0,27	4,02	2,08	2,08	0,36	5,46	2,61	2,61	0,45	7,61
		19	-	-	-	-	0,98	0,98	0,17	2,54	1,54	1,54	0,27	4,02	2,08	2,08	0,36	5,47	2,62	2,62	0,45	7,63
		20	-	-	-	-	0,99	0,97	0,17	2,57	1,54	1,53	0,27	4,02	2,09	2,09	0,36	5,47	2,62	2,62	0,45	7,64
	6	15	-	-	-	-	0,70	0,70	0,10	1,47	1,28	1,28	0,18	2,73	1,83	1,83	0,26	3,93	2,38	2,38	0,34	5,11
		17	-	-	-	-	0,70	0,70	0,10	1,47	1,28	1,28	0,18	2,73	1,84	1,84	0,26	3,94	2,38	2,38	0,34	5,11
		19	-	-	-	-	0,70	0,70	0,10	1,48	1,28	1,28	0,18	2,74	1,84	1,84	0,26	3,94	2,38	2,38	0,34	5,12
		20	-	-	-	-	0,70	0,69	0,10	1,47	1,28	1,28	0,18	2,74	1,84	1,84	0,26	3,94	2,38	2,38	0,34	5,12

Abreviaturas:

EWT: Temp. del agua de entrada. (°C) Δt: Diferencia de temperatura. (°C) DB: Temp. bulbo seco. (°C) WF: Flujo de agua. (m³/h)

WB: Temp. bulbo húmedo. (°C) TC: Capacidad total de refrigeración. (kW) SC: Capacidad de refrigeración sensible. (kW) WPD: Caída de presión de agua. (kPa)

MKA-V800F-CA*																						
EWT	ΔT	Temperatura interior (W.B.)	Temperatura interior (D.B.)																			
			21				23				25				27				29			
			TC	SC	WF	WPD	TC	SC	WF	WPD	TC	SC	WF	WPD	TC	SC	WF	WPD	TC	SC	WF	WPD
°C	°C	°C	kW	kW	m³/h	kPa	kW	kW	m³/h	kPa	kW	kW	m³/h	kPa	kW	kW	m³/h	kPa	kW	kW	m³/h	kPa
5	3	15	4,96	3,90	1,43	85,03	4,97	4,50	1,43	85,18	5,20	5,11	1,50	92,05	5,71	5,71	1,65	107,99	6,29	6,29	1,82	127,48
		17	6,75	3,93	1,95	143,92	6,71	4,52	1,94	142,50	6,67	5,11	1,93	141,12	6,63	5,69	1,92	139,68	6,67	6,27	1,93	140,99
		19	-	-	-	-	8,60	4,55	2,49	218,76	8,54	5,13	2,45	213,61	8,50	5,71	2,44	211,64	8,45	6,28	2,43	209,64
		20	-	-	-	-	9,59	4,55	2,76	261,13	9,54	5,14	2,74	258,74	9,48	5,72	2,73	256,34	9,44	6,30	2,71	254,02
	4	15	4,12	3,51	0,89	34,99	4,35	4,14	0,94	39,67	4,78	4,77	1,03	48,34	5,38	5,38	1,16	59,32	5,97	5,97	1,29	70,82
		17	5,96	3,57	1,29	70,51	5,92	4,16	1,28	69,79	5,88	4,75	1,27	69,03	5,92	5,35	1,28	69,87	6,15	5,96	1,33	74,46
		19	-	-	-	-	7,87	4,21	1,70	113,33	7,82	4,80	1,69	112,26	7,78	5,38	1,68	111,19	7,74	5,96	1,67	110,14
		20	-	-	-	-	8,88	4,23	1,92	139,51	8,83	4,82	1,91	138,22	8,79	5,40	1,90	136,94	8,74	5,98	1,89	135,70
	5	15	3,68	3,27	0,63	14,17	3,99	3,89	0,69	17,62	4,47	4,46	0,77	23,88	5,04	5,04	0,87	33,11	5,62	5,62	0,97	42,69
		17	5,04	3,17	0,87	33,32	5,01	3,77	0,86	32,80	5,06	4,37	0,87	33,66	5,29	4,99	0,91	37,45	5,68	5,62	0,98	43,60
		19	-	-	-	-	7,03	3,84	1,21	63,52	6,99	4,43	1,21	62,88	6,95	5,01	1,20	62,26	6,90	5,59	1,19	61,60
		20	-	-	-	-	8,08	3,87	1,39	80,50	8,03	4,46	1,39	79,73	7,99	5,05	1,38	78,97	7,94	5,63	1,37	78,22
	6	15	3,27	3,04	0,47	8,52	3,71	3,67	0,53	9,97	4,25	4,25	0,61	13,00	4,79	4,79	0,69	17,98	5,34	5,34	0,77	24,06
		17	4,43	2,91	0,63	14,52	4,44	3,52	0,64	14,59	4,62	4,14	0,66	16,17	4,93	4,75	0,71	19,42	5,35	5,34	0,77	24,25
		19	-	-	-	-	6,07	3,44	0,87	33,81	6,04	4,03	0,87	33,34	6,00	4,62	0,86	32,85	6,08	5,22	0,87	33,87
		20	-	-	-	-	7,14	3,48	1,03	47,51	7,10	4,07	1,02	46,98	7,06	4,65	1,01	46,46	7,01	5,23	1,01	45,91
7	3	15	3,65	3,29	1,05	49,55	3,98	3,93	1,15	57,25	4,54	4,54	1,31	71,59	5,13	5,13	1,48	88,26	5,71	5,71	1,65	106,14
		17	5,42	3,33	1,56	96,81	5,38	3,92	1,55	95,78	5,35	4,51	1,54	94,68	5,44	5,11	1,57	97,50	5,75	5,72	1,66	107,20
		19	-	-	-	-	7,28	3,95	2,09	159,03	7,24	4,54	2,08	157,45	7,20	5,12	2,06	155,92	7,16	5,70	2,05	154,39
		20	-	-	-	-	8,28	3,96	2,38	198,90	8,24	4,55	2,36	196,97	8,19	5,13	2,35	195,09	8,15	5,71	2,34	193,23
	4	15	3,17	3,01	0,68	17,98	3,61	3,61	0,78	25,57	4,19	4,19	0,90	37,07	4,80	4,80	1,04	48,01	5,40	5,40	1,16	58,57
		17	4,51	2,94	0,97	42,91	4,47	3,54	0,96	42,29	4,60	4,16	0,99	44,54	4,92	4,79	1,06	49,99	5,40	5,40	1,17	58,67
		19	-	-	-	-	6,49	3,61	1,40	80,14	6,45	4,20	1,39	79,32	6,42	4,79	1,39	78,52	6,38	5,37	1,38	77,79
		20	-	-	-	-	7,51	3,63	1,61	101,76	7,46	4,22	1,60	100,77	7,42	4,80	1,59	99,78	7,38	5,38	1,58	98,81
	5	15	2,86	2,79	0,49	8,70	3,38	3,38	0,58	11,92	3,93	3,93	0,68	17,75	4,48	4,48	0,77	25,35	5,06	5,06	0,87	34,25
		17	3,76	2,64	0,65	15,83	3,84	3,25	0,66	16,79	4,11	3,87	0,71	20,07	4,50	4,47	0,78	25,81	5,06	5,06	0,87	34,34
		19	-	-	-	-	5,54	3,22	0,95	41,37	5,50	3,81	0,95	40,84	5,50	4,43	1,02	40,00	5,62	5,01	0,97	42,50
		20	-	-	-	-	6,63	3,26	1,14	56,51	6,59	3,86	1,14	55,92	6,55	4,44	1,13	55,33	6,51	5,03	1,12	54,69
	6	15	2,54	2,53	0,36	6,25	3,12	3,12	0,45	7,72	3,70	3,70	0,53	9,78	4,26	4,26	0,61	13,52	4,79	4,79	0,69	18,68
		17	3,15	2,38	0,45	7,72	3,42	3,03	0,49	8,56	3,80	3,67	0,55	10,31	4,26	4,26	0,61	13,59	4,80	4,80	0,69	18,74
		19	-	-	-	-	4,72	2,89	0,68	18,01	4,70	3,49	0,67	17,79	4,82	4,10	0,69	19,11	5,08	4,72	0,73	21,94
		20	-	-	-	-	5,62	2,86	0,81	28,55	5,58	3,46	0,80	28,13	5,55	4,05	0,80	27,66	5,61	4,65	0,81	28,48
9	3	15	2,73	2,73	0,79	27,23	3,34	3,34	0,96	41,96	3,95	3,95	1,14	55,79	4,54	4,54	1,30	69,91	5,13	5,13	1,47	86,07
		17	3,95	2,71	1,14	55,72	3,94	3,31	1,14	55,38	4,14	3,93	1,20	60,34	4,55	4,55	1,30	70,08	5,14	5,14	1,47	86,26
		19	-	-	-	-	5,86	3,35	1,68	108,08	5,83	3,94	1,67	106,93	5,79	4,52	1,66	105,78	5,78	5,11	1,66	105,46
		20	-	-	-	-	6,89	3,37	1,99	144,52	6,83	3,95	1,96	140,78	6,79	4,54	1,95	139,35	6,75	5,12	1,94	137,93
	4	15	2,50	2,49	0,54	9,98	3,05	3,05	0,66	16,85	3,61	3,61	0,78	26,58	4,21	4,21	0,91	37,29	4,81	4,81	1,04	47,16
		17	3,06	2,36	0,66	17,14	3,27	2,98	0,70	20,45	3,65	3,61	0,79	27,34	4,21	4,21	0,91	37,38	4,82	4,82	1,04	47,26
		19	-	-	-	-	4,96	2,98	1,07	49,45	4,92	3,58	1,06	48,83	4,94	4,17	1,06	49,13	5,14	4,79	1,11	52,69
		20	-	-	-	-	6,03	3,02	1,30	69,39	5,99	3,62	1,29	68,63	5,96	4,20	1,28	67,89	5,91	4,79	1,27	66,97
	5	15	2,23	2,23	0,38	6,33	2,82	2,82	0,49	8,27	3,38	3,38	0,58	12,31	3,93	3,93	0,68	18,52	4,49	4,49	0,78	26,44
		17	2,56	2,13	0,44	7,25	2,94	2,78	0,51	8,85	3,39	3,38	0,58	12,40	3,93	3,93	0,68	18,58	4,50	4,50	0,78	26,52
		19	-	-	-	-	4,01	2,62	0,69	19,64	4,04	3,23	0,70	20,07	4,26	3,85	0,74	23,14	4,62	4,47	0,80	28,34
		20	-	-	-	-	5,00	2,62	0,86	33,93	4,97	3,22	0,86	33,44	4,94	3,81	0,85	33,07	5,08	4,43	0,88	34,89
	6	15	1,95	1,95	0,28	4,53	2,55	2,55	0,37	5,94	3,14	3,14	0,45	7,39	3,71	3,71	0,53	9,88	4,25	4,25	0,61	14,05
		17	2,08	1,88	0,30	4,83	2,58	2,53	0,37	6,02	3,14	3,14	0,45	7,40	3,72	3,72	0,53	9,90	4,26	4,26	0,61	14,09
		19	-	-	-	-	3,38	2,38	0,48	8,15	3,59	3,02	0,51	9,15	3,91	3,64	0,56	11,22	4,31	4,25	0,62	14,74
		20	-	-	-	-	4,20	2,33	0,60	13,67	4,18	2,93	0,60	13,46	4,31	3,55	0,62	14,81	4,57	4,17	0,66	17,32

Abreviaturas:

EWT: Temp. del agua de entrada. (°C) Δt: Diferencia de temperatura. (°C) DB: Temp. bulbo seco. (°C) WF: Flujo de agua. (m³/h)

WB: Temp. bulbo húmedo. (°C) TC: Capacidad total de refrigeración. (kW) SC: Capacidad de refrigeración sensible. (kW) WPD: Caída de presión de agua. (kPa)

Notas:
Las celdas sombreadas indican la condición de clasificación.

La tabla continúa en la página siguiente.

Unidad de cassette de cuatro vías

MKA-V800F-CA*																						
EWT	ΔT	Temperatura interior (W.B.)	Temperatura interior (D.B.)																			
			21				23				25				27				29			
			TC	SC	WF	WPD	TC	SC	WF	WPD	TC	SC	WF	WPD	TC	SC	WF	WPD	TC	SC	WF	WPD
°C	°C	°C	kW	kW	m³/h	kPa	kW	kW	m³/h	kPa	kW	kW	m³/h	kPa	kW	kW	m³/h	kPa	kW	kW	m³/h	kPa
11	3	15	2,16	2,16	0,62	14,94	2,74	2,74	0,79	28,05	3,35	3,35	0,96	41,08	3,96	3,96	1,14	54,62	4,55	4,55	1,32	70,05
		17	2,42	2,09	0,70	20,57	2,78	2,73	0,80	29,22	3,35	3,35	0,96	41,15	3,96	3,96	1,14	54,73	4,56	4,56	1,32	70,20
		19	-	-	-	-	4,32	2,73	1,25	63,95	4,28	3,33	1,24	63,02	4,37	3,94	1,26	65,23	4,66	4,55	1,35	72,77
		20	-	-	-	-	5,36	2,76	1,55	92,47	5,32	3,35	1,54	91,41	5,29	3,94	1,53	90,36	5,27	4,53	1,53	89,97
	4	15	1,91	1,91	0,41	6,52	2,50	2,50	0,54	10,18	3,05	3,05	0,66	17,80	3,62	3,62	0,78	27,34	4,23	4,23	0,91	37,31
		17	2,02	1,87	0,44	6,91	2,50	2,50	0,54	10,25	3,05	3,05	0,66	17,83	3,63	3,63	0,78	27,41	4,24	4,24	0,91	37,39
		19	-	-	-	-	3,28	2,35	0,71	21,60	3,42	2,97	0,74	23,71	3,76	3,60	0,81	29,74	4,25	4,24	0,91	37,58
		20	-	-	-	-	4,34	2,38	0,94	38,95	4,30	2,97	0,93	38,36	4,34	3,58	0,93	38,86	4,57	4,21	0,98	42,53
	5	15	1,64	1,64	0,28	4,39	2,24	2,24	0,39	6,02	2,83	2,83	0,49	8,20	3,38	3,38	0,59	12,94	3,94	3,94	0,68	19,49
		17	1,66	1,63	0,29	4,45	2,24	2,24	0,39	6,03	2,84	2,84	0,49	8,22	3,39	3,39	0,59	12,98	3,94	3,94	0,68	19,55
		19	-	-	-	-	2,71	2,12	0,47	7,53	3,03	2,76	0,52	9,53	3,43	3,37	0,59	13,46	3,94	3,94	0,68	19,59
		20	-	-	-	-	3,44	2,05	0,60	13,64	3,48	2,67	0,60	13,99	3,71	3,29	0,64	16,63	4,06	3,91	0,70	21,23
	6	15	1,36	1,36	0,20	3,00	1,97	1,97	0,28	4,36	2,58	2,58	0,37	5,71	3,16	3,16	0,46	7,26	3,72	3,72	0,54	10,30
		17	1,36	1,36	0,20	3,00	1,97	1,97	0,28	4,37	2,57	2,57	0,37	5,71	3,17	3,17	0,46	7,27	3,73	3,73	0,54	10,33
		19	-	-	-	-	2,18	1,88	0,31	4,81	2,66	2,54	0,38	5,88	3,18	3,17	0,46	7,32	3,73	3,73	0,54	10,36
		20	-	-	-	-	2,70	1,80	0,39	5,94	2,97	2,45	0,43	6,62	3,36	3,10	0,48	8,08	3,78	3,71	0,54	10,76
13	3	15	1,60	1,60	0,46	7,24	2,16	2,16	0,62	15,68	2,75	2,75	0,79	28,68	3,37	3,37	0,97	41,05	3,97	3,97	1,14	54,28
		17	1,60	1,60	0,46	7,24	2,17	2,17	0,62	15,73	2,76	2,76	0,79	28,75	3,37	3,37	0,97	41,14	3,97	3,97	1,15	54,40
		19	-	-	-	-	2,58	2,09	0,74	24,84	2,90	2,74	0,83	31,69	3,38	3,38	0,97	41,28	3,98	3,98	1,15	54,53
		20	-	-	-	-	3,65	2,13	1,05	47,00	3,61	2,72	1,04	46,18	3,74	3,34	1,08	49,11	4,07	3,97	1,17	56,65
	4	15	1,33	1,33	0,29	4,30	1,93	1,93	0,42	6,30	2,50	2,50	0,54	10,72	3,06	3,06	0,66	18,49	3,65	3,65	0,79	28,28
		17	1,33	1,33	0,29	4,30	1,94	1,94	0,42	6,31	2,51	2,51	0,54	10,75	3,06	3,06	0,66	18,54	3,65	3,65	0,79	28,35
		19	-	-	-	-	2,12	1,87	0,46	7,20	2,54	2,49	0,55	11,13	3,07	3,06	0,66	18,59	3,66	3,66	0,79	28,43
		20	-	-	-	-	2,64	1,78	0,57	12,49	2,82	2,41	0,61	14,85	3,17	3,03	0,68	20,34	3,66	3,66	0,79	28,54
	5	15	1,04	1,04	0,18	2,62	1,65	1,65	0,28	4,20	2,26	2,26	0,39	5,75	2,84	2,84	0,49	8,30	3,38	3,38	0,58	13,24
		17	1,04	1,04	0,18	2,62	1,66	1,66	0,28	4,20	2,26	2,26	0,39	5,75	2,84	2,84	0,49	8,32	3,38	3,38	0,58	13,28
		19	-	-	-	-	1,70	1,63	0,29	4,32	2,26	2,26	0,39	5,76	2,84	2,84	0,49	8,34	3,39	3,39	0,58	13,32
		20	-	-	-	-	1,99	1,54	0,34	5,03	2,41	2,20	0,42	6,19	2,88	2,83	0,50	8,61	3,39	3,39	0,58	13,32
	6	15	0,74	0,74	0,11	1,52	1,37	1,37	0,20	2,86	1,99	1,99	0,28	4,15	2,59	2,59	0,37	5,41	3,17	3,17	0,45	7,15
		17	0,74	0,74	0,11	1,52	1,38	1,38	0,20	2,86	1,99	1,99	0,29	4,15	2,59	2,59	0,37	5,42	3,17	3,17	0,46	7,16
		19	-	-	-	-	1,38	1,37	0,20	2,87	1,99	1,99	0,29	4,16	2,59	2,59	0,37	5,43	3,18	3,18	0,46	7,18
		20	-	-	-	-	1,49	1,30	0,21	3,09	2,04	1,96	0,29	4,25	2,60	2,59	0,37	5,44	3,18	3,18	0,46	7,19
15	3	15	1,00	1,00	0,29	4,13	1,60	1,60	0,46	7,28	2,16	2,16	0,62	16,06	2,76	2,76	0,79	28,60	3,37	3,37	0,97	40,26
		17	1,00	1,00	0,29	4,14	1,60	1,60	0,46	7,30	2,16	2,16	0,62	16,11	2,76	2,76	0,79	28,66	3,38	3,38	0,97	40,35
		19	-	-	-	-	1,62	1,60	0,46	7,41	2,17	2,17	0,62	16,16	2,77	2,77	0,79	28,73	3,38	3,38	0,97	40,44
		20	-	-	-	-	1,88	1,51	0,54	11,10	2,23	2,14	0,64	17,59	2,77	2,76	0,79	28,69	3,39	3,39	0,97	40,49
	4	15	0,71	0,71	0,15	2,17	1,34	1,34	0,29	4,09	1,94	1,94	0,42	6,09	2,50	2,50	0,54	11,01	3,06	3,06	0,66	19,00
		17	0,71	0,71	0,15	2,17	1,34	1,34	0,29	4,09	1,94	1,94	0,42	6,10	2,50	2,50	0,54	11,04	3,06	3,06	0,66	19,06
		19	-	-	-	-	1,34	1,33	0,29	4,09	1,94	1,94	0,42	6,11	2,50	2,50	0,54	11,08	3,07	3,07	0,66	19,11
		20	-	-	-	-	1,42	1,29	0,31	4,35	1,96	1,94	0,42	6,17	2,51	2,50	0,54	11,09	3,07	3,07	0,66	19,15
	5	15	0,40	0,40	0,07	0,95	1,06	1,06	0,18	2,56	1,67	1,67	0,29	4,06	2,27	2,27	0,39	5,58	2,84	2,84	0,49	8,71
		17	0,40	0,40	0,07	0,95	1,06	1,06	0,18	2,56	1,68	1,68	0,29	4,07	2,28	2,28	0,39	5,59	2,85	2,85	0,49	8,74
		19	-	-	-	-	1,06	1,06	0,18	2,56	1,68	1,68	0,29	4,07	2,28	2,28	0,39	5,60	2,85	2,85	0,49	8,76
		20	-	-	-	-	1,07	1,05	0,18	2,58	1,68	1,67	0,29	4,07	2,28	2,28	0,39	5,60	2,85	2,85	0,49	8,78
	6	15	-	-	-	-	0,75	0,75	0,11	1,47	1,39	1,39	0,20	2,76	2,00	2,00	0,29	3,98	2,60	2,60	0,37	5,20
		17	-	-	-	-	0,75	0,75	0,11	1,48	1,39	1,39	0,20	2,76	2,00	2,00	0,29	3,99	2,60	2,60	0,37	5,21
		19	-	-	-	-	0,75	0,75	0,11	1,48	1,39	1,39	0,20	2,76	2,01	2,01	0,29	3,99	2,61	2,61	0,37	5,21
		20	-	-	-	-	0,75	0,75	0,11	1,48	1,39	1,39	0,20	2,76	2,01	2,01	0,29	3,99	2,61	2,61	0,37	5,22

Abreviaturas:

EWT: Temp. del agua de entrada. (°C) Δt: Diferencia de temperatura. (°C) DB: Temp. bulbo seco. (°C) WF: Flujo de agua. (m³/h)

WB: Temp. bulbo húmedo. (°C) TC: Capacidad total de refrigeración. (kW) SC: Capacidad de refrigeración sensible. (kW) WPD: Caída de presión de agua. (kPa)

MKA-V1000F-CA(KFC-CIS-4T-1000D3)																						
EWT	ΔT	Temperatura interior (W.B.)	Temperatura interior (D.B.)																			
			21				23				25				27				29			
			TC	SC	WF	WPD	TC	SC	WF	WPD	TC	SC	WF	WPD	TC	SC	WF	WPD	TC	SC	WF	WPD
°C	°C	°C	kW	kW	m³/h	kPa	kW	kW	m³/h	kPa	kW	kW	m³/h	kPa	kW	kW	m³/h	kPa	kW	kW	m³/h	kPa
5	3	15	7,58	5,72	2,18	70,83	7,53	6,53	2,16	70,04	7,66	7,35	2,20	72,25	8,18	8,17	2,37	81,92	8,96	8,96	2,58	94,88
		17	10,00	5,76	2,88	114,94	9,94	6,56	2,87	113,75	9,88	7,36	2,85	112,56	9,83	8,15	2,84	111,72	9,80	8,94	2,84	111,84
		19	-	-	-	-	12,54	6,60	3,65	173,37	12,47	7,40	3,63	171,59	12,39	8,18	3,58	167,42	12,31	8,97	3,56	165,71
		20	-	-	-	-	13,90	6,60	4,03	205,38	13,83	7,41	4,02	204,76	13,74	8,20	3,98	201,27	13,66	8,98	3,96	199,25
	4	15	6,77	5,34	1,46	35,69	6,85	6,18	1,48	36,44	7,19	7,03	1,55	39,66	7,86	7,86	1,70	46,19	8,65	8,65	1,86	53,94
		17	9,24	5,40	1,99	60,41	9,19	6,21	1,98	59,78	9,13	7,01	1,96	59,16	9,08	7,80	1,95	58,60	9,19	8,61	1,98	59,90
		19	-	-	-	-	11,82	6,26	2,56	93,43	11,76	7,06	2,55	92,50	11,69	7,86	2,53	91,57	11,61	8,64	2,50	89,64
		20	-	-	-	-	13,19	6,27	2,85	111,98	13,11	7,08	2,83	110,88	13,04	7,87	2,81	109,77	12,97	8,66	2,80	108,70
	5	15	5,87	4,92	1,01	18,95	6,21	5,81	1,07	20,97	6,75	6,69	1,17	24,20	7,52	7,52	1,30	29,11	8,33	8,33	1,44	34,62
		17	8,40	5,01	1,45	35,07	8,35	5,83	1,44	34,70	8,30	6,63	1,43	34,32	8,39	7,45	1,45	34,97	8,67	8,29	1,50	37,05
		19	-	-	-	-	11,02	5,89	1,90	55,43	10,95	6,70	1,89	54,87	10,89	7,49	1,87	54,32	10,82	8,28	1,86	53,77
		20	-	-	-	-	12,42	5,92	2,14	68,15	12,35	6,73	2,13	67,46	12,28	7,52	2,11	66,80	12,21	8,31	2,10	66,14
	6	15	5,22	4,57	0,75	9,28	5,68	5,46	0,82	11,62	6,33	6,33	0,91	15,15	7,16	7,16	1,03	19,46	7,98	7,98	1,15	23,49
		17	7,40	4,57	1,06	20,60	7,35	5,38	1,06	20,33	7,43	6,22	1,07	20,73	7,72	7,09	1,11	22,16	8,17	7,96	1,17	24,44
		19	-	-	-	-	10,14	5,50	1,45	35,02	10,08	6,31	1,44	34,65	10,02	7,11	1,44	34,29	9,96	7,90	1,43	33,93
		20	-	-	-	-	11,58	5,54	1,66	43,92	11,51	6,35	1,65	43,49	11,44	7,15	1,64	43,06	11,37	7,94	1,63	42,63
7	3	15	5,75	4,88	1,65	43,23	5,98	5,73	1,71	46,19	6,56	6,56	1,88	54,30	7,37	7,37	2,11	66,32	8,17	8,17	2,36	80,24
		17	8,22	4,93	2,38	81,13	8,17	5,74	2,36	80,26	8,12	6,54	2,35	79,38	8,11	7,34	2,35	79,21	8,34	8,16	2,41	83,20
		19	-	-	-	-	10,77	5,77	3,11	129,30	10,71	6,58	3,11	128,80	10,64	7,37	3,09	127,43	10,58	8,16	3,07	126,11
		20	-	-	-	-	12,14	5,79	3,52	160,20	12,08	6,59	3,51	159,22	12,01	7,39	3,49	157,58	11,94	8,18	3,47	155,97
	4	15	5,02	4,50	1,08	21,09	5,50	5,40	1,19	24,65	6,24	6,24	1,34	30,28	7,05	7,05	1,52	37,33	7,85	7,85	1,69	44,90
		17	7,36	4,55	1,58	40,10	7,31	5,36	1,57	39,65	7,29	6,17	1,57	39,49	7,49	7,01	1,61	41,40	7,93	7,85	1,70	45,61
		19	-	-	-	-	9,99	5,43	2,16	68,53	9,93	6,23	2,15	67,81	9,87	7,03	2,14	67,10	9,81	7,82	2,12	66,39
		20	-	-	-	-	11,37	5,44	2,45	84,93	11,30	6,25	2,43	84,06	11,23	7,05	2,42	83,19	11,16	7,84	2,40	82,34
	5	15	4,42	4,15	0,76	10,01	5,05	5,03	0,87	13,95	5,88	5,88	1,01	18,66	6,71	6,71	1,15	23,37	7,53	7,53	1,29	28,41
		17	6,35	4,12	1,09	21,25	6,33	4,94	1,09	21,11	6,54	5,80	1,12	22,35	6,96	6,68	1,20	24,82	7,55	7,53	1,30	28,55
		19	-	-	-	-	9,10	5,04	1,56	39,20	9,04	5,85	1,55	38,78	8,00	6,67	1,60	40,00	8,96	7,45	1,54	38,19
		20	-	-	-	-	10,54	5,09	1,82	50,84	10,48	5,90	1,81	50,31	10,41	6,70	1,80	49,79	10,35	7,49	1,79	49,28
	6	15	4,05	3,89	0,58	4,87	4,73	4,73	0,68	7,35	5,53	5,53	0,79	11,05	6,34	6,34	0,91	15,26	7,18	7,18	1,03	19,15
		17	5,25	3,66	0,75	9,75	5,46	4,54	0,78	10,80	5,88	5,43	0,84	12,92	6,45	6,33	0,92	15,79	7,18	7,18	1,03	19,19
		19	-	-	-	-	8,10	4,63	1,16	23,51	8,04	5,44	1,15	23,24	8,02	6,25	1,15	23,12	8,19	7,09	1,18	23,99
		20	-	-	-	-	9,60	4,69	1,38	31,49	9,54	5,51	1,37	31,15	9,48	6,31	1,36	30,82	9,41	7,10	1,35	30,47
9	3	15	4,20	4,08	1,20	24,92	4,93	4,93	1,42	32,78	5,75	5,75	1,65	42,68	6,57	6,57	1,90	54,26	7,36	7,36	2,13	66,17
		17	6,27	4,07	1,81	50,02	6,22	4,89	1,80	49,34	6,29	5,72	1,82	50,40	6,65	6,56	1,92	55,49	7,37	7,37	2,14	66,34
		19	-	-	-	-	8,84	4,93	2,55	89,83	8,78	5,74	2,53	88,83	8,74	6,54	2,53	88,70	8,69	7,34	2,52	88,17
		20	-	-	-	-	10,22	4,95	2,95	115,88	10,16	5,76	2,93	114,65	10,10	6,56	2,91	113,42	10,04	7,35	2,90	112,20
	4	15	3,74	3,72	0,80	11,69	4,58	4,58	0,99	17,65	5,42	5,42	1,17	23,63	6,25	6,25	1,35	30,22	7,06	7,06	1,53	37,20
		17	5,26	3,66	1,13	22,38	5,34	4,51	1,15	23,00	5,70	5,39	1,23	25,70	6,27	6,26	1,36	30,41	7,07	7,07	1,53	37,29
		19	-	-	-	-	7,99	4,58	1,73	45,96	7,94	5,39	1,72	45,43	7,88	6,19	1,71	44,87	7,95	7,01	1,72	45,55
		20	-	-	-	-	9,38	4,60	2,02	60,12	9,32	5,41	2,01	59,46	9,26	6,21	2,00	58,82	9,21	7,01	1,98	58,17
	5	15	3,43	3,43	0,59	5,23	4,23	4,23	0,73	9,23	5,06	5,06	0,87	14,03	5,91	5,91	1,02	18,68	6,73	6,73	1,16	23,31
		17	4,21	3,23	0,73	9,15	4,59	4,13	0,79	11,37	5,16	5,03	0,89	14,65	5,91	5,91	1,02	18,71	6,74	6,74	1,17	23,37
		19	-	-	-	-	6,98	4,17	1,21	24,72	6,92	4,98	1,20	24,39	7,01	5,82	1,21	24,90	7,29	6,67	1,26	26,69
		20	-	-	-	-	8,43	4,22	1,45	33,94	8,38	5,03	1,44	33,56	8,32	5,84	1,43	33,17	8,30	6,64	1,43	33,01
	6	15	3,13	3,12	0,45	2,99	3,95	3,95	0,57	4,75	4,73	4,73	0,68	7,65	5,54	5,54	0,79	11,47	6,37	6,37	0,91	15,37
		17	3,61	2,95	0,52	3,79	4,15	3,86	0,60	5,42	4,77	4,72	0,68	7,81	5,54	5,54	0,79	11,50	6,38	6,38	0,91	15,40
		19	-	-	-	-	5,70	3,68	0,82	12,29	5,82	4,54	0,84	12,88	6,19	5,43	0,89	14,55	6,69	6,33	0,96	16,73
		20	-	-	-	-	7,32	3,78	1,05	19,45	7,26	4,60	1,04	19,20	7,25	5,42	1,04	19,12	7,45	6,27	1,07	20,05

Abreviaturas:

EWT: Temp. del agua de entrada. (°C) Δt: Diferencia de temperatura. (°C) DB: Temp. bulbo seco. (°C) WF: Flujo de agua. (m³/h)

WB: Temp. bulbo húmedo. (°C) TC: Capacidad total de refrigeración. (kW) SC: Capacidad de refrigeración sensible. (kW) WPD: Caída de presión de agua. (kPa)

Notas: Las celdas sombreadas indican la condición de clasificación.

La tabla continúa en la página siguiente.

Unidad de cassette de cuatro vías

MKA-V1000F-CA(KFC-CIS-4T-1000D3)																							
EWT	ΔT	Temperatura interior (W.B.)	Temperatura interior (D.B.)																				
			21				23				25				27				29				
			TC	SC	WF	WPD	TC	SC	WF	WPD	TC	SC	WF	WPD	TC	SC	WF	WPD	TC	SC	WF	WPD
°C	°C	°C	kW	kW	m³/h	kPa	kW	kW	m³/h	kPa	kW	kW	m³/h	kPa	kW	kW	m³/h	kPa	kW	kW	m³/h	kPa
11	3	15	3,25	3,25	0,93	15,94	4,11	4,11	1,19	23,94	4,93	4,93	1,42	32,33	5,75	5,75	1,67	42,63	6,55	6,55	1,89	52,71
		17	4,09	3,20	1,18	23,74	4,38	4,07	1,27	26,67	4,94	4,94	1,42	32,44	5,76	5,76	1,67	42,74	6,56	6,56	1,89	52,84
		19	-	-	-	-	6,75	4,08	1,94	55,53	6,71	4,89	1,93	54,83	6,69	5,70	1,93	54,63	6,90	6,54	1,99	57,67
		20	-	-	-	-	8,16	4,10	2,35	77,13	8,11	4,92	2,34	76,23	8,05	5,72	2,32	75,33	7,99	6,52	2,30	74,37
	4	15	2,92	2,92	0,63	6,41	3,73	3,73	0,80	11,93	4,59	4,59	0,99	17,47	5,43	5,43	1,18	23,46	6,25	6,25	1,35	29,79
		17	3,23	2,80	0,70	8,37	3,81	3,72	0,82	12,50	4,59	4,59	0,99	17,49	5,44	5,44	1,18	23,51	6,26	6,26	1,36	29,86
		19	-	-	-	-	5,76	3,69	1,25	25,83	5,75	4,52	1,24	25,76	5,99	5,38	1,30	27,67	6,42	6,24	1,39	31,19
		20	-	-	-	-	7,22	3,74	1,56	38,10	7,17	4,56	1,55	37,64	7,11	5,36	1,54	37,12	7,20	6,19	1,56	37,89
	5	15	2,62	2,62	0,45	2,93	3,44	3,44	0,59	5,50	4,23	4,23	0,73	9,62	5,08	5,08	0,88	14,22	5,92	5,92	1,02	18,46
		17	2,78	2,55	0,48	3,23	3,46	3,43	0,60	5,59	4,24	4,24	0,73	9,65	5,09	5,09	0,88	14,26	5,93	5,93	1,03	18,51
		19	-	-	-	-	4,50	3,23	0,78	11,17	4,85	4,13	0,84	13,03	5,36	5,04	0,93	15,60	5,99	5,92	1,04	18,82
		20	-	-	-	-	6,09	3,32	1,05	19,31	6,03	4,13	1,04	19,00	6,16	4,98	1,07	19,72	6,50	5,86	1,12	21,60
	6	15	2,28	2,28	0,33	2,05	3,15	3,15	0,45	2,93	3,95	3,95	0,57	4,93	4,74	4,74	0,68	8,07	5,56	5,56	0,80	11,85
		17	2,33	2,24	0,34	2,09	3,15	3,15	0,45	2,94	3,96	3,96	0,57	4,95	4,75	4,75	0,68	8,10	5,57	5,57	0,80	11,89
		19	-	-	-	-	3,77	2,92	0,54	4,39	4,26	3,82	0,61	6,09	4,86	4,70	0,70	8,61	5,58	5,57	0,80	11,94
		20	-	-	-	-	4,73	2,83	0,68	8,08	4,90	3,70	0,71	8,87	5,32	4,60	0,77	10,78	5,87	5,51	0,85	13,20
13	3	15	2,40	2,40	0,69	8,48	3,27	3,27	0,94	15,88	4,11	4,11	1,19	23,49	4,93	4,93	1,41	31,70	5,74	5,74	1,65	41,17
		17	2,44	2,39	0,70	8,79	3,27	3,27	0,94	15,92	4,12	4,12	1,19	23,54	4,94	4,94	1,42	31,78	5,75	5,75	1,65	41,28
		19	-	-	-	-	4,44	3,20	1,28	26,70	4,60	4,06	1,32	28,08	5,05	4,93	1,45	32,95	5,76	5,75	1,65	41,36
		20	-	-	-	-	5,89	3,24	1,69	43,01	5,85	4,06	1,68	42,40	5,85	4,88	1,68	42,47	6,10	5,73	1,75	45,70
	4	15	2,12	2,12	0,46	2,94	2,92	2,92	0,63	6,66	3,76	3,76	0,81	12,22	4,60	4,60	0,99	17,20	5,43	5,43	1,17	22,80
		17	2,12	2,12	0,46	2,94	2,92	2,92	0,63	6,68	3,76	3,76	0,81	12,25	4,61	4,61	0,99	17,24	5,44	5,44	1,17	22,85
		19	-	-	-	-	3,41	2,80	0,74	9,94	3,96	3,72	0,86	13,44	4,63	4,61	1,00	17,37	5,45	5,45	1,17	22,91
		20	-	-	-	-	4,70	2,82	1,01	17,79	4,75	3,66	1,02	18,13	5,10	4,55	1,10	20,43	5,60	5,42	1,20	23,97
	5	15	1,75	1,75	0,30	1,81	2,63	2,63	0,45	2,89	3,43	3,43	0,59	5,61	4,24	4,24	0,73	9,75	5,09	5,09	0,88	13,94
		17	1,75	1,75	0,30	1,81	2,64	2,64	0,45	2,89	3,43	3,43	0,59	5,63	4,25	4,25	0,73	9,78	5,10	5,10	0,88	13,98
		19	-	-	-	-	2,87	2,52	0,49	3,47	3,50	3,41	0,60	5,91	4,25	4,25	0,73	9,79	5,11	5,11	0,88	14,01
		20	-	-	-	-	3,45	2,38	0,59	5,76	3,88	3,29	0,67	7,84	4,46	4,20	0,77	10,89	5,15	5,10	0,89	14,21
	6	15	1,36	1,36	0,19	1,14	2,29	2,29	0,33	1,94	3,15	3,15	0,45	2,88	3,95	3,95	0,57	5,05	4,75	4,75	0,68	8,35
		17	1,36	1,36	0,19	1,14	2,29	2,29	0,33	1,94	3,16	3,16	0,45	2,89	3,95	3,95	0,57	5,07	4,76	4,76	0,68	8,37
		19	-	-	-	-	2,38	2,23	0,34	2,01	3,18	3,15	0,46	2,92	3,96	3,95	0,57	5,09	4,76	4,76	0,69	8,40
		20	-	-	-	-	2,74	2,09	0,39	2,32	3,40	3,03	0,49	3,42	4,04	3,91	0,58	5,39	4,77	4,77	0,69	8,42
15	3	15	1,59	1,59	0,46	2,91	2,40	2,40	0,69	8,62	3,27	3,27	0,94	15,54	4,11	4,11	1,18	22,94	4,93	4,93	1,43	31,79
		17	1,59	1,59	0,46	2,92	2,40	2,40	0,69	8,65	3,27	3,27	0,94	15,58	4,11	4,11	1,18	23,00	4,94	4,94	1,43	31,87
		19	-	-	-	-	2,49	2,38	0,71	9,37	3,27	3,26	0,94	15,56	4,12	4,12	1,18	23,06	4,95	4,95	1,43	31,95
		20	-	-	-	-	3,27	2,33	0,94	15,53	3,62	3,22	1,04	18,51	4,19	4,12	1,21	23,99	4,95	4,95	1,43	31,97
	4	15	1,23	1,23	0,26	1,53	2,12	2,12	0,46	2,92	2,92	2,92	0,63	6,96	3,77	3,77	0,82	12,24	4,62	4,62	1,00	17,24
		17	1,23	1,23	0,26	1,53	2,12	2,12	0,46	2,92	2,93	2,93	0,63	6,98	3,78	3,78	0,82	12,26	4,62	4,62	1,00	17,29
		19	-	-	-	-	2,13	2,11	0,46	2,97	2,93	2,93	0,63	7,00	3,78	3,78	0,82	12,30	4,63	4,63	1,00	17,33
		20	-	-	-	-	2,41	1,98	0,52	4,08	3,03	2,89	0,66	7,64	3,79	3,78	0,82	12,31	4,63	4,63	1,00	17,35
	5	15	0,80	0,80	0,14	0,78	1,77	1,77	0,31	1,75	2,65	2,65	0,46	2,96	3,44	3,44	0,59	5,95	4,26	4,26	0,74	10,10
		17	0,80	0,80	0,14	0,78	1,78	1,78	0,31	1,75	2,65	2,65	0,46	2,96	3,44	3,44	0,60	5,97	4,27	4,27	0,74	10,13
		19	-	-	-	-	1,77	1,77	0,31	1,75	2,65	2,65	0,46	2,97	3,44	3,44	0,60	5,99	4,28	4,28	0,74	10,16
		20	-	-	-	-	1,88	1,70	0,33	1,85	2,68	2,63	0,46	3,05	3,44	3,44	0,60	5,98	4,28	4,28	0,74	10,17
	6	15	-	-	-	-	1,37	1,37	0,20	1,10	2,30	2,30	0,33	1,86	3,16	3,16	0,45	2,92	3,95	3,95	0,57	5,34
		17	-	-	-	-	1,37	1,37	0,20	1,10	2,30	2,30	0,33	1,86	3,16	3,16	0,45	2,93	3,96	3,96	0,57	5,35
		19	-	-	-	-	1,37	1,37	0,20	1,10	2,31	2,31	0,33	1,86	3,17	3,17	0,45	2,93	3,96	3,96	0,57	5,37
		20	-	-	-	-	1,38	1,36	0,20	1,11	2,31	2,30	0,33	1,86	3,17	3,17	0,45	2,94	3,97	3,97	0,57	5,38

Abreviaturas:

EWT: Temp. del agua de entrada. (°C) Δt: Diferencia de temperatura. (°C) DB: Temp. bulbo seco. (°C) WF: Flujo de agua. (m³/h)

WB: Temp. bulbo húmedo. (°C) TC: Capacidad total de refrigeración. (kW) SC: Capacidad de refrigeración sensible. (kW) WPD: Caída de presión de agua. (kPa)

MKA-V1200F-CA(KFC-CIS-4T-1200D3)																							
EWT	ΔT	Temperatura interior (W.B.)	Temperatura interior (D.B.)																				
			21				23				25				27				29				
			TC	SC	WF	WPD	TC	SC	WF	WPD	TC	SC	WF	WPD	TC	SC	WF	WPD	TC	SC	WF	WPD
°C	°C	°C	kW	kW	m³/h	kPa	kW	kW	m³/h	kPa	kW	kW	m³/h	kPa	kW	kW	m³/h	kPa	kW	kW	m³/h	kPa
5	3	15	8,55	6,48	2,47	89,43	8,50	7,40	2,46	88,45	8,67	8,34	2,51	91,65	9,27	9,26	2,67	102,06	10,17	10,17	2,93	120,09
		17	11,31	6,51	3,29	146,40	11,25	7,44	3,27	145,00	11,19	8,35	3,25	143,58	11,12	9,25	3,23	142,20	11,08	10,15	3,22	141,25
		19	-	-	-	-	14,18	7,46	4,11	215,82	14,10	8,37	4,09	213,78	14,03	9,28	4,07	211,73	13,95	10,18	4,04	209,67
		20	-	-	-	-	15,75	7,48	4,61	264,02	15,65	8,39	4,55	257,59	15,57	9,30	4,52	255,16	15,49	10,20	4,50	252,81
	4	15	7,61	6,04	1,64	44,21	7,70	6,99	1,67	45,22	8,12	7,96	1,76	49,53	8,90	8,90	1,91	57,45	9,81	9,81	2,11	67,95
		17	10,41	6,09	2,24	75,25	10,35	7,02	2,23	74,51	10,29	7,93	2,22	73,79	10,24	8,84	2,21	73,13	10,38	9,77	2,24	74,95
		19	-	-	-	-	13,35	7,07	2,90	117,00	13,26	7,98	2,86	114,59	13,19	8,89	2,84	113,50	13,11	9,79	2,83	112,44
		20	-	-	-	-	14,90	7,08	3,22	140,50	14,82	8,00	3,20	139,23	14,74	8,91	3,19	138,15	14,68	9,82	3,19	138,19
	5	15	6,60	5,56	1,14	23,56	6,99	6,57	1,21	26,01	7,62	7,57	1,32	30,18	8,52	8,52	1,47	36,45	9,43	9,43	1,62	43,07
		17	9,42	5,64	1,62	42,96	9,37	6,57	1,61	42,53	9,31	7,49	1,60	42,08	9,42	8,43	1,62	42,99	9,78	9,39	1,68	45,81
		19	-	-	-	-	12,41	6,64	2,14	68,98	12,34	7,56	2,12	68,33	12,27	8,47	2,11	67,67	12,21	9,38	2,10	67,04
		20	-	-	-	-	14,02	6,68	2,43	85,80	13,94	7,60	2,41	85,01	13,87	8,51	2,40	84,22	13,79	9,42	2,39	83,44
	6	15	5,74	5,10	0,83	12,19	6,34	6,13	0,91	15,42	7,14	7,14	1,03	19,66	8,10	8,10	1,16	24,42	9,03	9,03	1,29	29,19
		17	8,32	5,15	1,20	25,46	8,26	6,08	1,19	25,15	8,35	7,03	1,20	25,65	8,69	8,02	1,25	27,50	9,22	9,00	1,32	30,23
		19	-	-	-	-	11,40	6,20	1,63	43,37	11,33	7,12	1,62	42,95	11,27	8,03	1,62	42,54	11,21	8,94	1,61	42,13
		20	-	-	-	-	13,02	6,24	1,87	54,53	12,95	7,16	1,86	54,01	12,88	8,08	1,85	53,51	12,81	8,98	1,84	53,01
7	3	15	6,47	5,51	1,85	53,63	6,74	6,49	1,93	57,62	7,44	7,43	2,13	68,35	8,36	8,36	2,42	84,79	9,26	9,26	2,66	100,09
		17	9,25	5,56	2,66	99,80	9,19	6,48	2,64	98,76	9,14	7,40	2,63	97,73	9,14	8,32	2,63	97,71	9,44	9,27	2,74	104,78
		19	-	-	-	-	12,17	6,52	3,53	163,09	12,10	7,45	3,52	162,00	12,04	8,36	3,50	160,56	11,97	9,26	3,48	158,98
		20	-	-	-	-	13,72	6,53	3,97	199,98	13,64	7,46	3,95	198,02	13,58	8,37	3,94	197,17	13,51	9,28	3,94	197,14
	4	15	5,64	5,09	1,22	26,07	6,19	6,10	1,33	30,32	7,06	7,06	1,52	37,91	7,99	7,99	1,72	46,85	8,90	8,90	1,91	56,47
		17	8,27	5,13	1,78	49,69	8,22	6,05	1,77	49,17	8,20	6,99	1,76	48,99	8,45	7,94	1,82	51,59	8,97	8,90	1,93	57,21
		19	-	-	-	-	11,24	6,12	2,42	84,43	11,17	7,04	2,41	83,59	11,11	7,95	2,39	82,77	11,04	8,86	2,38	81,94
		20	-	-	-	-	12,82	6,14	2,76	106,17	12,75	7,06	2,75	105,15	12,68	7,98	2,74	104,52	12,63	8,89	2,74	104,37
	5	15	4,91	4,65	0,85	13,26	5,70	5,68	0,98	18,03	6,65	6,65	1,14	23,31	7,59	7,59	1,31	29,24	8,52	8,52	1,47	35,61
		17	7,13	4,64	1,23	26,22	7,10	5,58	1,22	26,04	7,36	6,56	1,26	27,66	7,84	7,56	1,35	30,86	8,54	8,53	1,47	35,74
		19	-	-	-	-	10,25	5,69	1,77	49,09	10,19	6,62	1,76	48,60	9,00	7,47	1,80	50,00	10,10	8,45	1,75	47,92
		20	-	-	-	-	11,86	5,73	2,05	63,16	11,79	6,65	2,04	62,54	11,73	7,57	2,03	61,93	11,66	8,48	2,01	61,33
	6	15	4,46	4,32	0,64	6,36	5,26	5,26	0,75	9,91	6,21	6,21	0,89	14,78	7,17	7,17	1,03	19,40	8,13	8,13	1,17	24,05
		17	5,77	4,09	0,83	12,58	6,05	5,09	0,87	14,03	6,59	6,13	0,94	16,66	7,28	7,16	1,04	19,89	8,13	8,13	1,17	24,09
		19	-	-	-	-	9,09	5,21	1,30	29,01	9,03	6,14	1,30	28,70	9,00	7,07	1,29	28,56	9,21	8,03	1,32	29,70
		20	-	-	-	-	10,77	5,28	1,55	38,92	10,71	6,21	1,54	38,53	10,65	7,12	1,53	38,14	10,58	8,03	1,52	37,73
9	3	15	4,73	4,61	1,36	30,94	5,58	5,58	1,60	41,06	6,52	6,52	1,89	54,36	7,44	7,44	2,16	68,36	8,35	8,35	2,40	82,45
		17	7,04	4,60	2,04	62,09	6,99	5,53	2,02	61,28	7,09	6,48	2,05	62,79	7,51	7,43	2,16	68,66	8,36	8,36	2,41	82,65
		19	-	-	-	-	9,98	5,57	2,89	113,33	9,93	6,50	2,88	113,05	9,87	7,42	2,87	111,84	9,81	8,32	2,85	110,56
		20	-	-	-	-	11,56	5,59	3,37	147,75	11,49	6,52	3,35	146,23	11,43	7,44	3,33	144,76	11,36	8,35	3,31	143,29
	4	15	4,20	4,19	0,90	15,33	5,18	5,18	1,12	22,14	6,13	6,13	1,32	29,54	7,07	7,07	1,53	37,87	7,99	7,99	1,73	46,73
		17	5,90	4,13	1,27	27,57	5,99	5,10	1,29	28,37	6,42	6,10	1,39	32,09	7,09	7,08	1,53	38,04	8,01	8,01	1,73	46,84
		19	-	-	-	-	8,96	5,15	1,93	56,24	8,90	6,08	1,92	55,63	8,85	7,00	1,91	55,51	8,93	7,93	1,92	55,99
		20	-	-	-	-	10,56	5,18	2,28	74,82	10,50	6,11	2,26	74,06	10,44	7,03	2,25	73,30	10,37	7,94	2,24	72,54
	5	15	3,81	3,80	0,66	7,03	4,73	4,73	0,81	12,31	5,71	5,71	0,98	17,79	6,68	6,68	1,15	23,33	7,62	7,62	1,32	29,19
		17	4,62	3,60	0,79	11,66	5,12	4,65	0,88	14,62	5,83	5,70	1,01	18,53	6,69	6,68	1,16	23,37	7,63	7,63	1,32	29,26
		19	-	-	-	-	7,82	4,70	1,35	30,47	7,76	5,63	1,34	30,07	7,87	6,58	1,36	30,76	8,19	7,55	1,41	32,78
		20	-	-	-	-	9,49	4,75	1,64	42,41	9,43	5,68	1,63	41,96	9,37	6,60	1,62	41,51	9,34	7,52	1,62	41,31
	6	15	3,47	3,47	0,50	3,55	4,38	4,38	0,63	6,36	5,28	5,28	0,76	10,38	6,24	6,24	0,90	15,01	7,21	7,21	1,03	19,27
		17	3,94	3,28	0,57	4,80	4,55	4,29	0,65	6,99	5,31	5,28	0,76	10,51	6,25	6,25	0,90	15,05	7,22	7,22	1,04	19,31
		19	-	-	-	-	6,38	4,14	0,91	15,56	6,52	5,12	0,94	16,21	6,95	6,13	1,00	18,11	7,54	7,16	1,08	20,76
		20	-	-	-	-	8,23	4,27	1,18	24,20	8,17	5,20	1,18	23,91	8,15	6,13	1,17	23,80	8,38	7,10	1,21	25,00

Abreviaturas:

EWT: Temp. del agua de entrada. (°C) Δt: Diferencia de temperatura. (°C) DB: Temp. bulbo seco. (°C) WF: Flujo de agua. (m³/h)

WB: Temp. bulbo húmedo. (°C) TC: Capacidad total de refrigeración. (kW) SC: Capacidad de refrigeración sensible. (kW) WPD: Caída de presión de agua. (kPa)

Notas: Las celdas sombreadas indican la condición de clasificación.

La tabla continúa en la página siguiente.

Unidad de cassette de cuatro vías

MKA-V1200F-CA(KFC-CIS-4T-1200D3)																						
EWT	ΔT	Temperatura interior (W.B.)	Temperatura interior (D.B.)																			
			21				23				25				27				29			
			TC	SC	WF	WPD	TC	SC	WF	WPD	TC	SC	WF	WPD	TC	SC	WF	WPD	TC	SC	WF	WPD
°C	°C	°C	kW	kW	m³/h	kPa	kW	kW	m³/h	kPa	kW	kW	m³/h	kPa	kW	kW	m³/h	kPa	kW	kW	m³/h	kPa
11	3	15	3,68	3,68	1,06	20,09	4,64	4,64	1,34	29,92	5,59	5,59	1,62	41,11	6,51	6,51	1,88	53,30	7,43	7,43	2,14	66,47
		17	4,58	3,61	1,32	29,18	4,91	4,60	1,41	32,50	5,59	5,59	1,62	41,21	6,52	6,52	1,88	53,29	7,44	7,44	2,14	66,62
		19	-	-	-	-	7,60	4,61	2,19	69,05	7,54	5,53	2,17	68,23	7,53	6,46	2,17	67,99	7,79	7,41	2,24	72,18
		20	-	-	-	-	9,19	4,63	2,65	96,27	9,15	5,57	2,65	96,26	9,09	6,49	2,64	95,68	9,03	7,40	2,62	94,51
	4	15	3,24	3,24	0,70	8,51	4,21	4,21	0,91	15,31	5,20	5,20	1,13	22,06	6,15	6,15	1,33	29,35	7,08	7,08	1,53	37,37
		17	3,57	3,14	0,77	10,91	4,30	4,20	0,92	15,81	5,20	5,20	1,13	22,08	6,15	6,15	1,33	29,42	7,09	7,09	1,54	37,45
		19	-	-	-	-	6,45	4,16	1,40	31,79	6,44	5,11	1,39	31,74	6,73	6,09	1,46	34,26	7,25	7,07	1,57	38,91
		20	-	-	-	-	8,08	4,20	1,74	46,46	8,02	5,13	1,73	45,91	7,96	6,06	1,72	45,31	8,08	7,00	1,74	46,42
	5	15	2,92	2,92	0,50	3,64	3,81	3,81	0,66	7,42	4,76	4,76	0,82	12,77	5,74	5,74	0,99	17,79	6,70	6,70	1,16	23,09
		17	3,06	2,83	0,53	4,09	3,83	3,81	0,66	7,48	4,77	4,77	0,82	12,80	5,75	5,75	0,99	17,83	6,70	6,70	1,16	23,14
		19	-	-	-	-	5,03	3,64	0,87	14,12	5,44	4,67	0,94	16,20	6,04	5,70	1,04	19,33	6,76	6,70	1,17	23,45
		20	-	-	-	-	6,81	3,73	1,18	23,72	6,75	4,66	1,17	23,36	6,91	5,63	1,20	24,29	7,30	6,63	1,26	26,73
	6	15	2,52	2,52	0,36	2,29	3,49	3,49	0,50	3,64	4,38	4,38	0,63	6,66	5,31	5,31	0,76	10,87	6,27	6,27	0,90	15,00
		17	2,56	2,49	0,37	2,33	3,49	3,49	0,50	3,64	4,39	4,39	0,63	6,67	5,32	5,32	0,77	10,91	6,28	6,28	0,90	15,04
		19	-	-	-	-	4,09	3,24	0,59	5,53	4,68	4,27	0,67	7,97	5,42	5,29	0,78	11,40	6,29	6,29	0,90	15,07
		20	-	-	-	-	5,17	3,14	0,74	10,26	5,41	4,15	0,78	11,38	5,95	5,20	0,86	13,73	6,59	6,23	0,95	16,30
13	3	15	2,69	2,69	0,78	11,32	3,69	3,69	1,06	19,80	4,64	4,64	1,33	28,96	5,58	5,58	1,60	39,78	6,51	6,51	1,87	51,83
		17	2,72	2,69	0,78	11,59	3,69	3,69	1,07	19,84	4,65	4,65	1,33	29,03	5,59	5,59	1,60	39,87	6,52	6,52	1,87	51,95
		19	-	-	-	-	4,94	3,61	1,42	32,18	5,16	4,59	1,48	34,75	5,69	5,58	1,63	41,11	6,52	6,52	1,87	52,05
		20	-	-	-	-	6,61	3,65	1,90	53,21	6,56	4,59	1,88	52,46	6,57	5,53	1,89	52,63	6,89	6,50	1,99	57,88
	4	15	2,34	2,34	0,51	3,72	3,26	3,26	0,70	9,00	4,23	4,23	0,91	15,14	5,20	5,20	1,12	21,48	6,15	6,15	1,32	28,55
		17	2,34	2,34	0,51	3,72	3,26	3,26	0,70	9,03	4,24	4,24	0,91	15,17	5,21	5,21	1,12	21,53	6,15	6,15	1,32	28,62
		19	-	-	-	-	3,80	3,15	0,82	12,66	4,44	4,20	0,95	16,40	5,23	5,22	1,12	21,65	6,16	6,16	1,33	28,69
		20	-	-	-	-	5,26	3,17	1,13	21,84	5,32	4,14	1,14	22,27	5,72	5,14	1,23	25,23	6,31	6,14	1,36	29,83
	5	15	1,94	1,94	0,33	2,02	2,92	2,92	0,50	3,67	3,82	3,82	0,66	7,60	4,78	4,78	0,82	12,68	5,76	5,76	0,99	17,41
		17	1,94	1,94	0,33	2,03	2,92	2,92	0,50	3,68	3,82	3,82	0,66	7,62	4,79	4,79	0,82	12,71	5,76	5,76	0,99	17,44
		19	-	-	-	-	3,12	2,80	0,54	4,42	3,87	3,80	0,67	7,88	4,79	4,79	0,82	12,72	5,77	5,77	0,99	17,49
		20	-	-	-	-	3,75	2,64	0,64	7,27	4,29	3,69	0,74	10,16	5,01	4,75	0,86	13,74	5,81	5,77	1,00	17,68
	6	15	1,48	1,48	0,21	1,27	2,53	2,53	0,36	2,18	3,49	3,49	0,50	3,69	4,39	4,39	0,63	6,93	5,34	5,34	0,77	11,09
		17	1,48	1,48	0,21	1,27	2,53	2,53	0,36	2,18	3,50	3,50	0,50	3,70	4,40	4,40	0,63	6,95	5,35	5,35	0,77	11,12
		19	-	-	-	-	2,61	2,48	0,37	2,25	3,51	3,49	0,50	3,74	4,40	4,40	0,63	6,97	5,35	5,35	0,77	11,15
		20	-	-	-	-	2,99	2,32	0,43	2,64	3,71	3,37	0,53	4,37	4,47	4,37	0,64	7,27	5,36	5,35	0,77	11,16
15	3	15	1,76	1,76	0,50	3,77	2,70	2,70	0,78	11,35	3,69	3,69	1,06	19,39	4,65	4,65	1,35	29,15	5,59	5,59	1,62	39,93
		17	1,76	1,76	0,50	3,78	2,71	2,71	0,78	11,38	3,70	3,70	1,06	19,43	4,66	4,66	1,35	29,21	5,60	5,60	1,62	40,02
		19	-	-	-	-	2,79	2,69	0,80	12,03	3,69	3,68	1,06	19,41	4,67	4,67	1,35	29,28	5,60	5,60	1,62	40,12
		20	-	-	-	-	3,65	2,62	1,05	19,01	4,06	3,64	1,17	22,81	4,72	4,66	1,37	29,90	5,61	5,60	1,62	40,16
	4	15	1,35	1,35	0,29	1,70	2,34	2,34	0,50	3,80	3,27	3,27	0,71	9,35	4,26	4,26	0,92	15,26	5,22	5,22	1,13	21,55
		17	1,35	1,35	0,29	1,71	2,34	2,34	0,50	3,81	3,27	3,27	0,71	9,38	4,27	4,27	0,92	15,29	5,23	5,23	1,13	21,60
		19	-	-	-	-	2,35	2,34	0,51	3,85	3,28	3,28	0,71	9,40	4,27	4,27	0,93	15,33	5,24	5,24	1,13	21,66
		20	-	-	-	-	2,62	2,20	0,56	5,19	3,37	3,25	0,73	10,03	4,27	4,27	0,93	15,33	5,24	5,24	1,13	21,68
	5	15	0,87	0,87	0,15	0,86	1,96	1,96	0,34	1,96	2,92	2,92	0,51	3,88	3,83	3,83	0,66	8,05	4,82	4,82	0,83	12,80
		17	0,87	0,87	0,15	0,86	1,96	1,96	0,34	1,96	2,93	2,93	0,51	3,89	3,84	3,84	0,66	8,07	4,82	4,82	0,83	12,83
		19	-	-	-	-	1,96	1,95	0,34	1,96	2,93	2,93	0,51	3,91	3,85	3,85	0,67	8,09	4,83	4,83	0,84	12,86
		20	-	-	-	-	2,06	1,89	0,36	2,06	2,95	2,92	0,51	3,98	3,85	3,84	0,67	8,10	4,83	4,83	0,84	12,87
	6	15	-	-	-	-	1,50	1,50	0,22	1,22	2,55	2,55	0,37	2,09	3,49	3,49	0,50	3,84	4,40	4,40	0,63	7,23
		17	-	-	-	-	1,50	1,50	0,22	1,22	2,55	2,55	0,37	2,09	3,49	3,49	0,50	3,85	4,41	4,41	0,64	7,25
		19	-	-	-	-	1,50	1,50	0,22	1,22	2,55	2,55	0,37	2,09	3,50	3,50	0,50	3,86	4,41	4,41	0,64	7,27
		20	-	-	-	-	1,51	1,49	0,22	1,23	2,55	2,55	0,37	2,09	3,50	3,50	0,50	3,87	4,42	4,42	0,64	7,28

Abreviaturas:

EWT: Temp. del agua de entrada. (°C) Δt: Diferencia de temperatura. (°C) DB: Temp. bulbo seco. (°C) WF: Flujo de agua. (m³/h)

WB: Temp. bulbo húmedo. (°C) TC: Capacidad total de refrigeración. (kW) SC: Capacidad de refrigeración sensible. (kW) WPD: Caída de presión de agua. (kPa)

6.3 Tabla de capacidad de calefacción de FCU de 2 tubos

MKA-V600-CA*													
EWT	ΔT	Temperatura interior (WB)											
		16			18			20			22		
		Th	WF	WPD	Th	WF	WPD	Th	WF	WPD	Th	WF	WPD
°C	°C	kW	m³/h	kPa	kW	m³/h	kPa	kW	m³/h	kPa	kW	m³/h	kPa
40	8	5,70	0,62	14,92	5,10	0,55	12,32	4,50	0,49	9,93	3,90	0,42	7,77
	10	5,36	0,46	9,14	4,75	0,41	7,42	4,13	0,36	5,85	3,50	0,30	4,42
	12	4,98	0,36	5,96	4,35	0,31	4,72	3,70	0,27	3,59	3,01	0,22	2,52
	14	4,53	0,28	3,93	3,86	0,24	2,98	3,17	0,20	2,00	2,49	0,15	1,05
	16	4,01	0,22	2,49	3,33	0,18	1,60	2,65	0,14	0,87	1,83	0,10	0,51
45	8	7,17	0,77	21,58	6,57	0,71	18,54	5,98	0,65	15,76	5,38	0,58	13,19
	10	6,86	0,59	13,65	6,26	0,54	11,68	5,66	0,49	9,81	5,05	0,44	8,04
	12	6,53	0,47	9,22	5,90	0,43	7,78	5,30	0,38	6,44	4,67	0,34	5,20
	14	6,15	0,38	6,41	5,52	0,34	5,33	4,88	0,30	4,33	4,23	0,26	3,39
	16	5,74	0,31	4,58	5,09	0,27	3,73	4,41	0,24	2,93	3,71	0,20	2,14
50	8	8,64	0,93	29,21	8,04	0,87	25,87	7,43	0,80	22,60	6,84	0,74	19,44
	10	8,35	0,72	18,81	7,74	0,67	16,47	7,14	0,62	14,27	6,54	0,56	12,26
	12	8,04	0,58	12,89	7,43	0,53	11,24	6,82	0,49	9,70	6,21	0,45	8,22
	14	7,70	0,48	9,22	7,08	0,44	7,98	6,46	0,40	6,82	5,84	0,36	5,74
	16	7,34	0,40	6,76	6,71	0,36	5,79	6,07	0,33	4,89	5,43	0,29	4,05
55	8	10,09	1,09	37,67	9,49	1,02	33,96	8,89	0,96	30,13	8,29	0,89	26,68
	10	9,82	0,85	24,39	9,21	0,79	21,80	8,61	0,74	19,41	8,01	0,69	17,11
	12	9,53	0,69	16,93	8,92	0,64	15,11	8,31	0,60	13,36	7,70	0,55	11,68
	14	9,21	0,57	12,25	8,60	0,53	10,87	7,98	0,49	9,56	7,37	0,45	8,33
	16	8,88	0,48	9,20	8,26	0,45	8,11	7,64	0,41	7,09	7,02	0,38	6,13
60	8	11,55	1,24	46,92	10,94	1,18	42,63	10,33	1,11	38,76	9,73	1,05	34,69
	10	11,29	0,97	30,55	10,67	0,92	27,81	10,07	0,87	25,11	9,46	0,82	22,53
	12	11,01	0,79	21,40	10,40	0,75	19,36	9,78	0,70	17,39	9,18	0,66	15,55
	14	10,71	0,66	15,63	10,09	0,62	14,07	9,48	0,58	12,66	8,87	0,55	11,28
	16	10,40	0,56	11,83	9,78	0,53	10,64	9,16	0,49	9,50	8,55	0,46	8,42

Abreviaturas:

Δt: Diferencia de temperatura. (°C) **TH:** Capacidad calorífica total. (kW) **WF:** Flujo de agua. (m³/h) **WPD:** Caída de presión de agua. (kPa)

Unidad de cassette de cuatro vías

MKA-V700-CA(KFC-CI-2T-700D3)													
EWT	ΔT	Temperatura interior (WB)											
		16			18			20			22		
		Th	WF	WPD	Th	WF	WPD	Th	WF	WPD	Th	WF	WPD
°C	°C	kW	m³/h	kPa	kW	m³/h	kPa	kW	m³/h	kPa	kW	m³/h	kPa
40	8	6,56	0,71	10,10	5,85	0,63	8,33	5,16	0,56	6,70	4,45	0,48	5,22
	10	6,13	0,53	6,16	5,42	0,47	4,99	4,69	0,40	3,91	3,95	0,34	2,93
	12	5,66	0,41	3,98	4,91	0,35	3,13	4,15	0,30	2,27	3,41	0,25	1,39
	14	5,10	0,31	2,51	4,35	0,27	1,73	3,61	0,22	1,05	2,84	0,17	0,63
	16	4,56	0,25	1,35	3,82	0,21	0,86	3,00	0,16	0,58	2,04	0,11	0,40
45	8	8,27	0,89	14,71	7,56	0,82	12,56	6,87	0,74	10,64	6,18	0,67	8,87
	10	7,89	0,68	9,27	7,18	0,62	7,86	6,48	0,56	6,59	5,77	0,50	5,41
	12	7,48	0,54	6,22	6,76	0,49	5,23	6,04	0,43	4,32	5,31	0,38	3,47
	14	7,02	0,43	4,30	6,27	0,39	3,56	5,52	0,34	2,87	4,75	0,29	2,19
	16	6,50	0,35	3,04	5,73	0,31	2,43	4,95	0,27	1,78	4,20	0,23	1,16
50	8	9,96	1,07	19,81	9,26	1,00	17,48	8,55	0,92	15,24	7,88	0,85	13,24
	10	9,61	0,83	12,69	8,91	0,77	11,17	8,21	0,71	9,70	7,51	0,65	8,32
	12	9,23	0,66	8,69	8,52	0,61	7,57	7,81	0,56	6,52	7,10	0,51	5,54
	14	8,83	0,54	6,22	8,10	0,50	5,36	7,38	0,45	4,57	6,66	0,41	3,83
	16	8,38	0,45	4,54	7,64	0,41	3,89	6,90	0,37	3,27	6,15	0,33	2,69
55	8	11,66	1,26	25,69	10,96	1,18	23,03	10,25	1,11	20,52	9,56	1,03	18,11
	10	11,33	0,98	16,56	10,62	0,92	14,83	9,91	0,85	13,11	9,18	0,79	11,55
	12	10,97	0,79	11,48	10,26	0,74	10,23	9,55	0,69	9,04	8,85	0,64	7,92
	14	10,59	0,65	8,29	9,87	0,61	7,35	9,16	0,57	6,48	8,45	0,52	5,64
	16	10,19	0,55	6,19	9,46	0,51	5,47	8,74	0,47	4,77	8,01	0,43	4,12
60	8	13,35	1,44	31,97	12,64	1,36	28,90	11,93	1,29	26,27	11,23	1,21	23,62
	10	13,03	1,12	20,72	12,32	1,06	18,81	11,61	1,00	16,97	10,91	0,94	15,19
	12	12,69	0,91	14,50	11,98	0,86	13,07	11,27	0,81	11,75	10,56	0,76	10,50
	14	12,34	0,76	10,60	11,62	0,72	9,52	10,90	0,67	8,53	10,19	0,63	7,60
	16	11,96	0,65	8,01	11,24	0,61	7,19	10,52	0,57	6,41	9,80	0,53	5,68

Abreviaturas:

Δt: Diferencia de temperatura. (°C) **TH:** Capacidad calorífica total. (kW) **WF:** Flujo de agua. (m³/h) **WPD:** Caída de presión de agua. (kPa)

MKA-V800-CA*													
EWT	ΔT	Temperatura interior (WB)											
		16			18			20			22		
		Th	WF	WPD	Th	WF	WPD	Th	WF	WPD	Th	WF	WPD
°C	°C	kW	m³/h	kPa	kW	m³/h	kPa	kW	m³/h	kPa	kW	m³/h	kPa
40	8	7,63	0,82	13,03	6,82	0,74	10,75	6,02	0,65	8,67	5,21	0,56	6,77
	10	7,16	0,62	7,98	6,34	0,55	6,48	5,51	0,48	5,10	4,66	0,40	3,84
	12	6,65	0,48	5,19	5,79	0,42	4,11	4,91	0,35	3,11	4,00	0,29	2,08
	14	6,03	0,37	3,41	5,12	0,32	2,51	4,23	0,26	1,59	3,34	0,21	0,84
	16	5,35	0,29	2,03	4,47	0,24	1,26	3,55	0,19	0,73	2,44	0,13	0,48
45	8	9,61	1,04	18,89	8,80	0,95	16,23	8,00	0,86	13,80	7,20	0,78	11,45
	10	9,19	0,79	11,97	8,37	0,72	10,20	7,56	0,65	8,52	6,74	0,58	7,01
	12	8,72	0,63	8,05	7,89	0,57	6,79	7,07	0,51	5,61	6,23	0,45	4,53
	14	8,22	0,51	5,59	7,37	0,45	4,65	6,51	0,40	3,76	5,62	0,35	2,94
	16	7,65	0,41	3,99	6,77	0,37	3,24	5,86	0,32	2,52	4,93	0,27	1,75
50	8	11,56	1,25	25,61	10,75	1,16	22,45	9,95	1,07	19,65	9,15	0,99	17,01
	10	11,17	0,96	16,39	10,36	0,89	14,34	9,55	0,82	12,46	8,75	0,76	10,75
	12	10,75	0,77	11,25	9,93	0,71	9,78	9,11	0,65	8,43	8,29	0,60	7,17
	14	10,30	0,64	8,05	9,47	0,58	6,96	8,64	0,53	5,95	7,80	0,48	4,98
	16	9,80	0,53	5,90	8,95	0,48	5,05	8,10	0,44	4,26	7,24	0,39	3,52
55	8	13,52	1,46	33,03	12,71	1,37	29,48	11,90	1,28	26,41	11,10	1,20	23,38
	10	13,15	1,13	21,31	12,33	1,06	19,02	11,52	0,99	16,93	10,71	0,93	14,96
	12	12,75	0,92	14,80	11,93	0,86	13,14	11,11	0,80	11,62	10,31	0,74	10,23
	14	12,33	0,76	10,70	11,50	0,71	9,49	10,68	0,66	8,35	9,85	0,61	7,27
	16	11,88	0,64	8,03	11,04	0,60	7,08	10,21	0,55	6,17	9,37	0,51	5,35
60	8	15,48	1,67	41,12	14,65	1,58	37,16	13,83	1,49	33,77	13,03	1,41	30,39
	10	15,12	1,30	26,76	14,30	1,23	24,26	13,47	1,16	21,80	12,66	1,09	19,58
	12	14,74	1,06	18,64	13,91	1,00	16,86	13,10	0,94	15,20	12,28	0,88	13,54
	14	14,34	0,88	13,66	13,51	0,83	12,32	12,68	0,78	11,05	11,87	0,73	9,81
	16	13,92	0,75	10,33	13,09	0,71	9,28	12,26	0,66	8,29	11,43	0,62	7,35

Abreviaturas:

Δt: Diferencia de temperatura. (°C) **TH:** Capacidad calorífica total. (kW) **WF:** Flujo de agua. (m³/h) **WPD:** Caída de presión de agua. (kPa)

Unidad de cassette de cuatro vías

MKA-V1000-CA(KFC-CI-2T-1000D3)													
EWT	ΔT	Temperatura interior (WB)											
		16			18			20			22		
		Th	WF	WPD	Th	WF	WPD	Th	WF	WPD	Th	WF	WPD
°C	°C	kW	m³/h	kPa	kW	m³/h	kPa	kW	m³/h	kPa	kW	m³/h	kPa
40	8	8,30	0,90	14,76	7,41	0,80	12,12	6,52	0,70	9,72	5,62	0,61	7,53
	10	7,73	0,67	8,89	6,81	0,59	7,17	5,89	0,51	5,60	4,95	0,43	4,17
	12	7,10	0,51	5,68	6,15	0,44	4,46	5,18	0,37	3,33	4,16	0,30	2,22
	14	6,36	0,39	3,65	5,35	0,33	2,69	4,36	0,27	1,68	3,40	0,21	0,86
	16	5,54	0,30	2,15	4,58	0,25	1,32	3,59	0,19	0,73	2,40	0,13	0,46
45	8	10,51	1,13	21,59	9,62	1,04	18,55	8,73	0,94	15,68	7,85	0,85	13,06
	10	9,99	0,86	13,54	9,09	0,79	11,50	8,19	0,71	9,61	7,28	0,63	7,83
	12	9,44	0,68	8,99	8,51	0,61	7,54	7,59	0,55	6,20	6,66	0,48	4,97
	14	8,80	0,54	6,16	7,86	0,48	5,08	6,91	0,43	4,08	5,94	0,37	3,16
	16	8,13	0,44	4,32	7,15	0,39	3,48	6,14	0,33	2,68	5,11	0,28	1,85
50	8	12,71	1,37	29,43	11,82	1,28	26,03	10,92	1,18	22,58	10,03	1,08	19,49
	10	12,22	1,06	18,78	11,32	0,98	16,40	10,42	0,90	14,18	9,52	0,82	12,14
	12	11,69	0,84	12,73	10,78	0,78	11,07	9,87	0,71	9,48	8,97	0,64	8,03
	14	11,13	0,69	9,00	10,21	0,63	7,76	9,29	0,57	6,60	8,36	0,52	5,50
	16	10,52	0,57	6,52	9,59	0,52	5,56	8,64	0,47	4,66	7,69	0,41	3,82
55	8	14,91	1,60	38,16	14,01	1,51	34,38	13,11	1,41	30,47	12,22	1,32	26,94
	10	14,43	1,24	24,50	13,53	1,17	21,88	12,63	1,09	19,45	11,73	1,01	17,11
	12	13,93	1,00	16,87	13,03	0,94	15,03	12,12	0,87	13,21	11,22	0,81	11,56
	14	13,40	0,83	12,10	12,49	0,77	10,71	11,58	0,71	9,39	10,67	0,66	8,15
	16	12,85	0,69	9,00	11,93	0,64	7,91	11,00	0,59	6,89	10,07	0,54	5,91
60	8	17,10	1,84	47,73	16,19	1,75	43,57	15,29	1,65	39,39	14,39	1,55	35,24
	10	16,64	1,43	30,87	15,74	1,36	28,09	14,83	1,28	25,32	13,93	1,20	22,70
	12	16,16	1,16	21,47	15,25	1,10	19,40	14,34	1,03	17,40	13,44	0,97	15,56
	14	15,66	0,96	15,54	14,74	0,91	13,99	13,84	0,85	12,56	12,93	0,80	11,16
	16	15,14	0,82	11,69	14,21	0,77	10,48	13,30	0,72	9,34	12,38	0,67	8,26

Abreviaturas:

Δt: Diferencia de temperatura. (°C) **TH:** Capacidad calorífica total. (kW) **WF:** Flujo de agua. (m³/h) **WPD:** Caída de presión de agua. (kPa)

MKA-V1200-CA(KFC-CI-2T-1200D3)													
EWT	ΔT	Temperatura interior (WB)											
		16			18			20			22		
		Th	WF	WPD	Th	WF	WPD	Th	WF	WPD	Th	WF	WPD
°C	°C	kW	m³/h	kPa	kW	m³/h	kPa	kW	m³/h	kPa	kW	m³/h	kPa
40	8	10,50	1,14	14,46	9,34	1,01	11,86	8,18	0,88	9,41	6,99	0,76	7,25
	10	9,70	0,84	8,66	8,50	0,73	6,93	7,29	0,63	5,30	6,09	0,53	3,55
	12	8,78	0,63	5,35	7,57	0,55	3,84	6,42	0,46	2,48	5,29	0,38	1,51
	14	7,88	0,49	2,79	6,75	0,42	1,84	5,54	0,34	1,26	4,21	0,26	0,95
	16	7,05	0,38	1,52	5,78	0,31	1,17	4,41	0,24	0,90	2,85	0,15	0,59
45	8	13,34	1,44	21,28	12,19	1,31	18,13	11,05	1,19	15,31	9,91	1,07	12,71
	10	12,64	1,09	13,22	11,47	0,99	11,21	10,31	0,89	9,34	9,14	0,79	7,61
	12	11,87	0,85	8,78	10,68	0,77	7,34	9,47	0,68	5,99	8,25	0,59	4,72
	14	10,98	0,68	5,95	9,74	0,60	4,80	8,50	0,52	3,61	7,34	0,45	2,47
	16	10,02	0,54	3,84	8,82	0,48	2,80	7,68	0,41	1,92	6,50	0,35	1,29
50	8	16,15	1,75	28,95	14,99	1,62	25,34	13,85	1,49	22,09	12,72	1,37	19,06
	10	15,51	1,34	18,41	14,35	1,24	16,11	13,19	1,14	13,95	12,05	1,04	11,93
	12	14,80	1,06	12,44	13,63	0,98	10,81	12,46	0,90	9,27	11,29	0,81	7,84
	14	14,04	0,87	8,78	12,85	0,79	7,55	11,65	0,72	6,40	10,44	0,64	5,31
	16	13,20	0,71	6,34	11,98	0,65	5,39	10,73	0,58	4,45	9,48	0,51	3,48
55	8	18,95	2,04	37,28	17,79	1,92	33,40	16,64	1,80	29,89	15,50	1,68	26,42
	10	18,33	1,58	23,99	17,17	1,48	21,42	16,01	1,38	18,99	14,88	1,29	16,78
	12	17,69	1,27	16,52	16,52	1,19	14,68	15,35	1,10	12,95	14,19	1,02	11,32
	14	17,00	1,05	11,92	15,82	0,98	10,54	14,64	0,90	9,23	13,46	0,83	8,00
	16	16,25	0,88	8,82	15,05	0,81	7,74	13,84	0,75	6,70	12,64	0,68	5,74
60	8	21,74	2,35	46,75	20,57	2,22	42,34	19,41	2,09	38,17	18,26	1,97	34,32
	10	21,16	1,83	30,29	19,99	1,73	27,43	18,83	1,63	24,72	17,68	1,53	22,16
	12	20,55	1,48	21,03	19,37	1,39	18,99	18,21	1,31	17,06	17,05	1,23	15,23
	14	19,89	1,22	15,25	18,71	1,15	13,72	17,54	1,08	12,27	16,37	1,01	10,90
	16	19,20	1,04	11,48	18,02	0,97	10,29	16,80	0,91	9,16	15,65	0,84	8,09

Abreviaturas:

Δt: Diferencia de temperatura. (°C) **TH:** Capacidad calorífica total. (kW) **WF:** Flujo de agua. (m³/h) **WPD:** Caída de presión de agua. (kPa)

Unidad de cassette de cuatro vías

MKA-V1400-CA*													
EWT	ΔT	Temperatura interior (WB)											
		16			18			20			22		
		Th	WF	WPD	Th	WF	WPD	Th	WF	WPD	Th	WF	WPD
°C	°C	kW	m³/h	kPa	kW	m³/h	kPa	kW	m³/h	kPa	kW	m³/h	kPa
40	8	12,69	1,37	18,91	11,33	1,22	15,54	9,96	1,08	12,46	8,58	0,93	9,66
	10	11,82	1,02	11,41	10,41	0,9	9,2	9	0,78	7,18	7,55	0,65	5,33
	12	10,84	0,78	7,29	9,38	0,68	5,7	7,87	0,57	4,23	6,34	0,46	2,67
	14	9,68	0,6	4,65	8,15	0,5	3,32	6,67	0,41	1,99	5,2	0,32	1,06
	16	8,46	0,46	2,59	7,03	0,38	1,57	5,48	0,3	0,95	3,62	0,2	0,62
45	8	16,06	1,74	27,75	14,69	1,58	23,67	13,33	1,44	20,02	11,98	1,29	16,64
	10	15,27	1,32	17,36	13,89	1,2	14,68	12,51	1,08	12,27	11,13	0,96	10,05
	12	14,42	1,04	11,54	13,02	0,94	9,69	11,6	0,84	7,96	10,18	0,73	6,37
	14	13,46	0,83	7,91	12,02	0,74	6,52	10,55	0,65	5,23	9,04	0,56	4,03
	16	12,41	0,67	5,54	10,89	0,59	4,44	9,33	0,5	3,36	7,8	0,42	2,23
50	8	19,4	2,09	37,56	18,03	1,95	33,15	16,67	1,8	28,85	15,33	1,66	25,04
	10	18,66	1,61	23,92	17,29	1,49	21,04	15,93	1,38	18,24	14,56	1,26	15,62
	12	17,87	1,28	16,26	16,49	1,19	14,15	15,1	1,09	12,16	13,72	0,99	10,31
	14	17,04	1,05	11,57	15,62	0,96	9,94	14,2	0,88	8,45	12,79	0,79	7,06
	16	16,11	0,87	8,38	14,67	0,79	7,15	13,22	0,71	5,99	11,74	0,63	4,9
55	8	22,75	2,46	48,92	21,37	2,31	43,84	20	2,16	39,05	18,64	2,01	34,44
	10	22,04	1,9	31,37	20,67	1,78	28,08	19,28	1,66	24,8	17,92	1,54	21,83
	12	21,29	1,53	21,56	19,91	1,43	19,25	18,53	1,33	16,99	17,16	1,24	14,87
	14	20,5	1,26	15,53	19,11	1,18	13,74	17,72	1,09	12,1	16,33	1,01	10,51
	16	19,67	1,06	11,53	18,26	0,99	10,17	16,84	0,91	8,85	15,43	0,83	7,62
60	8	26,07	2,81	61,06	24,69	2,66	55,46	23,3	2,51	49,89	21,94	2,37	45,1
	10	25,4	2,19	39,39	24,01	2,07	35,75	22,63	1,95	32,25	21,25	1,83	28,84
	12	24,69	1,78	27,45	23,29	1,67	24,71	21,91	1,57	22,21	20,53	1,47	19,84
	14	23,95	1,48	19,96	22,54	1,39	17,92	21,15	1,3	16,04	19,76	1,22	14,27
	16	23,16	1,25	15	21,75	1,17	13,46	20,35	1,1	11,99	18,95	1,02	10,61

Abreviaturas:

Δt: Diferencia de temperatura. (°C) **TH:** Capacidad calorífica total. (kW) **WF:** Flujo de agua. (m³/h) **WPD:** Caída de presión de agua. (kPa)

6.4 Tabla de capacidad de calefacción de FCU de 4 tubos

MKA-V600F-CA*													
EWT	ΔT	Temperatura interior (WB)											
		16			18			20			22		
		Th	WF	WPD	Th	WF	WPD	Th	WF	WPD	Th	WF	WPD
°C	°C	kW	m³/h	kPa	kW	m³/h	kPa	kW	m³/h	kPa	kW	m³/h	kPa
40	8	3,36	0,36	11,16	2,97	0,32	9,05	2,57	0,28	7,11	2,18	0,23	5,35
	10	3,02	0,26	6,43	2,62	0,23	5,04	2,21	0,19	3,62	1,84	0,16	2,25
	12	2,66	0,19	3,61	2,28	0,16	2,44	1,92	0,14	1,53	1,54	0,11	1,00
	14	2,36	0,15	1,72	1,99	0,12	1,17	1,58	0,10	0,89	1,16	0,07	0,66
	16	2,04	0,11	1,03	1,63	0,09	0,82	1,20	0,06	0,61	0,72	0,04	0,38
45	8	4,34	0,47	16,90	3,95	0,43	14,40	3,57	0,38	12,07	3,18	0,34	9,92
	10	4,04	0,35	10,24	3,65	0,31	8,61	3,25	0,28	7,09	2,86	0,25	5,69
	12	3,71	0,27	6,57	3,31	0,24	5,41	2,91	0,21	4,33	2,50	0,18	3,23
	14	3,35	0,21	4,23	2,94	0,18	3,25	2,55	0,16	2,29	2,19	0,14	1,51
	16	3,00	0,16	2,44	2,64	0,14	1,72	2,27	0,12	1,18	1,88	0,10	0,86
50	8	5,31	0,57	23,43	4,92	0,53	20,56	4,54	0,49	17,86	4,15	0,45	15,33
	10	5,03	0,43	14,63	4,64	0,40	12,74	4,25	0,37	10,96	3,86	0,33	9,31
	12	4,73	0,34	9,63	4,33	0,31	8,30	3,94	0,28	7,06	3,55	0,25	5,90
	14	4,41	0,27	6,61	4,01	0,25	5,62	3,60	0,22	4,70	3,19	0,20	3,83
	16	4,06	0,22	4,63	3,65	0,20	3,84	3,24	0,17	3,04	2,84	0,15	2,24
55	8	6,28	0,68	30,89	5,89	0,64	27,64	5,51	0,60	24,57	5,12	0,55	21,55
	10	6,01	0,52	19,46	5,59	0,49	17,34	5,23	0,45	15,32	4,85	0,42	13,42
	12	5,72	0,41	13,06	5,32	0,38	11,57	4,94	0,36	10,15	4,55	0,33	8,82
	14	5,43	0,33	9,22	5,03	0,31	8,11	4,64	0,29	7,05	4,24	0,26	6,06
	16	5,11	0,28	6,64	4,71	0,25	5,78	4,31	0,23	4,97	3,90	0,21	4,21
60	8	7,25	0,78	38,75	6,85	0,74	35,17	6,47	0,70	31,77	6,08	0,66	28,68
	10	6,98	0,60	24,78	6,59	0,57	22,33	6,28	0,53	20,08	5,82	0,50	17,97
	12	6,71	0,48	16,90	6,32	0,45	15,23	5,93	0,43	13,65	5,54	0,40	12,14
	14	6,42	0,40	12,03	6,03	0,37	10,79	5,64	0,35	9,61	5,25	0,32	8,50
	16	6,13	0,33	8,89	5,74	0,31	7,93	5,34	0,29	7,01	4,94	0,27	6,15

Abreviaturas:

Δt: Diferencia de temperatura. (°C) **TH:** Capacidad calorífica total. (kW) **WF:** Flujo de agua. (m³/h) **WPD:** Caída de presión de agua. (kPa)

Unidad de cassette de cuatro vías

MKA-V700F-CA(KFC-CIS-4T-700D3)													
EWT	ΔT	Temperatura interior (WB)											
		16			18			20			22		
		Th	WF	WPD	Th	WF	WPD	Th	WF	WPD	Th	WF	WPD
°C	°C	kW	m³/h	kPa	kW	m³/h	kPa	kW	m³/h	kPa	kW	m³/h	kPa
40	8	3,10	0,33	10,59	2,73	0,29	8,51	2,35	0,25	6,62	1,97	0,21	4,88
	10	2,75	0,24	5,93	2,36	0,20	4,50	1,99	0,17	3,02	1,65	0,14	1,84
	12	2,39	0,17	2,98	2,05	0,15	1,98	1,72	0,12	1,28	1,35	0,10	0,93
	14	2,11	0,13	1,42	1,75	0,11	1,06	1,37	0,08	0,83	0,98	0,06	0,60
	16	1,77	0,10	0,97	1,39	0,08	0,76	1,00	0,05	0,55	0,57	0,03	0,32
45	8	4,05	0,44	16,29	3,69	0,40	13,83	3,32	0,36	11,54	2,95	0,32	9,43
	10	3,73	0,32	9,71	3,36	0,29	8,11	2,98	0,26	6,63	2,60	0,22	5,26
	12	3,39	0,24	6,10	3,00	0,22	4,97	2,61	0,19	3,84	2,24	0,16	2,69
	14	3,00	0,19	3,69	2,64	0,16	2,70	2,30	0,14	1,86	1,96	0,12	1,24
	16	2,70	0,15	1,98	2,36	0,13	1,40	2,01	0,11	1,02	1,63	0,09	0,80
50	8	4,99	0,54	22,80	4,62	0,50	19,97	4,26	0,46	17,31	3,89	0,42	14,82
	10	4,69	0,41	14,06	4,32	0,37	12,21	3,95	0,34	10,47	3,58	0,31	8,85
	12	4,37	0,31	9,13	4,00	0,29	7,84	3,62	0,26	6,62	3,24	0,23	5,49
	14	4,03	0,25	6,16	3,65	0,22	5,20	3,26	0,20	4,30	2,87	0,18	3,39
	16	3,66	0,20	4,19	3,27	0,18	3,37	2,90	0,16	2,55	2,55	0,14	1,82
55	8	5,93	0,64	30,23	5,58	0,60	27,03	5,19	0,56	23,87	4,82	0,52	21,02
	10	5,64	0,49	18,88	5,27	0,46	16,79	4,90	0,42	14,81	4,53	0,39	12,94
	12	5,33	0,38	12,54	4,96	0,36	11,08	4,59	0,33	9,69	4,22	0,30	8,39
	14	5,02	0,31	8,75	4,65	0,29	7,67	4,27	0,26	6,64	3,89	0,24	5,67
	16	4,69	0,25	6,21	4,31	0,23	5,38	3,92	0,21	4,59	3,53	0,19	3,84
60	8	6,85	0,74	38,08	6,48	0,70	34,55	6,12	0,66	31,36	5,75	0,62	28,14
	10	6,57	0,57	24,07	6,20	0,53	21,76	5,83	0,50	19,56	5,46	0,47	17,47
	12	6,29	0,45	16,36	5,91	0,43	14,72	5,54	0,40	13,17	5,17	0,37	11,69
	14	5,98	0,37	11,54	5,61	0,35	10,33	5,24	0,32	9,18	4,87	0,30	8,09
	16	5,68	0,31	8,44	5,30	0,29	7,51	4,93	0,27	6,62	4,54	0,24	5,76

Abreviaturas:

Δt: Diferencia de temperatura. (°C) **TH:** Capacidad calorífica total. (kW) **WF:** Flujo de agua. (m³/h) **WPD:** Caída de presión de agua. (kPa)

MKA-V800F-CA*													
EWT	ΔT	Temperatura interior (WB)											
		16			18			20			22		
		Th	WF	WPD	Th	WF	WPD	Th	WF	WPD	Th	WF	WPD
°C	°C	kW	m³/h	kPa	kW	m³/h	kPa	kW	m³/h	kPa	kW	m³/h	kPa
40	8	3,32	0,36	11,28	2,93	0,32	9,07	2,52	0,27	7,05	2,11	0,23	5,22
	10	2,94	0,25	6,32	2,53	0,22	4,86	2,12	0,18	3,35	1,75	0,15	2,02
	12	2,54	0,18	3,31	2,17	0,16	2,18	1,82	0,13	1,37	1,43	0,10	0,94
	14	2,23	0,14	1,53	1,85	0,11	1,08	1,45	0,09	0,84	1,03	0,06	0,60
	16	1,88	0,10	0,97	1,47	0,08	0,77	1,05	0,06	0,55	0,60	0,03	0,32
45	8	4,34	0,47	17,38	3,95	0,43	14,75	3,55	0,38	12,31	3,16	0,34	10,06
	10	4,00	0,34	10,34	3,60	0,31	8,64	3,19	0,28	7,06	2,79	0,24	5,60
	12	3,63	0,26	6,49	3,22	0,23	5,29	2,80	0,20	4,16	2,38	0,17	2,98
	14	3,21	0,20	4,02	2,80	0,17	2,98	2,43	0,15	2,06	2,07	0,13	1,34
	16	2,85	0,15	2,19	2,50	0,13	1,53	2,13	0,11	1,06	1,73	0,09	0,81
50	8	5,35	0,58	24,35	4,92	0,53	21,33	4,55	0,49	18,48	4,17	0,45	15,82
	10	5,02	0,43	15,00	4,63	0,40	13,02	4,23	0,37	11,17	3,84	0,33	9,43
	12	4,68	0,34	9,72	4,28	0,31	8,35	3,88	0,28	7,05	3,48	0,25	5,85
	14	4,32	0,27	6,55	3,91	0,24	5,53	3,49	0,22	4,58	3,07	0,19	3,67
	16	3,92	0,21	4,48	3,50	0,19	3,66	3,09	0,17	2,81	2,70	0,15	2,01
55	8	6,35	0,69	32,32	5,95	0,64	28,90	5,56	0,60	25,66	5,16	0,56	22,47
	10	6,03	0,52	20,15	5,64	0,49	17,92	5,24	0,45	15,81	4,85	0,42	13,81
	12	5,71	0,41	13,37	5,31	0,38	11,81	4,91	0,35	10,33	4,52	0,32	8,94
	14	5,37	0,33	9,32	4,97	0,31	8,16	4,57	0,28	7,07	4,17	0,26	6,04
	16	5,02	0,27	6,61	4,61	0,25	5,72	4,20	0,23	4,89	3,78	0,20	4,09
60	8	7,34	0,79	40,74	6,95	0,75	36,97	6,55	0,71	33,38	6,16	0,67	30,12
	10	7,04	0,61	25,83	6,64	0,57	23,26	6,25	0,54	20,90	5,85	0,50	18,67
	12	6,73	0,48	17,46	6,33	0,46	15,71	5,94	0,43	14,05	5,54	0,40	12,47
	14	6,40	0,39	12,29	6,01	0,37	11,01	5,61	0,35	9,78	5,21	0,32	8,62
	16	6,07	0,33	8,98	5,67	0,31	7,99	5,27	0,28	7,04	4,87	0,26	6,15

Abreviaturas:

Δt: Diferencia de temperatura. (°C) **TH:** Capacidad calorífica total. (kW) **WF:** Flujo de agua. (m³/h) **WPD:** Caída de presión de agua. (kPa)

Unidad de cassette de cuatro vías

MKA-V1000F-CA(KFC-CIS-4T-1000D3)													
EWT	ΔT	Temperatura interior (WB)											
		16			18			20			22		
		Th	WF	WPD	Th	WF	WPD	Th	WF	WPD	Th	WF	WPD
°C	°C	kW	m³/h	kPa	kW	m³/h	kPa	kW	m³/h	kPa	kW	m³/h	kPa
40	8	4,36	0,47	18,34	3,86	0,42	14,87	3,35	0,36	11,71	2,84	0,31	8,79
	10	3,93	0,34	10,52	3,42	0,30	8,29	2,90	0,25	6,26	2,36	0,20	4,35
	12	3,47	0,25	6,31	2,93	0,21	4,66	2,42	0,17	2,97	1,95	0,14	1,67
	14	2,97	0,18	3,33	2,50	0,15	2,10	2,02	0,12	1,27	1,49	0,09	0,88
	16	2,59	0,14	1,61	2,08	0,11	1,11	1,53	0,08	0,82	0,93	0,05	0,50
45	8	5,62	0,61	27,65	5,12	0,55	23,55	4,63	0,50	19,86	4,13	0,45	16,23
	10	5,23	0,45	16,70	4,73	0,41	14,04	4,22	0,36	11,58	3,72	0,32	9,31
	12	4,82	0,35	10,72	4,31	0,31	8,86	3,79	0,27	7,13	3,27	0,24	5,54
	14	4,37	0,27	7,00	3,84	0,24	5,63	3,30	0,20	4,31	2,77	0,17	2,95
	16	3,87	0,21	4,55	3,34	0,18	3,33	2,85	0,15	2,21	2,38	0,13	1,37
50	8	6,88	0,74	38,43	6,38	0,69	33,90	5,89	0,64	29,45	5,39	0,58	25,14
	10	6,51	0,56	23,89	6,01	0,52	20,81	5,51	0,48	17,91	5,01	0,43	15,21
	12	6,12	0,44	15,69	5,61	0,40	13,53	5,11	0,37	11,51	4,60	0,33	9,63
	14	5,71	0,35	10,76	5,20	0,32	9,16	4,69	0,29	7,68	4,17	0,26	6,29
	16	5,28	0,28	7,53	4,75	0,26	6,31	4,23	0,23	5,19	3,69	0,20	4,10
55	8	8,14	0,88	50,64	7,64	0,82	45,33	7,14	0,77	40,19	6,64	0,72	35,44
	10	7,77	0,67	31,73	7,27	0,63	28,26	6,77	0,58	24,98	6,28	0,54	21,88
	12	7,40	0,53	21,40	6,90	0,50	18,95	6,40	0,46	16,57	5,90	0,42	14,40
	14	7,02	0,43	15,01	6,51	0,40	13,20	6,01	0,37	11,49	5,50	0,34	9,88
	16	6,61	0,36	10,83	6,10	0,33	9,44	5,59	0,30	8,13	5,07	0,27	6,87
60	8	9,40	1,01	64,15	8,89	0,96	57,95	8,39	0,90	52,49	7,89	0,85	47,16
	10	9,03	0,78	40,50	8,54	0,74	36,81	8,04	0,69	33,13	7,54	0,65	29,63
	12	8,67	0,62	27,54	8,17	0,59	24,83	7,68	0,55	22,33	7,18	0,52	19,87
	14	8,30	0,51	19,61	7,80	0,48	17,59	7,30	0,45	15,68	6,79	0,42	13,86
	16	7,92	0,43	14,45	7,42	0,40	12,90	6,91	0,37	11,42	6,40	0,35	10,02

Abreviaturas:

Δt: Diferencia de temperatura. (°C) **TH:** Capacidad calorífica total. (kW) **WF:** Flujo de agua. (m³/h) **WPD:** Caída de presión de agua. (kPa)

MKA-V1200F-CA(KFC-CIS-4T-1200D3)													
EWT	ΔT	Temperatura interior (WB)											
		16			18			20			22		
		Th	WF	WPD	Th	WF	WPD	Th	WF	WPD	Th	WF	WPD
°C	°C	kW	m³/h	kPa	kW	m³/h	kPa	kW	m³/h	kPa	kW	m³/h	kPa
40	8	5,02	0,54	20,63	4,45	0,48	16,75	3,87	0,42	13,21	3,29	0,36	10,02
	10	4,54	0,39	11,87	3,96	0,34	9,39	3,37	0,29	7,13	2,76	0,24	5,09
	12	4,03	0,29	7,18	3,42	0,25	5,44	2,80	0,20	3,73	2,23	0,16	2,09
	14	3,45	0,21	4,17	2,86	0,18	2,65	2,32	0,14	1,51	1,73	0,11	0,90
	16	2,96	0,16	1,99	2,40	0,13	1,22	1,78	0,10	0,84	1,09	0,06	0,52
45	8	6,46	0,70	31,06	5,90	0,64	26,47	5,33	0,57	22,21	4,76	0,51	18,36
	10	6,02	0,52	18,78	5,45	0,47	15,81	4,88	0,42	13,05	4,30	0,37	10,51
	12	5,56	0,40	12,08	4,98	0,36	10,00	4,40	0,32	8,07	3,80	0,27	6,30
	14	5,06	0,31	7,93	4,46	0,28	6,40	3,85	0,24	4,99	3,22	0,20	3,63
	16	4,52	0,24	5,26	3,89	0,21	4,05	3,28	0,18	2,79	2,72	0,15	1,70
50	8	7,91	0,85	43,29	7,34	0,79	37,90	6,77	0,73	33,11	6,20	0,67	28,43
	10	7,49	0,65	26,84	6,92	0,60	23,39	6,34	0,55	20,15	5,77	0,50	17,12
	12	7,04	0,51	17,64	6,47	0,46	15,23	5,89	0,42	12,97	5,31	0,38	10,86
	14	6,59	0,41	12,11	6,00	0,37	10,33	5,42	0,33	8,67	4,83	0,30	7,12
	16	6,10	0,33	8,50	5,51	0,30	7,14	4,91	0,26	5,87	4,30	0,23	4,71
55	8	9,35	1,01	57,05	8,78	0,95	51,08	8,21	0,89	45,31	7,64	0,82	39,97
	10	8,94	0,77	35,80	8,36	0,72	31,76	7,79	0,67	28,08	7,22	0,62	24,61
	12	8,51	0,61	24,04	7,94	0,57	21,30	7,37	0,53	18,71	6,80	0,49	16,26
	14	8,07	0,50	16,82	7,50	0,46	14,85	6,92	0,43	12,93	6,35	0,39	11,13
	16	7,62	0,41	12,19	7,04	0,38	10,63	6,46	0,35	9,17	5,87	0,32	7,79
60	8	10,79	1,16	71,72	10,21	1,10	65,15	9,65	1,04	59,19	9,07	0,98	52,92
	10	10,38	0,90	45,59	9,81	0,85	41,28	9,24	0,80	37,09	8,67	0,75	33,32
	12	9,97	0,72	30,93	9,39	0,67	27,90	8,82	0,63	25,00	8,25	0,59	22,25
	14	9,55	0,59	22,03	8,97	0,55	19,77	8,40	0,52	17,63	7,82	0,48	15,59
	16	9,12	0,49	16,24	8,54	0,46	14,50	7,96	0,43	12,85	7,38	0,40	11,28

Abreviaturas:

Δt: Diferencia de temperatura. (°C) **TH:** Capacidad calorífica total. (kW) **WF:** Flujo de agua. (m³/h) **WPD:** Caída de presión de agua. (kPa)

7 Características eléctricas

Tabla 8.1: Características eléctricas del cassette de cuatro vías

Nombre del modelo	Suministro eléctrico						Motores de ventiladores interiores	
	Hz	Voltios	Voltios mínimos	Voltios máximos	MCA	MFA	Potencia nominal del motor (kW)	FLA
MKA-V600-CA*	50	220-240	220	240	0,5	/	0,040	0,4
MKA-V700-CA (KFC-CI-2T-700D3)	50	220-240	220	240	0,5	/	0,040	0,4
MKA-V800-CA*	50	220-240	220	240	0,6	/	0,056	0,5
MKA-V1000-CA (KFC-CI-2T-1000D3)	50	220-240	220	240	1	/	0,098	0,8
MKA-V1200-CA (KFC-CI-2T-1200D3)	50	220-240	220	240	1,6	/	0,190	1,4
MKA-V1400-CA*	50	220-240	220	240	1,4	/	0,180	1,4
MKA-V600F-CA*	50	220-240	220	240	0,5	/	0,033	0,4
MKA-V700F-CA (KFC-CIS-4T-700D3)	50	220-240	220	240	0,5	/	0,041	0,4
MKA-V800F-CA*	50	220-240	220	240	0,6	/	0,057	0,5
MKA-V1000F-CA (KFC-CIS-4T-1000D3)	50	220-240	220	240	1	16	0,113	1
MKA-V1200F-CA (KFC-CIS-4T-1200D3)	50	220-240	220	240	1,6	16	0,197	1,6

Abreviaturas:
MCA: amperios mínimos por circuito
MFA: amperios máximos por fusible
FLA: amperios con carga completa

8 Niveles sonoros

8.1 Información general

Tabla 9.1.1: Niveles de potencia acústica del cassette de cuatro vías[1]

Nombre del modelo	Niveles de potencia acústica dB(A)						
	SSH	SH	H	M	L	SL	SSL
MKA-V600-CA*	51,5	49,1	46,5	43,6	40,4	36,9	33,6
MKA-V700-CA (KFC-CI-2T-700D3)	50,9	48,4	45,6	42,8	39,9	39,1	36,7
MKA-V800-CA*	52,7	50,2	47,5	44,5	41,2	37,4	35,3
MKA-V1000-CA (KFC-CI-2T-1000D3)	59,1	56,8	54,1	51,1	47,7	43,9	40,3
MKA-V1200-CA (KFC-CI-2T-1200D3)	63,5	61,2	58,6	55,7	52,4	48,5	44,1
MKA-V1400-CA*	61,8	59,3	56,6	53,6	50,2	46,5	42,1
MKA-V600F-CA	46,8	44,1	41,4	38,4	35,4	32,4	30,3
MKA-V700F-CA (KFC-CIS-4T-700D3)	49,7	47,1	44,2	41,2	37,9	35,0	31,8
MKA-V800F-CA*	53,5	50,9	48,0	44,9	41,6	38,0	35,1
MKA-V1000F-CA (KFC-CIS-4T-1000D3)	60,1	57,8	55,2	52,2	48,9	45,2	41,2
MKA-V1200F-CA (KFC-CIS-4T-1200D3)	64,4	62,1	59,6	56,7	53,5	49,5	45,8

Notas:

1. El nivel de presión sonora se mide a 1 m por debajo de la unidad en una cámara de reverberación. Durante el funcionamiento *in situ*, los niveles de potencia acústica pueden ser más altos a consecuencia del ruido ambiental.

Figura 9.1.1: Medición del nivel de potencia acústica del cassette de cuatro vías

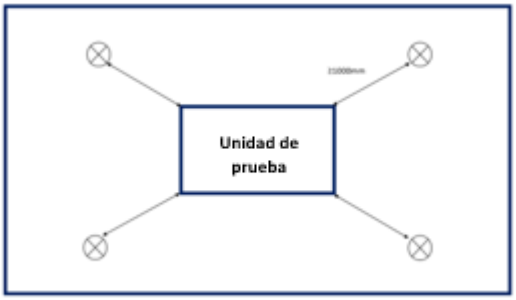

Tabla 9.1.2: Niveles de presión sonora del cassette de cuatro vías[1]

Nombre del modelo	Niveles de presión sonora dB(A)						
	SSH	SH	H	M	L	SL	SSL
MKA-V600-CA*	39,8	37,5	35,2	32,3	29,2	25,9	22,3
MKA-V700-CA (KFC-CI-2T-700D3)	37,4	34,6	31,8	28,9	25,9	23,5	20,7
MKA-V800-CA*	41,4	38,7	35,8	32,5	29,1	25,9	23,1
MKA-V1000-CA (KFC-CI-2T-1000D3)	46,8	44,5	41,6	38,4	34,8	30,8	26,8
MKA-V1200-CA (KFC-CI-2T-1200D3)	51,5	49,3	46,9	44,2	40,7	36,7	32,0
MKA-V1400-CA**	49,2	46,7	44	40,9	37,7	33,9	29,8
MKA-V600F-CA	34,2	31,5	29,0	26,3	24,1	21,8	20,6
MKA-V700F-CA (KFC-CIS-4T-700D3)	37,4	34,5	31,6	28,4	25,6	23,2	21,0
MKA-V800F-CA*	41,2	38,6	35,7	32,2	28,9	25,6	22,8
MKA-V1000F-CA (KFC-CIS-4T-1000D3)	46,9	44,6	41,9	38,8	35,4	31,6	27,5
MKA-V1200F-CA (KFC-CIS-4T-1200D3)	51,6	49	46,3	43,6	40,1	36,2	31,8

Notas:

1. Los niveles de presión sonora se miden a 1 m por debajo de la unidad en una cámara semianecoica. Durante el funcionamiento *in situ*, los niveles de presión sonora pueden ser más altos a consecuencia del ruido ambiental.

Figura 9.1.2: Medición del nivel de presión sonora del cassette de cuatro vías

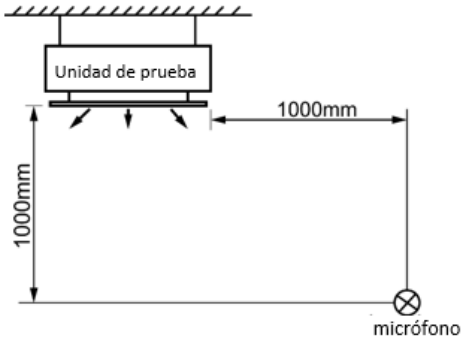

8.2 Niveles de banda de octava

Niveles de banda de octava de la FCU de 2 tubos

*Figura 9.2.1: Niveles de banda de octava de MKA-V600-CA**

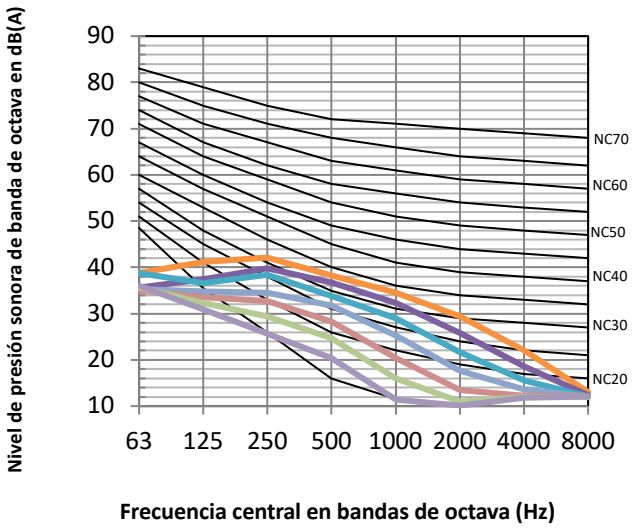

Figura 9.2.2: Niveles en bandas de octava de MKA-V700-CA(KFC-CI-2T-700D3)

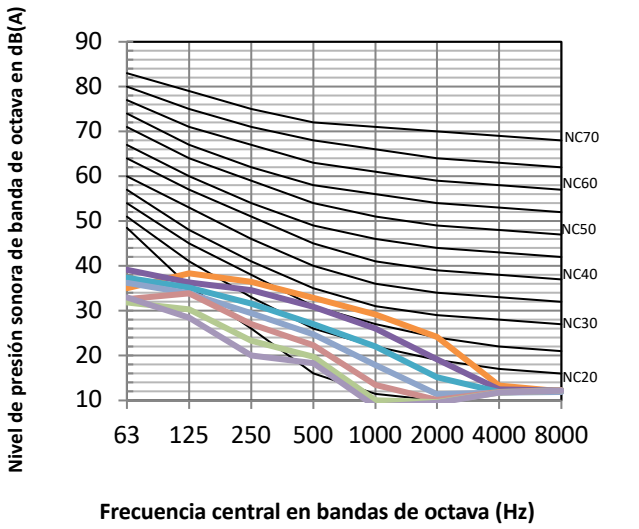

*Figura 9.2.3: Niveles de banda de octava de MKA-V800-CA**

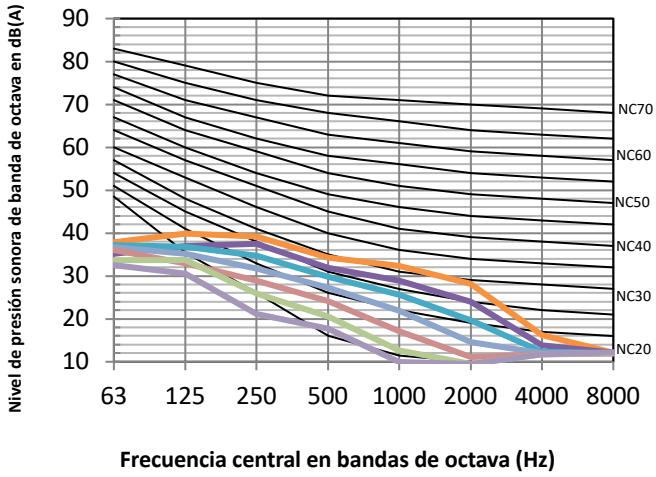

Figura 9.2.4: Niveles en bandas de octava de MKA-V1000-CA(KFC-CI-2T-1000D3)

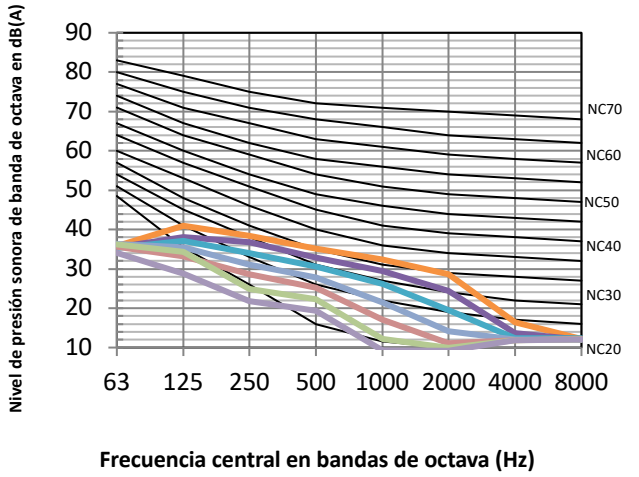

Figura 9.2.5: Niveles en bandas de octava de MKA-V1200-CA(KFC-CI-2T-1200D3)

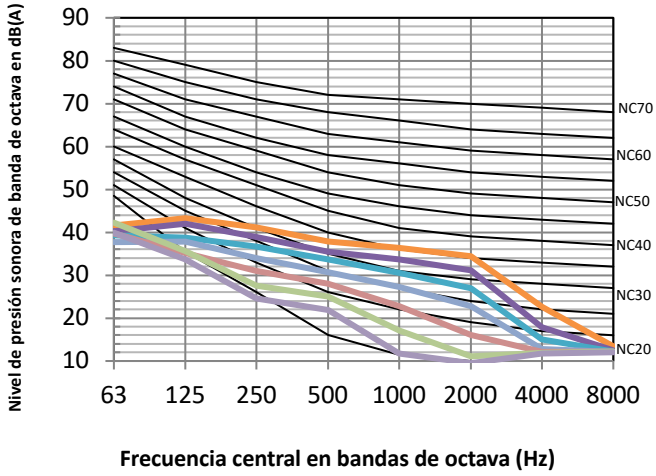

*Figura 9.2.6: Niveles de banda de octava de MKA-V1400-CA**

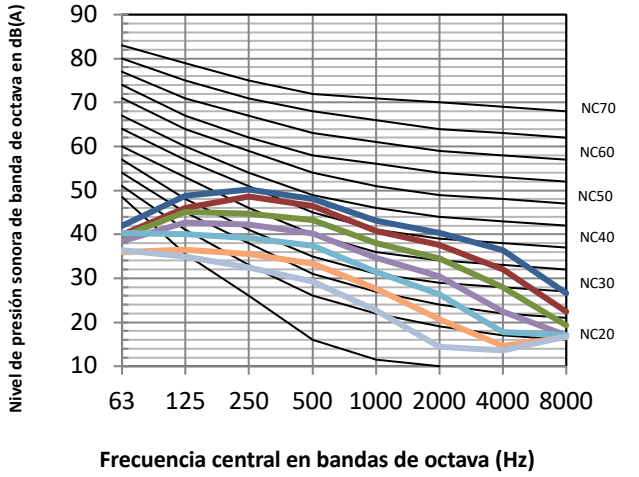

Niveles de banda de octava de la FCU de 4 tubos

*Figura 9.2.7: Niveles de banda de octava de MKA-V600F-CA**

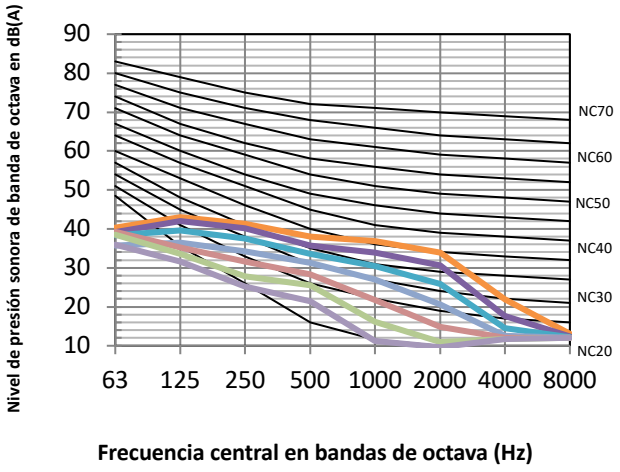

Figura 9.2.8: Niveles en bandas de octava de MKA-V700F-CA(KFC-CIS-4T-700D3)

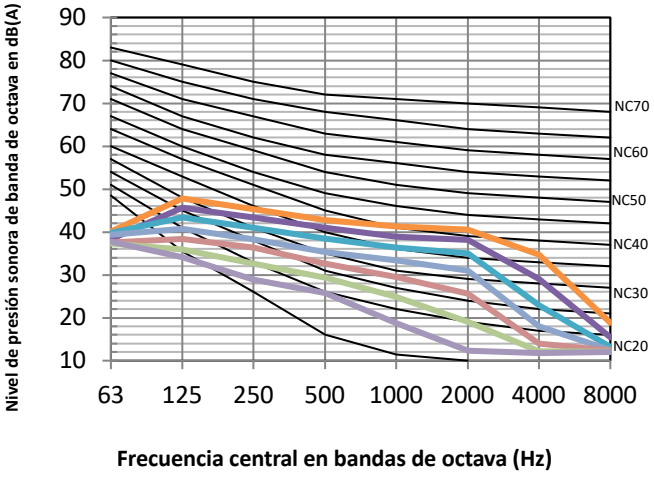

*Figura 9.2.9: Niveles de banda de octava de MKA-V800F-CA**

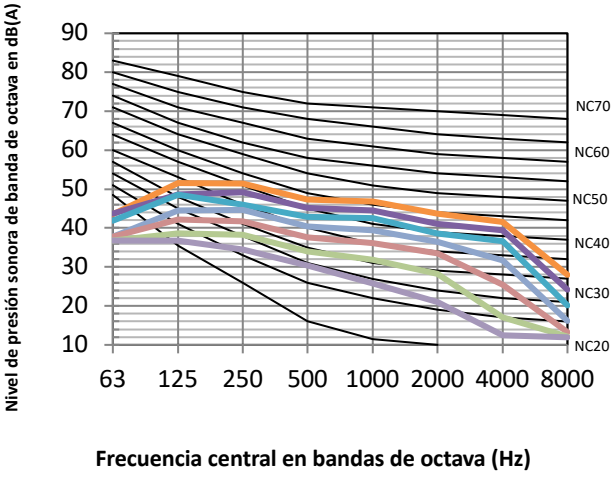

Figura 9.2.10: Niveles en bandas de octava de MKA-V1000F-CA(KFC-CIS-4T-1000D3)

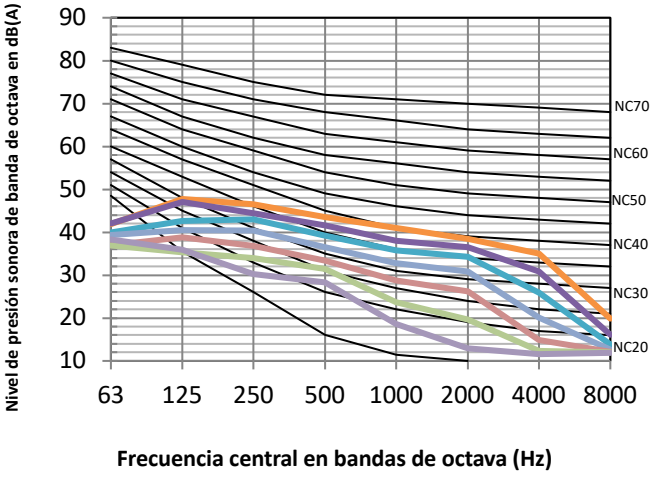

Figura 9.2.11: Niveles en bandas de octava de MKA-V1200F-CA(KFC-CIS-4T-1200D3)

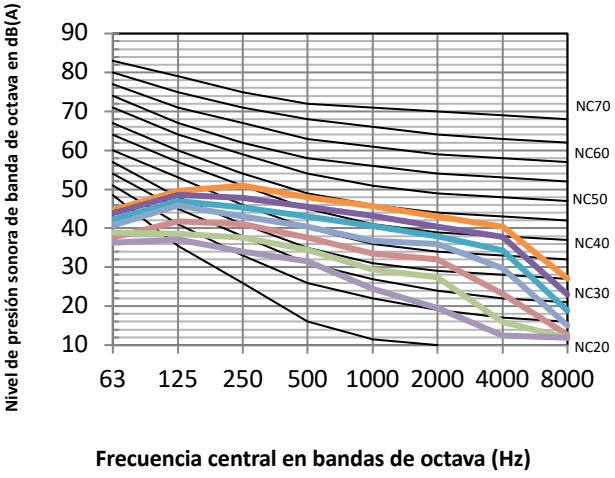

Ver. 2026-03

OFICINA CENTRAL
Blasco de Garay, 4-6
08960 Sant Just Desvern
Barcelona
Tel. 93 480 33 22
http:// www.frigicoll.es

BUREAU CENTRAL
Parc Silic-Immeuble Panama
45 rue de Villeneu
94150 Rungis
Tél. +33 9 80 80 15 14
http:// www.frigicoll.es